climaVAIR plus

VAIP1-020WNI
VAIP1-025WNI
VAIP1-035WNI
VAIP1-050WNI
VAIP1-065WNI

da Betjeningsvejledning
el Οδηγίες χρήσης
fi Käyttöohjeet
hr Upute za korištenje
no Bruksanvisning
sl Navodila za uporabo
sv Bruksanvisning
en Country specifics

8000025701_01 - 09.09.2024

da	Betjeningsvejledning	3
el	Οδηγίες χρήσης	26
fi	Käyttöohjeet	52
hr	Upute za korištenje	74
no	Bruksanvisning	97
sl	Navodila za uporabo	120
sv	Bruksanvisning	143
en	Country specifics	166

Betjeningsvejledning

Indhold

1 Sikkerhed ... 5
1.1 Handlingsrelaterede advarsler ... 5
1.2 Korrekt anvendelse ... 5
1.3 Generelle sikkerhedsanvisninger ... 6
2 Henvisninger vedrørende dokumentationen ... 9
2.1 Overholdelse af øvrig dokumentation ... 9
2.2 Opbevaring af dokumentation ... 9
2.3 Vejledningens gyldighed ... 9
3 Produktbeskrivelse ... 9
3.1 Produktopbygning ... 9
3.2 Hovedfunktioner ... 9
3.3 Tilladte temperaturområder ved drift ... 9
3.4 Typeskilt ... 10
3.5 CE-mærkning ... 10
4 Drift ... 10
4.1 Display ... 10
4.2 Betjeningselement ... 11
4.3 Isætning af batterier ... 11
4.4 Aktivering/deaktivering af produktet ... 12
4.5 Valg af driftstilstand ... 12
5 Betjenings- og visningsfunktioner ... 12
5.1 Aktivering og deaktivering af LED-belysningen i indedelen ... 12
5.2 Tilpasning af enheden for temperaturvisningen ... 13
5.3 Indedel trådløs signalmodtager lydstyrkeregulering ... 13
5.4 Indstilling af den lodrette luftfordeling ... 13
5.5 Indstilling af den horisontale luftfordeling ... 13
5.6 Indstilling af den ønskede temperatur ... 13
5.7 Indstilling af ventilatorens omdrejningstal ... 13
5.8 Låsning af fjernbetjeningen ... 14
5.9 Funktionen Sleep ... 14
5.10 Aktivering/deaktivering af nattilstand (Night) ... 15
5.11 TIMER-funktion ... 15
5.12 Aktivering/deaktivering af I FEEL-tilstand ... 16
5.13 Aktivering/deaktivering af energisparefunktion ... 16
5.14 Effektbegrænsningsfunktion ... 17
5.15 Visning af rumtemperaturen og -fugtigheden ... 17
5.16 Funktionen Humidity ... 17
5.17 Funktion Health ... 19
5.18 Hurtigkølefunktion ... 19
5.19 Indedelens selvrensningsfunktion ... 20
5.20 Aktivering af indedelens selvrensningsfunktion ... 20
5.21 Drift med flere indedele ... 20
6 KonnektivitetWi-Fi ... 20
6.1 Funktion WiFi ... 20
6.2 Aktivering/deaktivering af WiFi-funktionen ... 20
6.3 Hentning og installation af appen ... 21
7 Rengøring og vedligeholdelse ... 21
7.1 Vedligeholdelse af produktet ... 21
7.2 Rengøring af indedel ... 21
7.3 Rengøring af udedel ... 21
7.4 Rengøring af fjernbetjeningsenhed ... 21
7.5 Rengøring af luftfilteret ... 21
7.6 Service ... 22
8 Standsning ... 22
8.1 Midlertidig standsning af produktet ... 22
8.2 Endelig standsning af produktet ... 22
9 Genbrug og bortskaffelse ... 22

10 Garanti og kundeservice 23
10.1 Garanti 23
10.2 Kundeservice 23
Tillæg 24
A Afhjælpning af fejl 24

1 Sikkerhed

1.1 Handlingsrelaterede advarsler

Klassificering af handlingsrelaterede advarsler

De handlingsrelaterede advarsler er forsynet med advarselssymboler og signalord, der passer til farens mulige omfang:

Advarselssymboler og signalord

Fare!
Umiddelbar livsfare eller fare for alvorlige kvæstelser

Fare!
Livsfare på grund af elektrisk stød

Advarsel!
Fare for lette kvæstelser

Forsigtig!
Risiko for materielle skader eller miljøskader

1.2 Korrekt anvendelse

Alligevel kan brugeren eller tredjemand udsættes for fare, evt. med døden til følge, og produktet samt andre ting kan blive beskadiget som følge af enhver form for forkert brug.

Produktet er beregnet til klimatisering af bolig- og kontorrum.

Korrekt anvendelse omfatter:

– overholdelse af den medfølgende driftsvejledning til produktet samt alle andre komponenter i anlægget
– overholdelse af alle de eftersyns- og servicebetingelser, der fremgår af vejledningerne.

Dette produkt kan anvendes af børn fra 8 år og derover samt af personer med begrænsede fysiske eller intellektuelle evner eller manglende erfaring og viden, såfremt de er under opsyn eller er blevet undervist i sikker brug af produktet og den dermed forbundne fare. Børn må ikke lege med produktet. Rengøring og vedligeholdelse foretaget af brugeren må ikke udføres af børn, medmindre de er under opsyn.

Anden anvendelse end den, der er beskrevet i denne vejledning, og anvendelse, der går ud over den her beskrevne, er forkert. Forkert anvendelse omfatter også enhver umiddelbar kommerciel og industriel anvendelse. Enhver anvendelse til opbevaring af næringsmidler, planter eller andre letfordærvelige levnedsmidler betragtes som forkert.

Bemærk!

Enhver ikke-godkendt anvendelse er forbudt.

1.3 Generelle sikkerhedsanvisninger

1.3.1 Livsfare ved ændringer på produktet eller i produktets omgivelser

- Fjern, afbryd eller bloker aldrig sikkerhedsanordningerne.
- Foretag ikke ændringer af sikkerhedsudstyret.
- Plomberinger på komponenter må ikke ødelægges eller fjernes.
- Foretag ikke ændringer:
  - på produktet
  - på tilførselsledningerne til vand og strøm
  - på sikkerhedsventilen
  - på afløbene
  - på luftindtagene og luftafgangene
  - på rørledningerne for lufttilførsel og luftafgang
  - på dele af bygningen, der kan have indflydelse på produktets driftssikkerhed

1.3.2 Fare som følge af forkert betjening

Ved fejlbetjening kan du udsætte dig selv og andre for skade.

- Læs den foreliggende vejledning og alle andre gyldige bilag grundigt, herunder især kapitlet "Sikkerhed" samt advarselshenvisningerne.
- Udfør kun de aktiviteter, som er beskrevet i den foreliggende driftsvejledning.

1.3.3 Fare for personskade og risiko for materiel skade som følge af forkert eller manglende vedligeholdelse og reparation

- Forsøg aldrig selv at foretage vedligeholdelsesarbejder eller reparationer på produktet.
- Lad straks en VVS-installatør afhjælpe fejl og skader.
- Overhold de foreskrevne vedligeholdelsesintervaller.

1.3.4 Livsfare på grund af elektrisk stød

- Håndter ikke produktet med våde eller fugtige hænder.

1.3.5 Risiko for personskader på grund af kølemiddel

Udslippende kølemiddel kan forårsage alvorlige øjenskader og iltmangel på opstillingsstedet.

- Pas på ikke at beskadige komponenter på enheden, der indeholder kølemiddel.
- Sørg for, at du ikke kommer til at beskadige ledninger på klimaaggregatet med skarpe genstande, og at ledninger ikke mases eller snos.
- Hvis der er sluppet kølemiddel ud, skal du kontakte en

kvalificeret VVS-installatør, der kan afhjælpe utætheden.

- Hvis kølemiddel kommer i øjnene, skal du straks opsøge en læge.
- Brug beskyttelseshandsker ved håndtering af kølemiddel.

1.3.6 Risiko for personskader på grund af ventilator

Ventilatorens høje hastighed kan forårsage personskader.

- Stik aldrig dine fingre eller genstande ind i luftindtag og -udtag eller mellem lamellerne, mens produktet er i drift.

1.3.7 Livsfare på grund af ild

I produktet benyttes et kølemiddel med lav brændbarhed (sikkerhedsgruppe A2).

- Brug ikke åben ild i nærheden af produktet.
- Brug ikke brandfarlige stoffer i nærheden af produktet, især ikke spray eller andre antændelige gasser.

1.3.8 Sundhedsrisiko på grund af direkte luftstrøm

- Ret ikke luftstrømmen direkte mod mennesker, især ikke mod børn, handicappede eller ældre mennesker.

1.3.9 Risiko for miljøskade som følge af kølemiddel

Produktet indeholder et kølemiddel, som ikke må komme ud i atmosfæren.

- Sørg for, at produktet bliver serviceret af en ekspert med speciale i arbejde med kølemidler, og at det bortskaffes eller genvindes korrekt, når det er udtjent,.

1.3.10 Risiko for fejl eller fejlfunktioner

- Stil ikke genstande på eller i nærheden af udedelen.

1.3.11 Batterier

- Vær opmærksom på batteritypen som beskrevet i vejledningen, se kapitlet "Typeskilt".
- Tag batterierne ud, og læg dem i som beskrevet i vejledningen, se kapitlet "Udskiftning af batterier".
- Forsøg aldrig at genoplade ikke-genopladelige batterier.
- Tag de genopladelige batterier ud af produktet, før du lader dem op.
- Kombiner ikke forskellige batterityper.
- Kombiner ikke nye og brugte batterier.
- Isæt batterierne med korrekt polaritet.

- Fjern bruge batterier fra produktet, og bortskaf dem korrekt.
- Fjern batterierne, hvis du ikke skal bruge produktet i længere tid, eller det skal kasseres.
- Foretag ikke kortslutning af tilslutningskontakterne i produktets batterirum.

2 Henvisninger vedrørende dokumentationen

2.1 Overholdelse af øvrig dokumentation

- Følg altid alle de driftsvejledninger, der leveres med anlæggets komponenter.

2.2 Opbevaring af dokumentation

- Opbevar denne vejledning og alle andre gyldige bilag til videre brug.

2.3 Vejledningens gyldighed

Denne vejledning gælder kun for følgende produkter:

Produkt - artikelnummer

Indedel VAIP1-020WNI	8000010678
Indedel VAIP1-025WNI	8000010685
Indedel VAIP1-035WNI	8000010686
Indedel VAIP1-050WNI	8000010687
Indedel VAIP1-065WNI	8000010679

3 Produktbeskrivelse

3.1 Produktopbygning

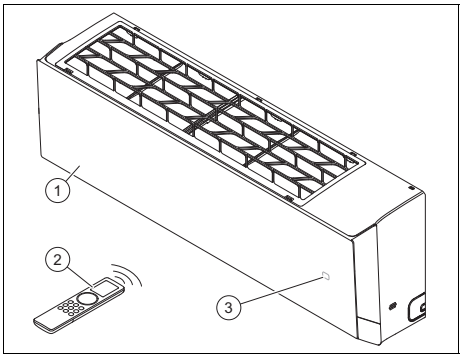

1 Indedel
2 Fjernbetjening
3 Temperatur/ driftsvisning

3.2 Hovedfunktioner

Fjernbetjeningen styrer funktionerne varme, køling, ventilation og affugtning af produktet.

Fjernbetjeningen har en timerfunktion, der kan tænde og slukke indedelen tidsafhængigt.

3.2.1 Opvarmning

Rumtemperaturføleren måler rumtemperaturen. Hvis rumtemperaturen er lavere end den indstillede temperatur, aktiverer styringen varmen.

I varmedrift forøger indedelen temperaturen i rummet, hvor den er installeret.

3.2.2 Køling

Rumtemperaturføleren måler rumtemperaturen. Hvis rumtemperaturen er højere end den indstillede temperatur, aktiverer styringen kølingen.

I køledrift sænker indedelen temperaturen i rummet, hvor den er installeret.

3.2.3 Ventilation

I ventilationstilstand cirkulerer enheden rumluften.

3.2.4 Affugtning

Ved affugtningsdrift reducerer indedelen luftfugtigheden i rummet, hvor den er installeret.

Ved affugtningsdrift er det ikke muligt at indstille ventilatorens omdrejningstal. Blæseren kører med minimalt omdrejningstal.

3.3 Tilladte temperaturområder ved drift

Indedelens køleeffekt/varmeeffekt varierer afhængigt af udedelens rumtemperatur.

	Køling	Opvarmning
Indedel	16 … 30 °C	8 … 30 °C

3.4 Typeskilt

Typeskiltet er fra fabrikken placeret på undersiden af produktet.

Angivelser på typeskiltet	Betydning
VAIP1-0XXWNI	Produktnomenklatur
Cooling / Heating	Køle-/varmedrift
Rated Capacity	Målt ydelse
Max. Power Consumption / Max. operating current / IP	Maks. effektforbrug/maks. strømforbrug/kapslingsklasse
220-240 V ~ / 50 Hz / 1 PH	El-tilslutning - spænding - frekvens - fase
Operating Pressure / Max P / Lo P	Tilladt drifts-tryk/højtryksside/lavtryksside
Net Weight	Nettovægt
	Produktet indeholder en meget brandfarlig væske (sikkerhedsklasse A2L)
	Læs vejledningen!
XXXXXXYYYYYYYYYYZZZZZZZZZZ	Stregkode med serienummer 3. til 6. ciffer = produktionsdato (år/uge) 7. til 16. ciffer = produktets artikelnummer

3.5 CE-mærkning

Med CE-mærkningen dokumenteres det, at produkterne i henhold til overensstemmelseserklæringen opfylder de grundlæggende krav i de relevante direktiver/retningslinjer.

Hermed erklærer producenten, at den trådløse anlægstype, der er beskrevet i den foreliggende vejledning, er i overensstemmelse med Rådets direktiv 2014/53/EU.

EU-overensstemmelseserklæringen kan ses i sin helhed på følgende internetadresse:

https://www.vaillant-group.com/doc/doc-radio-equipment-directive

4 Drift

Produktet styres via fjernbetjeningen.

4.1 Display

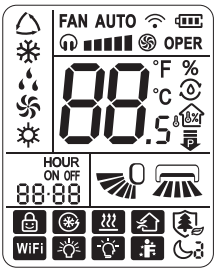

Symbol	Beskrivelse
	Automatisk drift
	Køletilstand
	Affugtningsdrift
	Ventilationsdrift
	Varmedrift
FAN AUTO	Blæserens omdrejningstal
OPER	Dataoverførsel
	Quiet-tilstand
	Turbo-tilstand
88 °F °C	Temperaturvisning
	Fugtighedsregulering
	Visning af rumtemperatur
	Visning af rumluftfugtighed
	Effektbegrænsningsfunktion
HOUR ON OFF	Timer-funktion (starttidspunkt/sluttidspunkt)
	Driftsvisning for den vertikale luftfordeling

Symbol	Beskrivelse
	Driftsvisning for den horisontale luftfordeling
	Visning "låst"
	Hurtigkøling
	X-Fan-funktion
	Funktion Health
WiFi	WLAN-funktion aktiveret
	LED
	Auto Led
	I Feel-funktion
	Sleep-tilstand

4.2 Betjeningselement

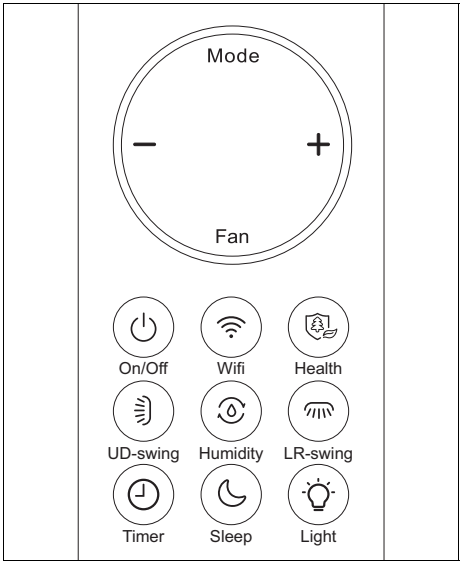

Tast	Beskrivelse
Mode	Valg af driftstilstand
–	Reduktions af indstillingsværdien
+	Forøgelse af indstillingsværdien
Fan	Valg af ventilatoromdrejningstal
On/Off	Aktivering/deaktivering af produktet
WiFi	Aktivering/deaktivering af WLAN-funktionen
Health	Aktivering/deaktivering af funktionen Health
UD-swing	Valg af den vertikale luftfordeling
Humidity	Aktivering/deaktivering af funktionen Humidity
LR-swing	Valg af den vandrette luftfordeling
Timer	Aktivering/deaktivering af funktionen Timer
Sleep	Aktivering/deaktivering af funktionen Sleep
Light	Aktivering/deaktivering af LED-belysningen på indedelen

4.3 Isætning af batterier

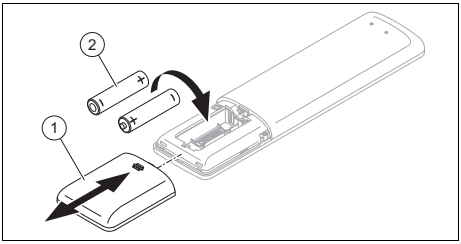

1. Fjern batterirummets dæksel **(1)**.
2. Sæt 2 batterier af typen AAA i **(2)**. Sørg for at vende batterierne korrekt (se i batterirummet).
3. Sæt batterirummets dæksel **(1)** på plads igen.
   ▽ Hvis displayet ikke tændes, skal du kontrollere, om batterierne er isat korrekt.

Bemærk
Når du betjener produktet med fjernbetjeningen, skal du rette denne direkte mod indedelen.

Bemærk
Fjernbetjeningen har en rækkevidde på ca. 7 meter. I rum med lysstoflamper eller trådløse telefoner kan rækkevidden være mindre.

4.4 Aktivering/deaktivering af produktet

- Tryk på On/off ⏻ for at tænde eller slukke produktet.

4.5 Valg af driftstilstand

- Tryk på Mode for at gennemse driftstilstandene og vælge en driftstilstand:
  - ◁ Automatisk tilstand: ⌂
  - ◁ Køletilstand: ❄
  - ◁ Varmetilstand: ☼
  - ◁ Ventilationstilstand: ✇
  - ◁ Affugtningstilstand: 💧

4.5.1 Automatisk drift

I automatisk tilstand vælger produktet automatisk køle- eller varmedrift afhængigt af rumtemperaturen.

Ventilatorens omdrejningstal kan indstilles med knappen Fan. (→ Kapitel 5.7)

Den vertikale eller horisontale luftfordeling kan indstilles via valgknapperne ⋙ eller ⋙.. (→ Kapitel 5.4)

4.5.2 Køling

I køletilstand køler indedelen rummet ned til den ønskede temperatur.

Den ønskede temperatur kan indstilles med knapperne - eller +. (→ Kapitel 5.6)

Ventilatorens omdrejningstal kan indstilles med knappen Fan. (→ Kapitel 5.7)

Den vertikale eller horisontale luftfordeling kan indstilles via valgknapperne ⋙ eller ⋙.. (→ Kapitel 5.4)

Bemærk
Hvis produktet i længere tid kører i køletilstand ved høj luftfugtighed, kan der dryppe vand ud af afgangsgitteret.

4.5.3 Varmetilstand

I varmetilstand opvarmer indedelen rummet ned til den ønskede temperatur.

Den ønskede temperatur kan indstilles med knapperne - eller +. (→ Kapitel 5.6)

Ventilatorens omdrejningstal kan indstilles med knappen Fan. (→ Kapitel 5.7)

Den vertikale eller horisontale luftfordeling kan indstilles via valgknapperne ⋙ eller ⋙.. (→ Kapitel 5.4)

4.5.4 Ventilationstilstand

I ventilationstilstand cirkulerer indedelen rumluften.

I den forbindelse ændres rumtemperaturen ikke.

Ventilatorens omdrejningstal kan indstilles med knappen Fan. (→ Kapitel 5.7)

Den vertikale eller horisontale luftfordeling kan indstilles via valgknapperne ⋙ eller ⋙.. (→ Kapitel 5.4)

4.5.5 Affugtningsdrift

I affugtningstilstand reducerer indedelen luftfugtigheden.

Den ønskede temperatur kan indstilles med knapperne - eller +. (→ Kapitel 5.6)

Ventilatorens omdrejningstal er som standard indstillet lavt og kan ikke ændres.

Den vertikale eller horisontale luftfordeling kan indstilles via valgknapperne ⋙ eller ⋙.. (→ Kapitel 5.4)

5 Betjenings- og visningsfunktioner

5.1 Aktivering og deaktivering af LED-belysningen i indedelen

1. Tryk på knappen Light 💡 for at tænde LED-belysningen i indedelen.
2. Tryk på knappen Light 💡 igen for at slukke LED-belysningen i indedelen.
3. Tryk på knappen Light 💡 tre gange for at aktivere belysningen Auto Led 💡 i indedelen.
   - ◁ Når du vælger belysning Auto led 💡, indstiller indedelen automatisk lysstyrken efter det omgivende lys.

4. Tryk på knappen Light igen for at slukke belysningen Auto Led i indedelen.

5.2 Tilpasning af enheden for temperaturvisningen

Betingelse: Produktet er slukket.

- Tryk samtidig på knapperne Mode − i 3 sekunder for at få vist temperaturen i Celsius eller Fahrenheit på displayet til fjernbetjeningen.

5.3 Indedel trådløs signalmodtager lydstyrkeregulering

- Tryk samtidig på knappen Mode og valgknappen til den horisontale luftfordeling for at reducere lydstyrken fra indedelens trådløse signalmodtager ved drift med fjernbetjeningen.

5.4 Indstilling af den lodrette luftfordeling

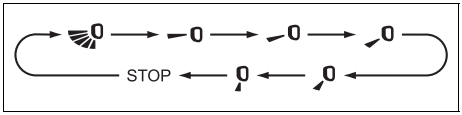

1. Tryk på knappen for at indstille den vertikale luftfordeling. Når du trykker på knappen, skal du overholde funktionsrækkefølgen på illustrationen.
2. **Alternativ :**
   - Hold knappen inde i mere end 2 sekunder, indtil den ønskede luftfordelingsvinkel er indstillet, og slip knappen for at bevare retningen.

5.5 Indstilling af den horisontale luftfordeling

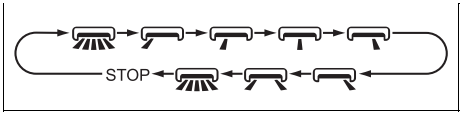

1. Tryk på knappen for at indstille den horisontale luftfordeling. Når du trykker på knappen, skal du overholde funktionsrækkefølgen på illustrationen.
2. **Alternativ :**
   - Hold knappen inde i mere end 2 sekunder, indtil den ønskede luftfordelingsvinkel er indstillet, og slip knappen for at bevare retningen.

5.6 Indstilling af den ønskede temperatur

1. Tryk på knappen − eller + for at indstille den ønskede temperatur.
2. **Alternativ 1:**
   - Tryk igen på knappen - eller + for at ændre den ønskede temperatur med 1 grad ad gangen.
2. **Alternativ 2:**
   - Hold knappen − eller + inde for at ændre den ønskede temperatur hurtigere.

5.7 Indstilling af ventilatorens omdrejningstal

Tryk på knappen Fan for at indstille ventilatorens omdrejningstal. Overhold i den forbindelse følgende funktionsrækkefølge:

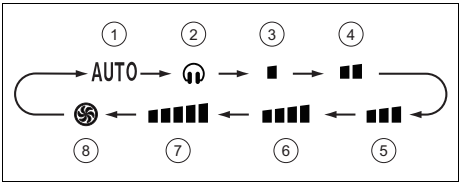

1	Omdrejningstalstilstand Auto	5	Middel ventilatoromdrejningstal
2	Omdrejningstalstilstand Quiet	6	Middel til højt ventilatoromdrejningstal
3	Lavt ventilatoromdrejningstal	7	Højt ventilatoromdrejningstal
4	Middel til lavt ventilatoromdrejningstal	8	Omdrejningstalstilstand Turbo

Bemærk

I affugtningstilstand virker blæseren kun ved laveste omdrejningstal **(3)** .

Bemærk

I køledrift ❄ skifter indedelen automatisk til tilstanden Ultra-Quiet, når rumtemperaturen ligger under 25 ºC, så støjniveauet sænkes.

5.7.1 Aktivering af funktionen X-Fan

- Tryk på knappen Fan i to sekunder i køle- eller affugtningstilstand.
  - ◁ På displayet på fjernbetjeningen vises den aktiverede funktion X-Fan, og ventilatoren fortsætter med at køre i nogle minutter, efter at enheden er slukket for at fjerne fugten fra fordamperen i indedelen.

Bemærk

Funktionen X-Fan er ikke tilgængelig i automatisk tilstand, varmetilstand og ventilationstilstand.

5.8 Låsning af fjernbetjeningen

- Tryk samtidig på knapperne On/Off og − i 3 sekunder for at låse eller oplåse fjernbetjeningen.
  - ◁ På fjernbetjeningens display ses visningen for låst tilstand.
  - ◁ Hvis du prøvet at benytte fjernbetjeningen, når låsefunktionen er aktiveret, blinker symbolet tre gange på displayet, uden at der sendes et signal til enheden.

5.9 Funktionen Sleep

Med Sleep-funktionen kan rumtemperaturen tilpasses, mens man sover. Ved hjælp af denne funktion forøges komforten, og strømforbruget optimeres med 4 forskellige indstillinger. Når Sleep-funktionen er indstillet, tilpasser systemet automatisk temperaturen.

5.9.1 Tilstanden Sleep

I køledrift med tilstanden Sleep aktiveret øges temperaturen med 1 °C i løbet af en time og med 2 °C efter 2 timer og holdes på denne værdi.

I varmedrift med tilstanden Sleep aktiveret sænkes temperaturen med 1 °C i løbet af en time og med 2 °C efter 2 timer og holdes på denne værdi.

5.9.2 Sleep-tilstand

5.9.2.1 Køle- eller affugtningsdrift

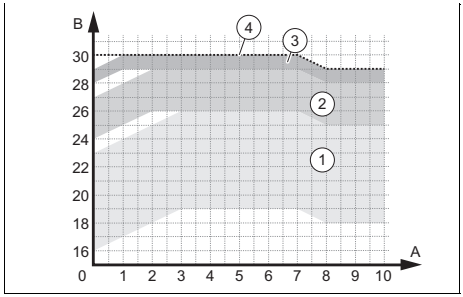

1	Driftsområder – temperatur mellem 16 og 23 °C indstillet	3	Driftsområder – temperatur mellem 28 og 29 °C indstillet
2	Driftsområder – temperatur mellem 24 og 27 °C indstillet	4	Driftsområder – temperatur indstillet til 30 °C

5.9.2.2 Varmedrift

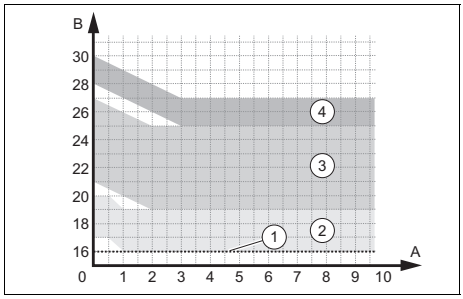

1	Driftsområder – temperatur indstillet til 16 °C	3	Driftsområder – temperatur mellem 21 og 27 °C indstillet
2	Driftsområder – temperatur mellem 17 og 20 °C indstillet	4	Driftsområder – temperatur mellem 28 og 30 °C indstillet

5.9.3 Sleep-tilstand

Med tilstanden Sleep kan du programmere temperaturen for hver af de følgende otte timer.

- ► Åbn Sleep-tilstand, og tryk på knappen Health for at komme til temperaturindstillingen.
- ► Indstil den ønskede temperatur med knapperne − og +, og tryk igen på knappen Health for at bekræfte temperaturvalget for den første time.
- ► Gentag processen for det ønskede temperaturvalg i de følgende otte timer.
  - ◁ Når du har foretaget dit valg, vender displayet på fjernbetjeningen tilbage til den oprindelige tilstand og viser den tilkoblede Sleep-tilstand.
  - ◁ Ved programmeringen forlader fjernbetjeningen automatisk indstillingen af Sleep-tilstand og vender tilbage til det oprindelige displayet, hvis der ikke trykkes på nogen knap inden for 10 sekunder.
  - ◁ Hvis du trykker på knapperne On/Off, Mode, Timer eller Sleep eller andre funktioner under indstillingen, forlades indstillingen af tilstanden Sleep også.

5.10 Aktivering/deaktivering af nattilstand (Night)

1. Tryk på knappen Sleep ved aktiveret køledrift eller varmedrift, og indstil blæseromdrejningstallet til tilstanden Quiet eller lavt omdrejningstal.
   - ◁ Reducer blæseromdrejningstallet på udedelen eller kompressorens frekvens, så støjniveauet falder.
2. Tryk igen på knappen Sleep, eller indstil blæseromdrejningstallet på et højere trin fora t deaktivere nattilstand.

5.11 TIMER-funktion

Med funktionen Timer kan du programmere enhedens frakoblings- (Timer Off) eller tilkoblingstidspunkt (Timer On).

Timerens programmeringsområde ligger mellem 0,5 og 24 timer.

5.11.1 Aktivering/deaktivering af funktionen Timer Off

1. Tænd enheden, og tryk én gang på knappen Timer for at programmere frakoblingstidspunktet.
   - ◁ Visningerne HOUR og OFF blinker på displayet på fjernbetjeningen.
2. Tryk på knappen − eller + i 5 sekunder for at programmere frakoblingstidspunktet.
   - ◁ Hver gang du trykker på knappen − eller +, øges eller reduceres intervallerne med 30 minutter.
   - ◁ Hold knappen − eller + inde i 2 sekunder for at øge eller reducere tiden hurtigt
3. Slip knappen, når du har nået den ønskede tid.
4. Tryk på knappen Timer igen for at bekræfte programmeringen.
   - ◁ Visningerne HOUR og OFF blinker ikke på displayet på fjernbetjeningen.

Bemærk
Hvis du vil slette programmeringen af frakoblingstidspunktet, skal du igen trykke på knappen Timer.

Bemærk
Tidsintervallet mellem to aktiveringer af fjernbetjeningen må ikke overskride 5 sekunder. I modsat fald vises programmeringstilstanden automatisk.

5.11.2 Aktivering/deaktivering af funktionen Timer On

1. Sluk enheden, og tryk én gang på knappen Timer ⏲ for at programmere tilkoblingstidspunktet.
   ◁ Visningerne HOUR og ON blinker på displayet på fjernbetjeningen.
2. Tryk på knappen − eller + i 5 sekunder for at programmere tilkoblingstidspunktet.
   ◁ Hver gang du trykker på knappen − eller +, øges eller reduceres intervallerne med 30 minutter.
   ◁ Hold knappen − eller + inde i 2 sekunder for at øge eller reducere tiden hurtigt
3. Slip knappen, når du har nået den ønskede tid.
4. Tryk på knappen Timer ⏲ igen for at bekræfte programmeringen.
   ◁ Visningerne HOUR og ON blinker ikke på displayet på fjernbetjeningen.

Bemærk
Hvis du vil slette programmeringen af tilkoblingstidspunktet, skal du igen trykke på knappen Timer ⏲.

Bemærk
Tidsintervallet mellem to aktiveringer af fjernbetjeningen må ikke overskride 5 sekunder. I modsat fald vises programmeringstilstanden automatisk.

5.12 Aktivering/deaktivering af I FEEL-tilstand

Bemærk
I FEEL-tilstand anvender fjernbetjeningens temperatursensor til at styre rumtemperaturen og luftstrømmen bedre.

1. Tryk på knapperne Health og + for at aktivere/deaktivere driftstilstanden I FEEL.
   ◁ Ved aktiveret I FEEL-tilstand vises på displayet.

Betingelse: I FEEL-tilstand er aktiveret

▶ Sørg for, at fjernbetjeningen:
- befinder sig i nærheden af dig.
- befinder sig inden for indedelens rækkevidde.
- ikke befinder sig i nærheden af en varme- eller kuldekilde.

5.13 Aktivering/deaktivering af energisparefunktion

1. Vælg køletilstand ❄.
2. Hold knapperne Mode og Timer ⏲ inde samtidig for at aktivere/deaktivere energisparefunktionen.
   ◁ På fjernbetjeningsdisplayet vises "SE", og enheden indstiller automatisk temperaturen til 27 ºC for at opnå den bedste effekt og energibesparelse.

Bemærk
Ved køletilstand-sparefunktionen er ventilatorens hastighed som standard indstillet til automatisk drift og kan ikke tilpasses.

Bemærk
Køletilstand-sparefunktion er ikke kompatibel med funktionen Sleep.

5.14 Effektbegrænsningsfunktion

Effektbegrænsningsfunktionen reducerer kompressorens frekvens og begrænser dermed enhedens forbrug, så trykniveauet og støjniveauet sænkes.

- ▶ Tryk på knapperne Mode og Sleep ☾ samtidig for at aktivere funktionen.
  - ◁ På displayet til fjernbetjeningen vises symbolet ⊽, og kompressorens frekvens reduceres til 75 %.
- ▶ Tryk igen på knapperne Mode og Sleep ☾ for at øge funktionen.
  - ◁ På displayet til fjernbetjeningen vises symbolet ⊽, og kompressorens frekvens reduceres til 50 %.
- ▶ Tryk igen på knapperne Mode og Sleep ☾samtidig for at deaktivere funktionen.

Bemærk

Når enheden slukkes, deaktiveres effektbegrænsningsfunktionen. Hvis du vil aktivere funktionen igen, skal du igen trykke på knapperne Mode og Sleep ☾ samtidig, mens enheden er tændt.

Hvis den aktuelle effekt ligger under maksimaleffekten i tilstanden ⊽, kan effekten ikke begrænses, mens denne tilstand er aktiveret.

Ved installation med en udedel og to eller flere indedele skifter udedelen til effektbegrænsningstilstand, hvis effektbegrænsningsfunktionen aktiveres på en af indedelene. Hvis effektbegrænsningsfunktionen aktiveres på to indedele, begrænses udedelen til den laveste effekt på de to indedele.

5.15 Visning af rumtemperaturen og -fugtigheden

Forberedelser

- ▶ Hold knapperne On/Off ⏻ og ⁾⁾⁾ inde samtidig for at vise rumtemperatur og -fugtighed. Når du trykker på knapperne, skal du overholde følgende funktionsrækkefølge.

1. Tryk på knapperne On/Off ⏻ og ⁾⁾⁾ samtidig, så temperaturvisningen på indedelen viser indetemperaturen.
   - ◁ På fjernbetjeningens display ses visningen ⌂.
2. Tryk på knapperne On/Off ⏻ og ⁾⁾⁾ samtidig, så temperaturvisningen på indedelen viser rumfugtigheden.
   - ◁ På fjernbetjeningens display ses visningen ⌂.

   Bemærk

   Der kan være en afvigelse ved måling af fugt og lysfølsomhed.

3. Tryk igen på knapperne On/Off ⏻ og ⁾⁾⁾ samtidig for at forlade funktionen.

5.16 Funktionen Humidity

Med funktionen Humidity kan du vælge forskellige fugtighedsgrader i køle- ❄ og affugtningstilstand ‚‚.

5.16.1 Aktivering af funktionen Humidity i køletilstand ❄

Forberedelser

- ▶ Tryk på knappen Humidity ⊙ for at vælge fugtighedsstyringen i køletilstand, den smarte affugtning i køletilstand eller den generelle køletilstand. Når du trykker på denne knap, skal du overholde følgende funktionsrækkefølge.

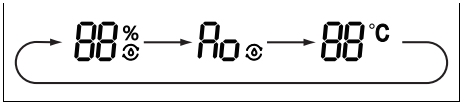

1. Tryk én gang på knappen Humidity for at vælge fugtighedsstyring ved køledrift.
   ◁ På fjernbetjeningsdisplayet vises og fugtighedsværdien "88", og symbolet "%" blinker i 5 sekunder.
2. Tryk på knapperne − og + i 5 sekunder for at indstille fugtighedsgraden.

Bemærk
I tilstanden fugtighedsstyring ved køledrift er indstillingsområdet 40 % til 80 %.
Hvis den valgte luftfugtighed er højere end den aktuelle luftfugtighed i rummet, kan den indstillede luftfugtighed ikke opnås.
Temperaturen kan indstilles med funktionen fugtighedsstyring i køletilstand.

3. Tryk to gange på knappen Humidity for at vælge funktionen smart affugtning i køledrift.
   ◁ På fjernbetjeningens display vises , og "Ao" blinker i 5 sekunder.

Bemærk
Temperaturen kan indstilles i funktionen smart affugtning. Fugtighedsgraden indstilles automatisk i funktionen til smart affugtning.

4. Tryk tre gange på knappen Humidity for at vælge den generelle køletilstand.

5.16.2 Aktivering af funktionen Humidity i affugtningstilstand

Forberedelser

► Tryk på knappen Humidity for at vælge fugtighedsstyringen i affugtningstilstand, den kontinuerlige affugtning eller den generelle affugtningstilstand. Når du trykker på denne knap, skal du overholde følgende funktionsrækkefølge.

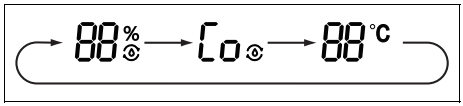

1. Tryk én gang på knappen Humidity for at vælge affugtningsdrift ved køledrift.
   ◁ På fjernbetjeningsdisplayet vises og fugtighedsværdien "88", og symbolet "%" blinker i 5 sekunder.
2. Tryk på knapperne − og + i 5 sekunder for at indstille fugtighedsgraden.

Bemærk
I tilstanden fugtighedsstyring ved affugtningsdrift er indstillingsområdet 30 % til 70 %.
Hvis den valgte luftfugtighed er højere end den aktuelle luftfugtighed i rummet, kan den indstillede luftfugtighed ikke opnås.
Temperaturen kan ikke indstilles med funktionen fugtighedsstyring i affugtningstilstand.

3. Tryk to gange på knappen Humidity for at vælge funktionen kontinuerlig affugtning.
   ◁ På fjernbetjeningens display vises , og "Co" blinker i 5 sekunder.

Bemærk
Temperaturen kan ikke indstilles i funktionen kontinuerlig affugtning i affugtningstilstand. Fugtighedsgraden og temperaturen indstilles automatisk i funktionen kontinuerlig affugtning.

4. Tryk tre gange på knappen Humidity for at vælge den generelle affugtningstilstand.

5.17 Funktion Health

Med funktionen Health kan du aktivere partikelionisatoren, som renser luften (Cold Plasma), og lyset UVC, som steriliserer omgivelserne mod patogene mikroorganismer.

5.17.1 Aktivering af funktionen Health

Forberedelser

- Tryk på knappen Health for at aktivere funktionen Health. Når du trykker på denne knap, skal du overholde følgende funktionsrækkefølge.

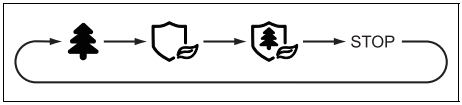

1. Tryk én gang på knappen Health for at aktivere funktionen Cold Plasma.
   - ◁ På fjernbetjeningens display ses visningen .
2. Tryk to gange på knappen Health for at tænde lyset UVC.
   - ◁ På fjernbetjeningens display ses visningen .
3. Tryk tre gange på knappen Health for at tænde funktionen Cold Plasma og lyset UVC samtidig.
4. Tryk igen på knappen for at forlade funktionen Health.

5.18 Hurtigkølefunktion

- Vælg køletilstand .
- Tryk på knapperne On/Off og + samtidig for at aktivere hurtigkølefunktionen.
  - ◁ På fjernbetjeningens display vises symbolet , og temperaturen fastlægges til 25 ºC. I den forbindelse blinker symbolet i 5 sekunder.
- Tryk igen på knapperne On/Off og +.
  - ◁ På fjernbetjeningens display vises symbolet , og temperaturen fastlægges til 16 ºC. I den forbindelse blinker symbolet i 5 sekunder.
- Tryk igen samtidig på knapperne On/Off og +.
  - ◁ På fjernbetjeningens display vises symbolet , og enheden kører cirkulært i normal køletilstand.
- Tryk på knapperne − eller + i 5 sekunder for at indstille den ønskede temperatur. I den forbindelse blinker temperaturen, som er fastlagt for den enkelte funktion.
- Tryk på knappen Fan i 5 sekunder for at indstille ventilatorens omdrejningstal. I den forbindelse blinker temperaturen, som er fastlagt for den enkelte funktion. (→ Kapitel 5.7)

Bemærk
Hvis temperaturen og ventilatorens omdrejningstal ikke indstilles inden for 5 sekunder, kører enheden med den aktuelt fastlagte temperatur og det aktuelt fastlagte omdrejningstal for ventilatoren i 20 minutter. Efter disse 20 minutter deaktiveres hurtigkølefunktionen, og den tidligere status gendannes.

5.19 Indedelens selvrensningsfunktion

Selvrensningsfunktionen forhindrer, at der samler sig snavs og skimmel i indedelen, da den fjerner fugt.

Hvis selvrensningsfunktionen er aktiveret, begynder enheden at arbejde i køletilstand med lav blæserhastighed. Under denne proces skyller kondensationsvandet støvet af batteriet. Enheden skifter derefter til varmedrift, hvor blæseren kører i et lavere trin, så batteriet og det indvendige af enheden tørres. Til sidst skifter enheden til ventilationstilstand for at afslutte tørringen.

5.20 Aktivering af indedelens selvrensningsfunktion

1. Tryk på knappen Mode og valgknappen til den lodrette luftfordeling samtidig i 5 sekunder, mens enheden er slukket, for at starte selvrensningsfunktionen.
   - ◁ På indedelens display vises bogstaverne CL.
2. Tryk på knappen Mode og valgknappen til den lodrette luftfordeling igen for at standse funktionen.
   - ◁ Hvis selvrensningsfunktionen afbrydes, før processen er afsluttet, kører anlægget videre et stykke tid med ventilatoren på laveste omdrejningstal, så enheden tørres.

Bemærk
Den komplette selvrensningsproces varer ca. 30 minutter.

5.21 Drift med flere indedele

Hvis dit klimaanlæg består af flere indedele, sker temperaturindstillingen for de enkelte rum uafhængigt af hinanden.

Sørg for, at alle indedele er indstillet til enten køledrift eller varmedrift, så anlægget fungerer korrekt.

6 KonnektivitetWi-Fi

6.1 Funktion WiFi

Med WiFi-funktionen kan operatøren forbinde klimaanlægget med sin mobiltelefon eller tablet og betjene eller programmere det via en app.

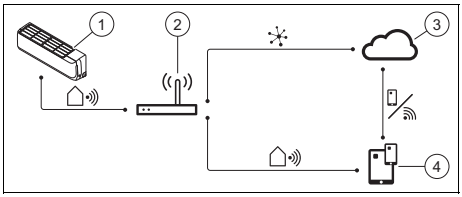

1	Intelligent indedel	3	Cloud
2	Trådløs router	4	App til styring af mobile enheder

6.2 Aktivering/deaktivering af WiFi-funktionen

1. Tryk på knappen for at aktivere funktionen WiFi.
   - ◁ WiFi vises på displayet.
2. Hold knappen inde i 5 sekunder for at deaktivere funktionen WiFi.

6.3 Hentning og installation af appen

Bemærk

Bemærk, at appen stilles til rådighed for dig af en ekstern leverandør, som ikke er forbundet med Vaillant.

Vaillant hæfter ikke for funktionen, egenskaberne, tilgængeligheden og omfanget af denne tredjeparts-app.

Hvis du beslutter dig for at bruge appen, er du underlagt den eksterne leverandørs generelle vilkår og betingelser.

Vi giver ingen garanti for specifikke funktioner i denne app og hæfter udelukkende i henhold til gældende lov.

Den eksterne leverandør er ansvarlig for opbevaring, brug og behandling af dine data.

Læs leverandørens politik for beskyttelse af personlige oplysninger, som gælder for brugen af appen, før du installerer appen.

Vaillant registrerer eller gemmer ikke de data, som du overfører til den eksterne leverandør.

QR-kode til hentning og installation af appen

7 Rengøring og vedligeholdelse

7.1 Vedligeholdelse af produktet

- ▶ Rengør kabinettet med en fugtig klud og lidt sæbe, som ikke indeholder opløsningsmidler.
- ▶ Brug ikke spray, skuremidler, opvaskemidler, opløsningsmiddel- eller klorholdige rengøringsmidler.

7.2 Rengøring af indedel

1. Tør indedelens kabinet af med en blød, tør klud.
2. Rengør kabinettet for vanskelig tilsmudsning med vand og et neutralt rengøringsmiddel.
   – Der må ikke trænge rengøringsmiddel ind i indedelen.

7.3 Rengøring af udedel

1. Tør udedelens kabinet af med en blød, tør klud.
2. Fjern evt. snavs fra luftindtagets overflade.
3. Hvis udedelen står i et støvet miljø, skal varmevekslerens lameller regelmæssigt rengøres med en blød børste.

7.4 Rengøring af fjernbetjeningsenhed

- ▶ Brug altid kun en tør klud til at rengøre fjernbetjeningen.

7.5 Rengøring af luftfilteret

Forsigtig!
Risiko for fejl eller fejlfunktioner!

Duftsystemer og antilugtsystemer i filteret eller i den indvendige afgangsluftstrøm kan beskadige eller tilsmudse varmeveksleren.

- ► Installer efter behov disse systemer ved indedelens luftafgang.
- ► Sørg for, at disse systemer kun er aktive, når blæseren er tændt.

1. Rengør luftfilteret mindst hver tredje måned.

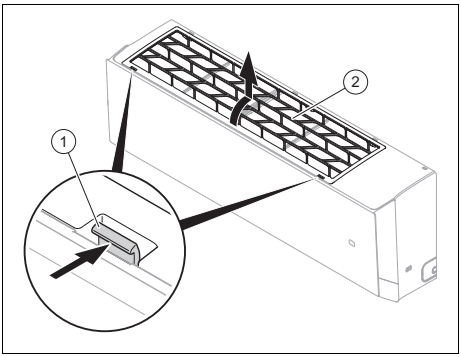

2. Tryk på grebet **(1)** på begge sider af filteret, og træk det opad for at løsne bagsiden. Derefter kan du tage filteret **(2)** ud.
3. Rengør luftfilteret med en støvsuger eller med varmt vand (maks. 45 °C) og et neutralt rengøringsmiddel.
4. Sørg for, at filtrene er helt tørre, før du sætter dem ind i indedelen igen.
5. 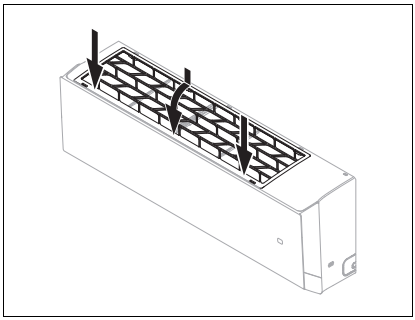

   Installer filteret igen i omvendt rækkefølge efter endt rengøring.
   - ◁ Hvis der stadig forekommer lugt, skal filteret udskiftes.

7.6 Service

En forudsætning for en konstant driftssikkerhed, pålidelighed og lang levetid er en årlig inspektion/vedligeholdelse af produktet, som skal foretages af en autoriseret VVS-installatør.

8 Standsning

8.1 Midlertidig standsning af produktet

- ► Tryk på ON/OFF-knappen.
  - ◁ Displayet slukker.

8.2 Endelig standsning af produktet

- ► Overlad det til en installatør at tage produktet endeligt ud af drift. Kontakt en autoriseret installatør.

8.2.1 Bortskaffelse af kølemiddel

Produktet indeholder kølemidlet R32, som ikke må komme ud i atmosfæren.

- ► Kølemidlet skal altid bortskaffes af en kvalificeret installatør.

9 Genbrug og bortskaffelse

Bortskaffelse af emballagen

- ► Bortskaffelsen af emballagen overlades til den installatør, der har installeret produktet.

Bortskaffelse af produktet

Hvis produkter er forsynet med dette mærke:

- ► Produktet må i så fald ikke bortskaffes sammen med almindeligt husholdningsaffald.
- ► Aflever i stedet produktet til et indsamlingssted for brugte elektriske og elektroniske apparater.

Bortskaffelse af batterier/akkuer

Hvis produktet indeholder batterier/akkuer, der er forsynet med dette mærke:

- ► Bortskaf i så fald batterierne/akkuerne på et indsamlingssted for batterier/akkuer.
  - ◁ **Forudsætning:** Batterierne/akkuerne kan tages ud af produktet uden at gå i stykker. I modsat fald skal batterierne/akkuerne og produktet bortskaffes.
- ► I henhold til gældende lov skal brugte batterier returneres, da batterier/akkuer kan indeholde stoffer, som er sundhedsskadelige eller skadelige for miljøet.

Sletning af personoplysninger

Personoplysninger kan blive misbrugt af uberettigede tredjemænd.

Hvis produktet indeholder personoplysninger:

- ► Sørg for, at der ikke er nogen personoplysninger på eller i produktet (f.eks. online logon-oplysninger eller lignende), før du bortskaffer produktet.

10 Garanti og kundeservice

10.1 Garanti

Informationer til producentgarantien finder du i Country specifics.

10.2 Kundeservice

Kontaktdataene til vores kundeservice findes i Country specifics eller på vores hjemmeside.

Tillæg

A Afhjælpning af fejl

Problem	Mulige årsager	Afhjælpning
Fjernbetjeningens display tændes ikke	Kontrollér, om batterierne er isat korrekt.	Sørg for korrekt polaritet.
	Batterier er afladet	Skift batterierne. Skift altid begge batterier samtidig.
System starter ikke straks	System genstartes ikke straks efter en frakobling.	Som en sikkerhed forbliver anlægget slukket i mindst 3 min. efter hvert stop. Aktivér anlægget igen herefter.
	Beskyttelseskredsen udløses for at beskytte produktet, hvis stikket trækkes ud af stikdåsen og umiddelbart derefter sættes i igen.	
System fungerer slet ikke (blæser starter ikke)	Nettilslutningskabel er ikke tilsluttet	Sæt stikket i stikdåsen, og tænd indedelen.
	Strømsvigt	Etabler anlæggets strømforsyning igen.
	Sikring er defekt	Kontakt en autoriseret installatør.
Utilstrækkelig køling eller varme	Døre og/eller vinduer åbne	Luk dørene og/eller vinduerne.
	Varmekilde befinder sig i rummet (mange personer i rummet)	Fjern om muligt varmekilden.
	Termostat er i køledrift indstillet til en for høj temperatur	Indstil den optimale temperatur.
	Termostat er i varmedrift indstillet til en for lav temperatur	Indstil den optimale temperatur.
	Luftfilter er tilsmudset eller tilstoppet	Rengør luftfiltrene.
	Forhindring foran luftindtag eller -afgang	Fjern forhindringen for at sikre tilstrækkelig luftcirkulation.
	Rumtemperatur nåede ikke det fastlagte niveau	Vent et øjeblik.
	Direkte solarstråling gennem vinduet, mens produktet kører i køledrift	Beskyt indedelen mod solarstråling (f.eks. ved at anbring gardin, lukke persienner …).
Støj	Under drift eller med slukket enhed kan der muligvis høres en raslen. I de første 2 - 3 minutter er støjen kraftigst.	Årsagen til denne raslen er, at der strømmer kølemiddel i enheden. Støjen er ikke tegn på en fejlfunktion.
	Under drift af systemet høres en knækkende lyd	Årsagen til denne støj er temperaturændringer og den dermed forbundne udvidelse eller sammentrækning af beholderen. Støjen er ikke tegn på en fejlfunktion.
	En kraftig luftstøj under drift af systemet kan forårsages af snavsede luftfiltre	Rengør luftfiltrene grundigt.
Lugtdannelse	System lader lugte cirkulere i rumluften (cigaret- eller møbellugt)	Ingen korrigerende foranstaltning

Problem	Mulige årsager	Afhjælpning
Tåge- eller damp-udvikling	I varmetilstand eller ved lave temperaturer kan udedelen udvikle damp under optøning.	Ingen korrigerende foranstaltning
På indedelens skærm vises E07 .	Klimaanlæggets enkelte indedele er ikke konfigureret i den samme drifts-måde.	Indstil alle indedele til enten køle-drift eller varmedrift.

Οδηγίες χρήσης

Περιεχόμενα

1 Ασφάλεια ... 28
1.1 Υποδείξεις προειδοποίησης σε σχέση με τους χειρισμούς ... 28
1.2 Προδιαγραφόμενη χρήση ... 28
1.3 Γενικές υποδείξεις ασφάλειας ... 29
2 Υποδείξεις για την τεκμηρίωση ... 32
2.1 Προσέχετε τα συμπληρωματικά έγγραφα ... 32
2.2 Φύλαξη των εγγράφων ... 32
2.3 Ισχύς των οδηγιών ... 32
3 Περιγραφή προϊόντος ... 32
3.1 Δομή προϊόντος ... 32
3.2 Κύριες λειτουργίες ... 32
3.3 Επιτρεπόμενες περιοχές θερμοκρασίας για τη λειτουργία ... 33
3.4 Πινακίδα αναγνώρισης ... 33
3.5 Σήμανση CE ... 33
4 Λειτουργία ... 33
4.1 Οθόνη ... 34
4.2 Στοιχείο χειρισμού ... 34
4.3 Τοποθέτηση μπαταριών ... 35
4.4 Ενεργοποίηση / απενεργοποίηση του προϊόντος ... 35
4.5 Επιλογή του τρόπου λειτουργίας ... 35
5 Λειτουργίες χειρισμού και ένδειξης ... 36
5.1 Ενεργοποίηση και απενεργοποίηση του φωτισμού LED στην εσωτερική μονάδα ... 36
5.2 Αλλαγή της μονάδας ένδειξης θερμοκρασίας ... 36
5.3 Ρύθμιση έντασης ήχου δέκτη σημάτων ραδιοσυχνοτήτων εσωτερικής μονάδας ... 37
5.4 Ρύθμιση της κατακόρυφης κατανομής αέρα ... 37
5.5 Ρύθμιση της οριζόντιας κατανομής αέρα ... 37
5.6 Ρύθμιση της επιθυμητής θερμοκρασίας ... 37
5.7 Ρύθμιση του αριθμού στροφών εξαεριστήρα ... 37
5.8 Κλείδωμα του τηλεχειριστηρίου ... 38
5.9 Λειτουργία Sleep ... 38
5.10 Ενεργοποίηση / απενεργοποίηση του τρόπου λειτουργίας νύχτας (Night) ... 39
5.11 Λειτουργία Timer ... 40
5.12 Ενεργοποίηση / απενεργοποίηση του τρόπου λειτουργίας I FEEL ... 41
5.13 Λειτουργία εξοικονόμησης ενέργειας, ενεργοποίηση / απενεργοποίηση ... 41
5.14 Λειτουργία περιορισμού ισχύος ... 41
5.15 Απεικόνιση της θερμοκρασίας και της υγρασίας χώρου ... 42
5.16 Λειτουργία Humidity ... 42
5.17 Λειτουργία Health ... 44
5.18 Λειτουργία ταχείας ψύξης ... 44
5.19 Λειτουργία αυτοκαθαρισμού της εσωτερικής μονάδας ... 45
5.20 Ενεργοποίηση της λειτουργίας αυτοκαθαρισμού της εσωτερικής μονάδας ... 45
5.21 Λειτουργία με περισσότερες από μία εσωτερικές μονάδες ... 45
6 Συνδεσιμότητα Wi-Fi ... 46
6.1 Λειτουργία WiFi ... 46
6.2 Ενεργοποίηση / απενεργοποίηση της λειτουργίας WiFi ... 46
6.3 Λήψη και εγκατάσταση της εφαρμογής ... 46
7 Φροντίδα και συντήρηση ... 47
7.1 Φροντίδα προϊόντος ... 47
7.2 Καθαρισμός εσωτερικής μονάδας ... 47

7.3 Καθαρισμός εξωτερικής μονάδας 47
7.4 Καθαρισμός συσκευής τηλεχειρισμού 47
7.5 Καθαρισμός του φίλτρου αέρα 47
7.6 Συντήρηση 48
8 Θέση εκτός λειτουργίας 48
8.1 Προσωρινή θέση εκτός λειτουργίας του προϊόντος 48
8.2 Οριστική θέση εκτός λειτουργίας του προϊόντος 48
9 Ανακύκλωση και απόρριψη..... 48
10 Εγγύηση και τμήμα εξυπηρέτησης πελατών..... 49
10.1 Εγγύηση..... 49
10.2 Τμήμα εξυπηρέτησης Πελατών 49
Παράρτημα 50
A Αποκατάσταση βλαβών 50

1 Ασφάλεια

1.1 Υποδείξεις προειδοποίησης σε σχέση με τους χειρισμούς

Ταξινόμηση των υποδείξεων προειδοποίησης αναφορικά με τους χειρισμούς

Οι σχετικές με τους χειρισμούς προειδοποιητικές υποδείξεις διαβαθμίζονται ως ακολούθως με προειδοποιητικά σήματα και συνθηματικές λέξεις αναφορικά με τη σοβαρότητα του πιθανού κινδύνου:

Προειδοποιητικά σήματα και συνθηματικές λέξεις

Κίνδυνος!
Άμεσος κίνδυνος θανάτου ή κίνδυνος βαριών σωματικών βλαβών

Κίνδυνος!
Κίνδυνος θανάτου λόγω ηλεκτροπληξίας

Προειδοποίηση!
Κίνδυνος ελαφριών σωματικών ζημιών

Προσοχή!
Κίνδυνος υλικών ζημιών ή ζημιών για το περιβάλλον

1.2 Προδιαγραφόμενη χρήση

Σε περίπτωση ακατάλληλης ή μη προδιαγραφόμενης χρήσης μπορεί να προκληθούν κίνδυνοι τραυματισμών και θανάτου για το χρήστη ή τρίτους ή αρνητικές επιδράσεις στο προϊόν και σε άλλες εμπράγματες αξίες.

Το προϊόν έχει σχεδιαστεί για τον κλιματισμό εσωτερικών χώρων κατοικιών και γραφείων.

Η σύμφωνη με τους κανονισμούς χρήση περιλαμβάνει:

– την τήρηση των εσώκλειστων οδηγιών λειτουργίας του προϊόντος καθώς και όλων των άλλων στοιχείων της εγκατάστασης
– την τήρηση όλων των αναφερόμενων προϋποθέσεων επιθεώρησης και συντήρησης.

Ο χειρισμός αυτού του προϊόντος μπορεί να πραγματοποιείται από παιδιά 8 ετών και άνω καθώς και από άτομα με περιορισμένες σωματικές, αισθητηριακές ή διανοητικές ικανότητες ή χωρίς εμπειρία και γνώσεις, εφόσον επιτηρούνται ή έχουν εκπαιδευτεί αναφορικά με την ασφαλή χρήση του προϊόντος και κατανοούν τους κινδύνους, που τυχόν προκύπτουν. Τα παιδιά δεν επιτρέπεται να παίζουν με το προϊόν. Ο καθαρισμός και η συντήρηση χρήστη δεν επι-

τρέπεται να διεξάγονται από παιδιά χωρίς επιτήρηση.

Μια άλλη χρήση διαφορετική από την περιγραφόμενη στις παρούσες οδηγίες ή μια χρήση πέραν των εδώ περιγραφόμενων ισχύει ως μη προδιαγραφόμενη. Μη προδιαγραφόμενη είναι επίσης κάθε άμεση εμπορική και βιομηχανική χρήση. Κάθε χρήση για τη διατήρηση προϊόντων διατροφής, φυτών ή άλλων ευπαθών τροφίμων θεωρείται επίσης ως μη σύμφωνη με τις προδιαγραφές.

Προσοχή!

Κάθε καταχρηστική χρήση απαγορεύεται.

1.3 Γενικές υποδείξεις ασφάλειας

1.3.1 Κίνδυνος θανάτου μέσω τροποποιήσεων στο προϊόν ή στο περιβάλλον του προϊόντος

- Μην αφαιρείτε, γεφυρώνετε ή μπλοκάρετε σε καμία περίπτωση τις διατάξεις ασφαλείας.
- Μη χειρίζεστε με εσφαλμένο τρόπο τις διατάξεις ασφαλείας.
- Μην καταστρέφετε ή απομακρύνετε στεγανοποιήσεις δομικών στοιχείων.
- Μην πραγματοποιείτε μετατροπές:
  - Στο προϊόν
  - Στους αγωγούς παροχής για νερό και ρεύμα
  - Στη βαλβίδα ασφαλείας
  - Στους αγωγούς εκροής
  - Στις εισόδους αέρα και στις εξόδους αέρα
  - Στις σωληνώσεις για την παροχή αέρα και την απαγωγή αέρα
  - Σε κατασκευαστικές δομές, οι οποίες μπορεί να επηρεάσουν την ασφάλεια λειτουργίας του προϊόντος

1.3.2 Κίνδυνος λόγω εσφαλμένου χειρισμού

Λόγω εσφαλμένου χειρισμού μπορεί να θέσετε σε κίνδυνο τον εαυτό σας και άλλους και να προκαλέσετε υλικές ζημιές.

- Διαβάσετε προσεκτικά τις υπάρχουσες οδηγίες και όλα τα συμπληρωματικά έγγραφα, κυρίως το κεφάλαιο "Ασφάλεια" και τις υποδείξεις προειδοποίησης.
- Πραγματοποιήστε μόνο τις ενέργειες, που αναφέρονται στις παρούσες οδηγίες χρήσης.

1.3.3 Κίνδυνος πρόκλησης τραυματισμού και υλικής ζημιάς λόγω μη ενδεδειγμένης ή ελλιπούς συντήρησης και επισκευής

- Ποτέ μην προσπαθείτε να διεξάγετε οι ίδιοι εργασίες συντήρησης ή επισκευές στο προϊόν σας.
- Επιτρέπετε οι βλάβες και οι ζημιές να διορθώνονται αμέσως μέσω ενός εξειδικευμένου τεχνικού.
- Τηρείτε τα προδιαγεγραμμένα διαστήματα συντήρησης.

1.3.4 Κίνδυνος θανάτου λόγω ηλεκτροπληξίας

- Μην πραγματοποιείτε χειρισμό του προϊόντος με βρεγμένα ή υγρά χέρια.

1.3.5 Κίνδυνος πρόκλησης τραυματισμών λόγω του ψυκτικού μέσου

Το εξερχόμενο ψυκτικό μέσο μπορεί να προκαλέσει σοβαρούς τραυματισμούς των ματιών και έλλειψη οξυγόνου στο σημείο εγκατάστασης.

- Μην προκαλείτε ζημιά σε επιμέρους στοιχεία της συσκευής, που περιέχουν ψυκτικό μέσο.
- Βεβαιωθείτε ότι δεν προκαλείται ζημιά στους αγωγούς της συσκευής κλιματισμού με κοφτερά ή αιχμηρά αντικείμενα καθώς και ότι οι αγωγοί δεν συμπιέζονται ή συστρέφονται.
- Σε περίπτωση διαρροής ψυκτικού μέσου, ειδοποιήστε έναν εξειδικευμένο τεχνικό, για να επιδιορθώσει τη διαρροή.
- Εάν το ψυκτικό μέσο έρθει σε επαφή με τα μάτια σας, αναζητήστε αμέσως ένα γιατρό.
- Χρησιμοποιήστε προστατευτικά γάντια κατά την εργασία με ψυκτικό μέσο.

1.3.6 Κίνδυνος πρόκλησης τραυματισμών λόγω του εξαεριστήρα

Η υψηλή ταχύτητα του εξαεριστήρα μπορεί να προκαλέσει τραυματισμούς.

- Μη βάζετε ποτέ τα δάχτυλά σας ή άλλα αντικείμενα μέσα στις εισόδους και εξόδους αέρα ή ανάμεσα στα πτερύγια, ενώ το προϊόν βρίσκεται σε λειτουργία.

1.3.7 Κίνδυνος θανάτου λόγω φωτιάς

Στο προϊόν χρησιμοποιείται ένα ψυκτικό μέσο με χαμηλή ευφλεκτικότητα (ομάδα ασφαλείας A2).

- Μη χρησιμοποιείτε γυμνές φλόγες κοντά στο προϊόν.
- Μη χρησιμοποιείτε κοντά στο προϊόν αναφλέξιμα υλικά και

ιδιαίτερα σπρέι ή άλλα εύφλεκτα αέρια.

1.3.8 Κίνδυνος για την υγεία λόγω του απευθείας ρεύματος αέρα

- Μην κατευθύνετε το ρεύμα αέρα απευθείας επάνω σε ανθρώπους και ιδιαίτερα σε παιδιά ή ανθρώπους με προβλήματα υγείας ή μεγάλης ηλικίας.

1.3.9 Κίνδυνος πρόκλησης ζημιάς στο περιβάλλον λόγω του ψυκτικού μέσου

Το προϊόν περιέχει ένα ψυκτικό μέσο, το οποίο δεν επιτρέπεται να απελευθερωθεί στην ατμόσφαιρα.

- Βεβαιωθείτε ότι το προϊόν συντηρείται και διατίθεται μετά από τη θέση του εκτός λειτουργίας για ανακύκλωση ή απόρριψη από έναν εξειδικευμένο τεχνικό, ο οποίος είναι πιστοποιημένος για την εργασία με ψυκτικά μέσα.

1.3.10 Κίνδυνος πρόκλησης βλαβών ή δυσλειτουργιών

- Μην τοποθετείτε αντικείμενα επάνω ή κοντά στην εξωτερική μονάδα.

1.3.11 Μπαταρίες

- Προσέξτε τον τύπο των μπαταριών, σύμφωνα με τη σχετική περιγραφή σε αυτές τις οδηγίες, βλέπε κεφάλαιο "Πινακίδα τύπου".
- Αφαιρέστε τις μπαταρίες και τοποθετήστε τις μπαταρίες, σύμφωνα με τη σχετική περιγραφή σε αυτές τις οδηγίες, βλέπε κεφάλαιο "Αλλαγή μπαταρίας".
- Μην επαναφορτίζετε τις μη επαναφορτιζόμενες μπαταρίες.
- Αφαιρέστε τις επαναφορτιζόμενες μπαταρίες από το προϊόν, πριν τις φορτίσετε.
- Μη συνδυάζετε μεταξύ τους διαφορετικούς τύπους μπαταριών.
- Μη συνδυάζετε μεταξύ τους καινούργιες και χρησιμοποιημένες μπαταρίες.
- Τοποθετήστε τις μπαταρίες με τη σωστή πολικότητα.
- Αφαιρέστε τις χρησιμοποιημένες μπαταρίες από το προϊόν και απορρίψτε τις μπαταρίες με τον ενδεδειγμένο τρόπο.
- Αφαιρέστε τις μπαταρίες, πριν αποθηκεύσετε το προϊόν χωρίς να το χρησιμοποιήσετε για μεγάλο χρονικό διάστημα ή/και το διαθέσετε προς απόρριψη.
- Μη βραχυκυκλώνετε τις επαφές σύνδεσης στη θήκη μπαταριών του προϊόντος.

2 Υποδείξεις για την τεκμηρίωση

2.1 Προσέχετε τα συμπληρωματικά έγγραφα

- Προσέχετε απαραίτητα όλες τις οδηγίες λειτουργίας που επισυνάπτονται στα στοιχεία της εγκατάστασης.

2.2 Φύλαξη των εγγράφων

- Φυλάτε αυτές τις οδηγίες καθώς και όλα τα συμπληρωματικά έγγραφα για περαιτέρω χρήση.

2.3 Ισχύς των οδηγιών

Αυτές οι οδηγίες ισχύουν αποκλειστικά για τα ακόλουθα προϊόντα:

Προϊόν - Κωδικός προϊόντος

Εσωτερική μονάδα VAIP1-020WNI	8000010678
Εσωτερική μονάδα VAIP1-025WNI	8000010685
Εσωτερική μονάδα VAIP1-035WNI	8000010686
Εσωτερική μονάδα VAIP1-050WNI	8000010687
Εσωτερική μονάδα VAIP1-065WNI	8000010679

3 Περιγραφή προϊόντος

3.1 Δομή προϊόντος

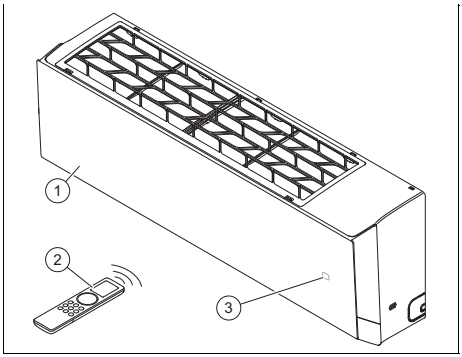

1	Εσωτερική μονάδα	3	Θερμοκρασία / ένδειξη λειτουργίας
2	Τηλεχειριστήριο		

3.2 Κύριες λειτουργίες

Το τηλεχειριστήριο ελέγχει τις λειτουργίες θέρμανση, ψύξη, αερισμός και αφύγρανση του προϊόντος.

Το τηλεχειριστήριο διαθέτει μια λειτουργία χρονικής ρύθμισης για την ελεγχόμενη μέσω χρόνου ενεργοποίηση και απενεργοποίηση της εσωτερικής μονάδας.

3.2.1 Θέρμανση

Ο αισθητήρας θερμοκρασίας χώρου μετράει τη θερμοκρασία στο χώρο. Εάν η θερμοκρασία χώρου είναι χαμηλότερη από την επιθυμητή θερμοκρασία, ο ελεγκτής ενεργοποιεί τη θέρμανση.

Στη λειτουργία θέρμανσης, η εσωτερική μονάδα αυξάνει τη θερμοκρασία του χώρου, στον οποίο είναι εγκατεστημένη.

3.2.2 Ψύξη

Ο αισθητήρας θερμοκρασίας χώρου μετράει τη θερμοκρασία στο χώρο. Εάν η θερμοκρασία χώρου είναι υψηλότερη από την επιθυμητή θερμοκρασία, ο ελεγκτής ενεργοποιεί την ψύξη.

Στη λειτουργία ψύξης, η εσωτερική μονάδα μειώνει τη θερμοκρασία του χώρου, στον οποίο είναι εγκατεστημένη.

3.2.3 Αερισμός

Στον τρόπο λειτουργίας αερισμού, η μονάδα πραγματοποιεί ανακυκλοφορία του αέρα χώρου.

3.2.4 Αφύγρανση

Στη λειτουργία αφύγρανσης, η εσωτερική μονάδα μειώνει την υγρασία αέρα στο χώρο, στον οποίο είναι εγκατεστημένη.

Στη λειτουργία αφύγρανσης δεν είναι δυνατή η ρύθμιση του αριθμού στροφών εξαεριστήρα. Ο ανεμιστήρας λειτουργεί με τον ελάχιστο αριθμό στροφών.

3.3 Επιτρεπόμενες περιοχές θερμοκρασίας για τη λειτουργία

Η ψυκτική / θερμαντική απόδοση της εσωτερικής μονάδας ποικίλει ανάλογα με τη θερμοκρασία χώρου της εξωτερικής μονάδας.

	Ψύξη	Θέρμανση
Εσωτερική μονάδα	16 … 30 °C	8 … 30 °C

3.4 Πινακίδα αναγνώρισης

Η πινακίδα τύπου έχει τοποθετηθεί από το εργοστασιακό στην κάτω πλευρά του προϊόντος.

Στοιχείο στην πινακίδα τύπου	Έννοια
VAIP1-0XXWNI	Ονοματολογία προϊόντος
Cooling / Heating	Λειτουργία ψύξης / θέρμανσης
Rated Capacity	Ονομαστική ισχύς
Max. Power Consumption / Max. operating current / IP	Μέγ. κατανάλωση ισχύος / μέγ. κατανάλωση ρεύματος / τύπος προστασίας
220-240 V ~ / 50 Hz / 1 PH	Ηλεκτρική σύνδεση: τάση / συχνότητα / φάση
Operating Pressure / Max P / Lo P	Επιτρεπόμενη πίεση λειτουργίας / πλευρά υψηλής πίεσης / πλευρά χαμηλής πίεσης
Net Weight	Καθαρό βάρος
	Το προϊόν περιέχει ένα μη εύφλεκτο υγρό (κατηγορία ασφαλείας A2L)
	Διαβάστε τις οδηγίες!
xxxxxxyyyyyyyyyyzzzzzzzzzz	Ραβδοκώδικας με σειριακό αριθμό 3ο έως 6ο ψηφίο = ημερομηνία παραγωγής (έτος / εβδομάδα) 7ο έως 16ο ψηφίο = κωδικός προϊόντος

3.5 Σήμανση CE

Με τη σήμανση CE τεκμηριώνεται, ότι τα προϊόντα πληρούν σύμφωνα με τη δήλωση συμμόρφωσης τις βασικές απαιτήσεις των σχετικών οδηγιών.

Μετά του παρόντος, ο κατασκευαστής δηλώνει ότι ο τύπος του συστήματος ραδιοκυμάτων που περιγράφεται στις παρούσες οδηγίες αντιστοιχεί στην οδηγία 2014/53/ΕΕ.

Το πλήρες κείμενο της δήλωσης συμμόρφωσης ΕΕ είναι διαθέσιμο στην παρακάτω διεύθυνση διαδικτύου:

https://www.vaillant-group.com/doc/doc-radio-equipment-directive

4 Λειτουργία

Το προϊόν ελέγχεται μέσω του τηλεχειριστηρίου.

4.1 Οθόνη

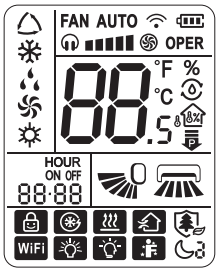

Σύμ-βολο	Περιγραφή
	Αυτόματη λειτουργία
	Τρόπος λειτουργίας ψύξης
	Λειτουργία αφύγρανσης
	Λειτουργία αερισμού
	Λειτουργία θέρμανσης
FAN AUTO	Αριθμός στροφών ανεμιστήρα
OPER	Μετάδοση δεδομένων
	Τρόπος λειτουργίας Quiet
	Τρόπος λειτουργίας Turbo
°F °C	Ένδειξη θερμοκρασίας
	Ρύθμιση υγρασίας
	Ένδειξη θερμοκρασίας χώρου
	Ένδειξη υγρασίας αέρα χώρου
	Λειτουργία περιορισμού ισχύος
HOUR ON OFF	Λειτουργία Timer (χρόνος έναρξης / χρόνος λήξης)
	Ένδειξη λειτουργίας της κατακόρυφης κατανομής αέρα
	Ένδειξη λειτουργίας της οριζόντιας κατανομής αέρα
	Ένδειξη κλειδώματος
	Ταχεία ψύξη
	Λειτουργία X-Fan
	Λειτουργία Health

Σύμ-βολο	Περιγραφή
WiFi	Λειτουργία WLAN ενεργοποιημένη
	LED
	Auto Led
	Λειτουργία I Feel
	Τρόπος λειτουργίας Sleep

4.2 Στοιχείο χειρισμού

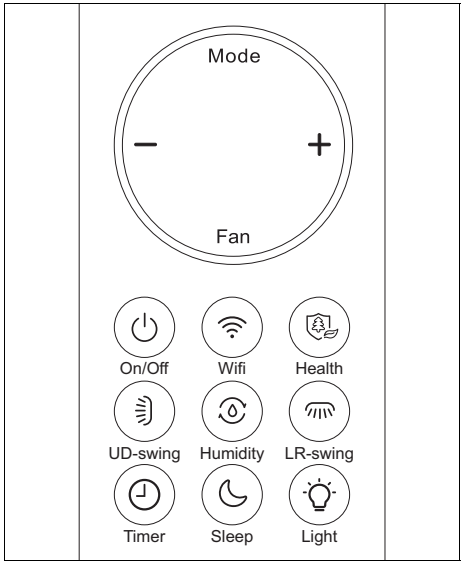

Πλήκτρο	Περιγραφή
Mode	Επιλογή του τρόπου λειτουργίας
–	Μείωση της τιμής ρύθμισης
+	Αύξηση της τιμής ρύθμισης
Fan	Επιλογή του αριθμού στροφών εξαεριστήρα
On/Off	Ενεργοποίηση / απενεργοποίηση του προϊόντος
WiFi	Ενεργοποίηση / απενεργοποίηση της λειτουργίας WLAN
Health	Ενεργοποίηση / απενεργοποίηση της λειτουργίας Health
UD-swing	Επιλογή της κατακόρυφης κατανομής αέρα
Humidity	Ενεργοποίηση / απενεργοποίηση της λειτουργίας Humidity
LR-swing	Επιλογή της οριζόντιας κατανομής αέρα

Πλήκτρο	Περιγραφή
Timer	Ενεργοποίηση / απενεργοποίηση της λειτουργίας Timer
Sleep	Ενεργοποίηση / απενεργοποίηση της λειτουργίας Sleep
Light	Ενεργοποίηση / απενεργοποίηση του φωτισμού LED στην εσωτερική μονάδα

4.3 Τοποθέτηση μπαταριών

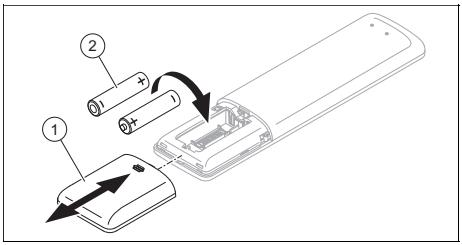

1. Αφαιρέστε το κάλυμμα **(1)** της θήκης μπαταρίας.
2. Τοποθετήστε 2 μπαταρίες του τύπου AAA **(2)**. Προσέξτε ταυτόχρονα τη σωστή πολικότητα (βλέπε θήκη μπαταριών).
3. Επανατοποθετήστε το κάλυμμα της θήκης μπαταριών **(1)**.
   ▽ Εάν η οθόνη δεν ενεργοποιείται, ελέγξτε εάν οι μπαταρίες έχουν τοποθετηθεί σωστά.

Υπόδειξη
Εάν χειρίζεστε το προϊόν με το τηλεχειριστήριο, στρέψτε το απευθείας προς την εσωτερική μονάδα.

Υπόδειξη
Η εμβέλεια του τηλεχειριστηρίου ανέρχεται σε περ. 7 μέτρα. Σε χώρους με λαμπτήρες φθορισμού ή ασύρματα τηλέφωνα, η εμβέλεια ενδέχεται να μειωθεί.

4.4 Ενεργοποίηση / απενεργοποίηση του προϊόντος

► Πιέστε το On/Off ⏻, για να ενεργοποιήσετε ή να απενεργοποιήσετε το προϊόν.

4.5 Επιλογή του τρόπου λειτουργίας

► Πιέστε το Mode, για να μεταβείτε μέσω κύλισης στους διάφορους τρόπους λειτουργίας και να επιλέξετε έναν τρόπο λειτουργίας:
   ◁ Αυτόματος τρόπος λειτουργίας: ⌂
   ◁ Τρόπος λειτουργίας ψύξης: ❄
   ◁ Τρόπος λειτουργίας θέρμανσης: ☼
   ◁ Τρόπος λειτουργίας αερισμού: ✇
   ◁ Τρόπος λειτουργίας αφύγρανσης: ∴

4.5.1 Αυτόματη λειτουργία

Στον αυτόματο τρόπο λειτουργίας, το προϊόν επιλέγει ανάλογα με τη θερμοκρασία χώρου αυτόματα τη λειτουργία ψύξης ή τη λειτουργία θέρμανσης.

Ο αριθμός στροφών εξαεριστήρα μπορεί να ρυθμιστεί μέσω του πλήκτρου Fan. (→ Κεφάλαιο 5.7)

Η κατακόρυφη ή η οριζόντια κατανομή αέρα μπορεί να ρυθμιστεί μέσω των πλήκτρων επιλογής ⌯ ή ⌯. (→ Κεφάλαιο 5.4)

4.5.2 Ψύξη

Στον τρόπο λειτουργίας ψύξης, η εσωτερική μονάδα ψύχει το χώρο στην επιθυμητή θερμοκρασία.

Η επιθυμητή θερμοκρασία μπορεί να ρυθμιστεί μέσω των πλήκτρων - ή +. (→ Κεφάλαιο 5.6)

Ο αριθμός στροφών εξαεριστήρα μπορεί να ρυθμιστεί μέσω του πλήκτρου Fan. (→ Κεφάλαιο 5.7)

Η κατακόρυφη ή η οριζόντια κατανομή αέρα μπορεί να ρυθμιστεί μέσω των πλήκτρων επιλογής ⌯ ή ⌯. (→ Κεφάλαιο 5.4)

Υπόδειξη
Εάν το προϊόν λειτουργεί για μεγάλο χρονικό διάστημα σε υψηλή υγρασία αέρα στον τρόπο λειτουργίας ψύξης, ενδέχεται να στάξει νερό από τη σχάρα εξόδου.

4.5.3 Τρόπος λειτουργίας θέρμανσης

Στον τρόπο λειτουργίας θέρμανσης, η εσωτερική μονάδα θερμαίνει το χώρο στην επιθυμητή θερμοκρασία.

Η επιθυμητή θερμοκρασία μπορεί να ρυθμιστεί με τα πλήκτρα - ή +. (→ Κεφάλαιο 5.6)

Ο αριθμός στροφών εξαεριστήρα μπορεί να ρυθμιστεί μέσω του πλήκτρου Fan. (→ Κεφάλαιο 5.7)

Η κατακόρυφη ή η οριζόντια κατανομή αέρα μπορεί να ρυθμιστεί μέσω των πλήκτρων επιλογής ⁾ ή ⁾. (→ Κεφάλαιο 5.4)

4.5.4 Τρόπος λειτουργίας αερισμού

Στον τρόπο λειτουργίας αερισμού, η εσωτερική μονάδα πραγματοποιεί ανακυκλοφορία του αέρα χώρου.

Κατά τη λειτουργία αυτή, δεν μεταβάλλεται η θερμοκρασία χώρου.

Ο αριθμός στροφών εξαεριστήρα μπορεί να ρυθμιστεί μέσω του πλήκτρου Fan. (→ Κεφάλαιο 5.7)

Η κατακόρυφη ή η οριζόντια κατανομή αέρα μπορεί να ρυθμιστεί μέσω των πλήκτρων επιλογής ⁾ ή ⁾. (→ Κεφάλαιο 5.4)

4.5.5 Λειτουργία αφύγρανσης

Στον τρόπο λειτουργίας αφύγρανσης, η εσωτερική μονάδα μειώνει την υγρασία του αέρα.

Η επιθυμητή θερμοκρασία μπορεί να ρυθμιστεί μέσω των πλήκτρων - ή +. (→ Κεφάλαιο 5.6)

Ο αριθμός στροφών εξαεριστήρα ορίζεται ως προεπιλογή σε χαμηλό αριθμό στροφών και δεν είναι δυνατόν να ρυθμιστεί.

Η κατακόρυφη ή η οριζόντια κατανομή αέρα μπορεί να ρυθμιστεί μέσω των πλήκτρων επιλογής ⁾ ή ⁾. (→ Κεφάλαιο 5.4)

5 Λειτουργίες χειρισμού και ένδειξης

5.1 Ενεργοποίηση και απενεργοποίηση του φωτισμού LED στην εσωτερική μονάδα

1. Πιέστε το πλήκτρο Light ⁾, για να ενεργοποιήσετε το φωτισμό LED της εσωτερικής μονάδας.
2. Πιέστε εκ νέου το πλήκτρο Light ⁾, για να απενεργοποιήσετε το φωτισμό LED της εσωτερικής μονάδας.
3. Πιέστε τρεις φορές το πλήκτρο Light ⁾, για να ενεργοποιήσετε το φωτισμό Auto Led ⁾ της εσωτερικής μονάδας.
   ◁ Κατά την επιλογή του φωτισμού Auto led ⁾, η εσωτερική μονάδα ρυθμίζει αυτόματα την ένταση φωτισμού, σύμφωνα με τη φωτεινότητα του φωτός περιβάλλοντος.
4. Πιέστε εκ νέου το πλήκτρο Light ⁾, για να απενεργοποιήσετε το φωτισμό Auto Led της εσωτερικής μονάδας.

5.2 Αλλαγή της μονάδας ένδειξης θερμοκρασίας

Προϋπόθεση: Το προϊόν είναι απενεργοποιημένο.

► Πιέστε ταυτόχρονα τα πλήκτρα Mode και − για 3 δευτερόλεπτα, για να εμφανίσετε τη θερμοκρασία σε βαθμούς Κελσίου ή Φαρενάιτ στην οθόνη του τηλεχειριστηρίου.

5.3 Ρύθμιση έντασης ήχου δέκτη σημάτων ραδιοσυχνοτήτων εσωτερικής μονάδας

► Πιέστε ταυτόχρονα το πλήκτρο Mode και το πλήκτρο επιλογής της οριζόντιας κατανομής αέρα, για να μειώσετε την ένταση ήχου του δέκτη σημάτων ραδιοσυχνοτήτων της εσωτερικής μονάδας κατά τη λειτουργία με το τηλεχειριστήριο.

5.4 Ρύθμιση της κατακόρυφης κατανομής αέρα

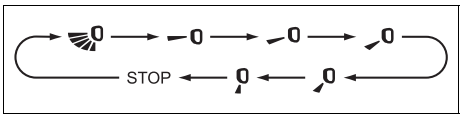

1. Πιέστε το πλήκτρο, για να ρυθμίσετε την κατακόρυφη κατανομή αέρα και ακολουθήστε ταυτόχρονα σε κάθε πάτημα του πλήκτρου την αλληλουχία λειτουργιών στην απεικόνιση.
2. **Εναλλακτική :**
   ► Κρατήστε το πλήκτρο πατημένο για περισσότερο από 2 δευτερόλεπτα, μέχρι να ρυθμιστεί η επιθυμητή γωνία κατανομής αέρα και ελευθερώστε το πλήκτρο, για να διατηρηθεί η κατεύθυνση.

5.5 Ρύθμιση της οριζόντιας κατανομής αέρα

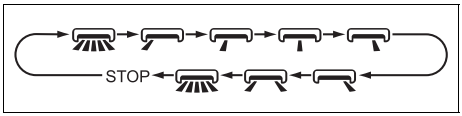

1. Πιέστε το πλήκτρο, για να ρυθμίσετε την οριζόντια κατανομή αέρα και ακολουθήστε ταυτόχρονα σε κάθε πάτημα του πλήκτρου την αλληλουχία λειτουργιών στην απεικόνιση.
2. **Εναλλακτική :**
   ► Κρατήστε το πλήκτρο πατημένο για περισσότερο από 2 δευτερόλεπτα, μέχρι να ρυθμιστεί η επιθυμητή γωνία κατανομής αέρα και ελευθερώστε το πλήκτρο, για να διατηρηθεί η κατεύθυνση.

5.6 Ρύθμιση της επιθυμητής θερμοκρασίας

1. Πιέστε τα πλήκτρα − ή +, για να ρυθμίσετε την επιθυμητή θερμοκρασία.
2. **Εναλλακτική 1:**
   ► Πιέστε εκ νέου τα πλήκτρα - ή +, για να μεταβάλετε την επιθυμητή θερμοκρασία κατά 1 βαθμό με κάθε πάτημα.
2. **Εναλλακτική 2:**
   ► Κρατήστε πατημένα τα πλήκτρα − ή +, για να μπορέσετε να μεταβάλετε ταχύτερα την επιθυμητή θερμοκρασία.

5.7 Ρύθμιση του αριθμού στροφών εξαεριστήρα

Πιέστε το πλήκτρο Fan, για να ρυθμίσετε τον αριθμό στροφών εξαεριστήρα και τηρήστε ταυτόχρονα την εξής αλληλουχία λειτουργιών:

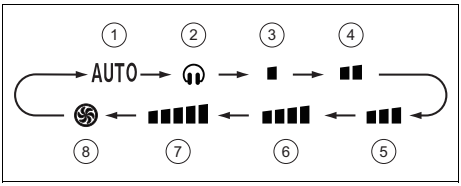

1	Τρόπος λειτουργίας αριθμού στροφών Auto	5	Μεσαίος αριθμός στροφών εξαεριστήρα
2	Τρόπος λειτουργίας αριθμού στροφών Quiet	6	Μεσαίος έως υψηλός αριθμός στροφών εξαεριστήρα
3	Χαμηλός αριθμός στροφών εξαεριστήρα	7	Υψηλός αριθμός στροφών εξαεριστήρα
4	Μεσαίος έως χαμηλός αριθμός στροφών εξαεριστήρα	8	Τρόπος λειτουργίας αριθμού στροφών Turbo

Υπόδειξη
Στον τρόπο λειτουργίας αφύγρανσης, ο εξαεριστήρας λειτουργεί μόνο με τον πιο χαμηλό αριθμό στροφών **(3)**.

Υπόδειξη
Στη λειτουργία ψύξης, η εσωτερική μονάδα ρυθμίζεται αυτόματα σε τρόπο λειτουργίας Ultra-Quiet, όταν η θερμοκρασία χώρου είναι χαμηλότερη από 25 ºC, με αποτέλεσμα να μειώνεται επίσης η στάθμη ηχητικής πίεσης.

5.7.1 Ενεργοποίηση της λειτουργίας X-Fan

- Πιέστε το πλήκτρο Fan για δύο δευτερόλεπτα στον τρόπο λειτουργίας ψύξης ή αφύγρανσης.
  - ◁ Στην οθόνη του τηλεχειριστηρίου εμφανίζεται η ένδειξη της ενεργοποιημένης λειτουργίας X-Fan και ο εξαεριστήρας συνεχίζει να λειτουργεί μερικά λεπτά ακόμη, με απενεργοποιημένη συσκευή, ώστε να απομακρυνθεί η υγρασία από τον εξατμιστή της εσωτερικής μονάδας.

Υπόδειξη
Η λειτουργία X-Fan δεν είναι διαθέσιμη στον αυτόματο τρόπο λειτουργίας καθώς και στους τρόπους λειτουργίας θέρμανσης και αερισμού.

5.8 Κλείδωμα του τηλεχειριστηρίου

- Πιέστε ταυτόχρονα τα πλήκτρα On/Off και − για 3 δευτερόλεπτα, για να ενεργοποιήσετε ή να απενεργοποιήσετε το κλείδωμα του τηλεχειριστηρίου.
  - ◁ Στην οθόνη του κλειδωμένου τηλεχειριστηρίου εμφανίζεται η ένδειξη κλειδώματος.
  - ◁ Όταν είναι ενεργοποιημένη η λειτουργία κλειδώματος και προσπαθήσετε να πραγματοποιήσετε κάποιο χειρισμό με το τηλεχειριστήριο, το σύμβολο αναβοσβήνει τρεις φορές στην οθόνη, χωρίς να αποστέλλεται σήμα στη μονάδα.

5.9 Λειτουργία Sleep

Με τη λειτουργία Sleep μπορεί να προσαρμοστεί η θερμοκρασία χώρου κατά τις ώρες ύπνου. Με αυτή τη λειτουργία αυξάνεται ή άνεση και βελτιστοποιείται η κατανάλωση ρεύματος με 4 διαφορετικές ρυθμίσεις. Όταν έχει ρυθμιστεί η λειτουργία Sleep, το σύστημα προσαρμόζει αυτόματα τη θερμοκρασία.

5.9.1 Τρόπος λειτουργίας Sleep

Στη λειτουργία ψύξης, όταν είναι ενεργοποιημένος ο τρόπος λειτουργίας Sleep, μέσα σε μία ώρα αυξάνεται η θερμοκρασία κατά 1 °C και μετά από 2 ώρες λειτουργίας κατά 2 °C και στη συνέχεια διατηρείται σε αυτήν την τιμή.

Στη λειτουργία θέρμανσης, όταν είναι ενεργοποιημένος ο τρόπος λειτουργίας Sleep, μέσα σε μία ώρα μειώνεται η θερμοκρασία κατά 1 °C και μετά από 2 ώρες λειτουργίας κατά 2 °C και στη συνέχεια διατηρείται σε αυτήν την τιμή.

5.9.2 Τρόπος λειτουργίας Sleep

5.9.2.1 Λειτουργία ψύξης ή αφύγρανσης

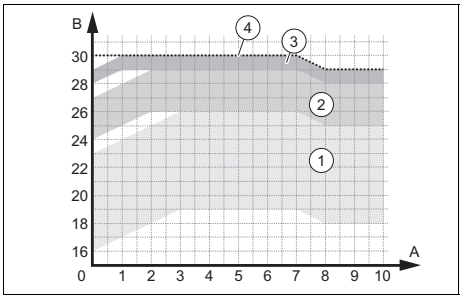

1	Περιοχές λειτουργίας – θερμοκρασία ρυθμισμένη μεταξύ 16 και 23 °C	3	Περιοχές λειτουργίας – θερμοκρασία ρυθμισμένη μεταξύ 28 και 29 °C
2	Περιοχές λειτουργίας – θερμοκρασία ρυθμισμένη μεταξύ 24 και 27 °C	4	Περιοχές λειτουργίας – θερμοκρασία ρυθμισμένη στους 30 °C

5.9.2.2 Λειτουργία θέρμανσης

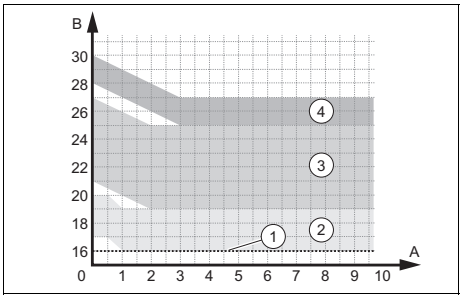

1	Περιοχές λειτουργίας – θερμοκρασία ρυθμισμένη στους 16 °C	3	Περιοχές λειτουργίας – θερμοκρασία ρυθμισμένη μεταξύ 21 και 27 °C
2	Περιοχές λειτουργίας – θερμοκρασία ρυθμισμένη μεταξύ 17 και 20 °C	4	Περιοχές λειτουργίας – θερμοκρασία ρυθμισμένη μεταξύ 28 και 30 °C

5.9.3 Τρόπος λειτουργίας Sleep

Ο τρόπος λειτουργίας Sleep επιτρέπει τον προγραμματισμό της θερμοκρασίας για κάθε μία από τις επόμενες οκτώ ώρες.

- ▶ Κάντε στον τρόπο λειτουργίας Sleep παρατεταμένα κλικ στο πλήκτρο Health, για να μεταβείτε στη ρύθμιση της θερμοκρασίας.
- ▶ Ρυθμίστε την επιθυμητή θερμοκρασία με τα πλήκτρα − και + και πιέστε στη συνέχεια εκ νέου το πλήκτρο Health, για να επιβεβαιώσετε την επιλογή θερμοκρασίας για την πρώτη ώρα.
- ▶ Επαναλάβετε τη διαδικασία για την επιλογή της επιθυμητής θερμοκρασίας στις επόμενες οκτώ ώρες.
  - ◁ Μετά από την ολοκλήρωση της επιλογής, η οθόνη του τηλεχειριστηρίου επιστρέφει και πάλι στην αρχική της κατάσταση και απεικονίζει τον ενεργοποιημένο τρόπο λειτουργίας Sleep.
  - ◁ Κατά τον προγραμματισμό, εάν εντός 10 δευτερολέπτων δεν πατηθεί κανένα πλήκτρο, το τηλεχειριστήριο εγκαταλείπει αυτόματα τη ρύθμιση του τρόπου λειτουργίας Sleep και επιστρέφει στην αρχική οθόνη απεικόνισης.
  - ◁ Εάν κατά τη διαδικασία ρύθμισης πατηθούν τα πλήκτρα On/Off, Mode, Timer ή Sleep ή άλλες λειτουργίες, πραγματοποιείται επίσης έξοδος από τη ρύθμιση του τρόπου λειτουργίας Sleep.

5.10 Ενεργοποίηση / απενεργοποίηση του τρόπου λειτουργίας νύχτας (Night)

1. Πιέστε το πλήκτρο Sleep με ενεργοποιημένη λειτουργία ψύξης ή λειτουργία θέρμανσης και ρυθμίστε τον αριθμό στροφών ανεμιστήρα σε τρόπο λειτουργίας Quiet ή σε χαμηλό αριθμό στροφών.
   - ◁ Ο αριθμός στροφών ανεμιστήρα της εξωτερικής μονάδας και η συ-

χνότητα του συμπιεστή μειώνονται, με αποτέλεσμα να μειώνεται επίσης η στάθμη ηχητικής πίεσης.

2. Πιέστε εκ νέου το πλήκτρο Sleep ☾ ή ρυθμίστε τον αριθμό στροφών ανεμιστήρα σε μια υψηλότερη βαθμίδα, για να απενεργοποιήσετε τον τρόπο λειτουργίας νύχτας.

5.11 Λειτουργία Timer

Η λειτουργία Timer ◷ επιτρέπει τον προγραμματισμό του χρόνου απενεργοποίησης (Timer Off) ή ενεργοποίησης (Timer On) της μονάδας.

Η περιοχή προγραμματισμού του χρονοδιακόπτη βρίσκεται μεταξύ των 0,5 και των 24 ωρών.

5.11.1 Ενεργοποίηση / απενεργοποίηση της λειτουργίας Timer Off

1. Πιέστε με ενεργοποιημένη συσκευή μία φορά το πλήκτρο Timer ◷, για να προγραμματίσετε το χρόνο απενεργοποίησης.
   ◁ Οι ενδείξεις HOUR και OFF αναβοσβήνουν στην οθόνη του τηλεχειριστηρίου.
2. Πιέστε τα πλήκτρα − και + για 5 δευτερόλεπτα, για να προγραμματίσετε το χρόνο απενεργοποίησης.
   ◁ Για κάθε πάτημα του πλήκτρου − ή +, τα διαστήματα αυξάνονται ή μειώνονται κατά 30 λεπτά.
   ◁ Κρατήστε πατημένα τα πλήκτρα − ή + για 2 δευτερόλεπτα, για να αυξήσετε ή να μειώσετε γρήγορα το χρόνο
3. Απελευθερώστε το πλήκτρο, μόλις επιτευχθεί ο επιθυμητός χρόνος.
4. Πιέστε εκ νέου το πλήκτρο Timer ◷, για να επιβεβαιώσετε τον προγραμματισμό.
   ◁ Οι ενδείξεις HOUR και OFF δεν αναβοσβήνουν στην οθόνη του τηλεχειριστηρίου.

Υπόδειξη
Για να ακυρώσετε τον προγραμματισμό του χρόνου απενεργοποίησης, πιέστε εκ νέου το πλήκτρο Timer ◷.

Υπόδειξη
Το χρονικό διάστημα μεταξύ δύο ενεργειών χειρισμού του τηλεχειριστηρίου δεν επιτρέπεται να υπερβαίνει τα 5 δευτερόλεπτα. Διαφορετικά εμφανίζεται αυτόματα η κατάσταση προγραμματισμού.

5.11.2 Ενεργοποίηση / απενεργοποίηση της λειτουργίας Timer On

1. Πιέστε με απενεργοποιημένη συσκευή μία φορά το πλήκτρο Timer ◷, για να προγραμματίσετε το χρόνο ενεργοποίησης.
   ◁ Οι ενδείξεις HOUR και ON αναβοσβήνουν στην οθόνη του τηλεχειριστηρίου.
2. Πιέστε τα πλήκτρα − και + για 5 δευτερόλεπτα, για να προγραμματίσετε το χρόνο ενεργοποίησης.
   ◁ Για κάθε πάτημα του πλήκτρου − ή +, τα διαστήματα αυξάνονται ή μειώνονται κατά 30 λεπτά.
   ◁ Κρατήστε πατημένα τα πλήκτρα − ή + για 2 δευτερόλεπτα, για να αυξήσετε ή να μειώσετε γρήγορα το χρόνο
3. Απελευθερώστε το πλήκτρο, μόλις επιτευχθεί ο επιθυμητός χρόνος.
4. Πιέστε εκ νέου το πλήκτρο Timer ◷, για να επιβεβαιώσετε τον προγραμματισμό.
   ◁ Οι ενδείξεις HOUR και ON δεν αναβοσβήνουν στην οθόνη του τηλεχειριστηρίου.

Υπόδειξη
Για να ακυρώσετε τον προγραμματισμό του χρόνου ενεργοποίησης, πιέστε εκ νέου το πλήκτρο Timer ⏲.

Υπόδειξη
Το χρονικό διάστημα μεταξύ δύο ενεργειών χειρισμού του τηλεχειριστηρίου δεν επιτρέπεται να υπερβαίνει τα 5 δευτερόλεπτα. Διαφορετικά εμφανίζεται αυτόματα η κατάσταση προγραμματισμού.

5.12 Ενεργοποίηση / απενεργοποίηση του τρόπου λειτουργίας I FEEL

Υπόδειξη
Ο τρόπος λειτουργίας I FEEL χρησιμοποιεί τον αισθητήρα θερμοκρασίας του τηλεχειριστηρίου για τον καλύτερο έλεγχο της θερμοκρασίας χώρου και του ρεύματος αέρα.

1. Πιέστε τα πλήκτρα Health και +, για να ενεργοποιήσετε / απενεργοποιήσετε τον τρόπο λειτουργίας I FEEL.
   ◁ Όταν είναι ενεργοποιημένος ο τρόπος λειτουργίας I FEEL, στην οθόνη εμφανίζεται η ένδειξη .

Προϋπόθεση: Ο τρόπος λειτουργίας I FEEL είναι ενεργοποιημένος

▶ Βεβαιωθείτε ότι το τηλεχειριστήριο:
- Βρίσκεται κοντά σας.
- Βρίσκεται εντός της εμβέλειας της εσωτερικής μονάδας.
- Δεν βρίσκεται κοντά σε πηγή θερμότητας ή ψύχους.

5.13 Λειτουργία εξοικονόμησης ενέργειας, ενεργοποίηση / απενεργοποίηση

1. Επιλέξτε τον τρόπο λειτουργίας ψύξης ❄.
2. Κρατήστε πατημένα ταυτόχρονα τα πλήκτρα Mode και Timer ⏲, για να ενεργοποιήσετε / απενεργοποιήσετε τη λειτουργία εξοικονόμησης ενέργειας.
   ◁ Η οθόνη του τηλεχειριστηρίου εμφανίζει την ένδειξη "SE" και η μονάδα ρυθμίζει αυτόματα τη θερμοκρασία στους 27 ºC, ώστε να επιτευχθεί η καλύτερη δυνατή απόδοση και εξοικονόμηση ενέργειας.

Υπόδειξη
Στην οικονομική λειτουργία του τρόπου λειτουργίας ψύξης, η ταχύτητα του εξαεριστήρα είναι ρυθμισμένη ως προεπιλογή σε αυτόματη λειτουργία και δεν μπορεί να προσαρμοστεί.

Υπόδειξη
Η οικονομική λειτουργία του τρόπου λειτουργίας ψύξης δεν είναι συμβατή με τη λειτουργία Sleep.

5.14 Λειτουργία περιορισμού ισχύος

Η λειτουργία περιορισμού ισχύος μειώνει τη συχνότητα του συμπιεστή, περιορίζοντας έτσι την κατανάλωση της συσκευής και μειώνοντας το επίπεδο πίεσης και ηχητικής έντασης.

▶ Πιέστε ταυτόχρονα τα πλήκτρα Mode και Sleep ☾, για να ενεργοποιήσετε τη λειτουργία.
   ◁ Στην οθόνη του τηλεχειριστηρίου εμφανίζεται το σύμβολο και η συχνότητα του συμπιεστή μειώνεται στο 75 %.

- Πιέστε εκ νέου τα πλήκτρα Mode και Sleep ☾, για να αυξήσετε το βαθμό της λειτουργίας.
  - ◁ Στην οθόνη του τηλεχειριστηρίου εμφανίζεται το σύμβολο ⏬ και η συχνότητα του συμπιεστή μειώνεται στο 50 %.
- Πιέστε εκ νέου ταυτόχρονα τα πλήκτρα Mode και Sleep ☾, για να απενεργοποιήσετε τη λειτουργία.

Υπόδειξη
Όταν η συσκευή απενεργοποιείται, η λειτουργία περιορισμού ισχύος ακυρώνεται. Εάν θέλετε να επανενεργοποιήσετε τη λειτουργία, πιέστε με ενεργοποιημένη συσκευή εκ νέου ταυτόχρονα τα πλήκτρα Mode και Sleep ☾.
Όταν η τρέχουσα ισχύς βρίσκεται κάτω από τη μέγιστη ισχύ του τρόπου λειτουργίας ⏬, η ισχύς δεν είναι δυνατόν να περιοριστεί, όταν έχει ενεργοποιηθεί αυτός ο τρόπος λειτουργίας. Κατά την εγκατάσταση με μία εξωτερική μονάδα και δύο ή περισσότερες εσωτερικές μονάδες, η εξωτερική μονάδα μεταβαίνει σε τρόπο λειτουργίας περιορισμού ισχύος, εάν σε μία από τις εσωτερικές μονάδες ενεργοποιηθεί η λειτουργία περιορισμού ισχύος, ενώ εάν ενεργοποιηθεί σε δύο εσωτερικές μονάδες ο τρόπος λειτουργίας περιορισμού ισχύος, η εξωτερική μονάδα περιορίζεται στην εκάστοτε χαμηλότερη ισχύ των δύο εσωτερικών μονάδων.

5.15 Απεικόνιση της θερμοκρασίας και της υγρασίας χώρου

Προεργασία

- Κρατήστε πατημένα ταυτόχρονα τα πλήκτρα On/Off ⏻ και ⏲, για να εμφανιστεί η θερμοκρασία και η υγρασία χώρου και τηρήστε επίσης σε κάθε πάτημα αυτών των πλήκτρων την παρακάτω αλληλουχία λειτουργιών.

1. Πιέστε ταυτόχρονα τα πλήκτρα On/Off ⏻ και ⏲, ώστε η ένδειξη θερμοκρασίας της εσωτερικής μονάδας να εμφανίσει τη θερμοκρασία εσωτερικού χώρου.
   - ◁ Στην οθόνη του τηλεχειριστηρίου εμφανίζεται η ένδειξη 🏠.
2. Πιέστε ταυτόχρονα τα πλήκτρα On/Off ⏻ και ⏲, ώστε η ένδειξη θερμοκρασίας της εσωτερικής μονάδας να εμφανίσει την υγρασία χώρου.
   - ◁ Στην οθόνη του τηλεχειριστηρίου εμφανίζεται η ένδειξη 🏠.

Υπόδειξη
Ενδέχεται να έχει παρουσιαστεί απόκλιση κατά τη μέτρηση της υγρασίας και της φωτοευαισθησίας.

3. Πιέστε ακόμη μία φορά ταυτόχρονα τα πλήκτρα On/Off ⏻ και ⏲, για να εγκαταλείψετε αυτή τη λειτουργία.

5.16 Λειτουργία Humidity

Η λειτουργία Humidity επιτρέπει την επιλογή διαφόρων βαθμών υγρασίας στον τρόπο λειτουργίας ψύξης ❄ και στον τρόπο λειτουργίας αφύγρανσης 💧.

5.16.1 Ενεργοποίηση της λειτουργίας Humidity στον τρόπο λειτουργίας ψύξης ❄

Προεργασία

- Πιέστε το πλήκτρο Humidity 💧, για να επιλέξετε τον έλεγχο υγρασίας στον τρόπο λειτουργίας ψύξης, την έξυπνη αφύγρανση στον τρόπο λειτουργίας ψύξης ή το γενικό τρόπο λειτουργίας ψύξης

και τηρήστε ταυτόχρονα σε κάθε πάτημα αυτού του πλήκτρου την παρακάτω αλληλουχία λειτουργιών.

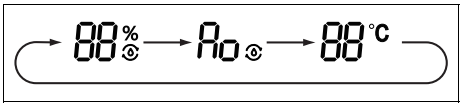

1. Πιέστε μία φορά το πλήκτρο Humidity, για να επιλέξετε τον έλεγχο υγρασίας στη λειτουργία ψύξης.
   ◁ Στην οθόνη του τηλεχειριστηρίου εμφανίζεται η ένδειξη και η τιμή υγρασίας "88" και το σύμβολο "%" αναβοσβήνουν για 5 δευτερόλεπτα.
2. Πιέστε τα πλήκτρα − και + για 5 δευτερόλεπτα, για να ρυθμίσετε το βαθμό υγρασίας.

Υπόδειξη
Στον τρόπο λειτουργίας ελέγχου υγρασίας στη λειτουργία ψύξης, η περιοχή ρύθμισης ανέρχεται σε 40 % έως 80 %.
Εάν η επιλεγμένη υγρασία αέρα είναι ψηλότερη από την τρέχουσα υγρασία αέρα χώρου, η ρυθμισμένη υγρασία αέρα δεν μπορεί να επιτευχθεί.
Η θερμοκρασία μπορεί να ρυθμιστεί με τη λειτουργία ελέγχου υγρασίας στον τρόπο λειτουργίας ψύξης.

3. Πιέστε δύο φορές το πλήκτρο Humidity, για να επιλέξετε τη λειτουργία έξυπνης αφύγρανσης στη λειτουργία ψύξης.
   ◁ Στην οθόνη του τηλεχειριστηρίου εμφανίζεται η ένδειξη και η ένδειξη "Ao" αναβοσβήνει για 5 δευτερόλεπτα.

Υπόδειξη
Η θερμοκρασία μπορεί να ρυθμιστεί στη λειτουργία έξυπνης αφύγρανσης.
Ο βαθμός υγρασίας στη λειτουργία της έξυπνης αφύγρανσης ρυθμίζεται αυτόματα.

4. Πιέστε τρεις φορές το πλήκτρο Humidity, για να επιλέξετε το γενικό τρόπο λειτουργίας ψύξης.

5.16.2 Ενεργοποίηση της λειτουργίας Humidity στον τρόπο λειτουργίας αφύγρανσης

Προεργασία

► Πιέστε το πλήκτρο Humidity, για να επιλέξετε τον έλεγχο υγρασίας στον τρόπο λειτουργίας αφύγρανσης, τη συνεχή αφύγρανση ή το γενικό τρόπο λειτουργίας αφύγρανσης και τηρήστε ταυτόχρονα σε κάθε πάτημα αυτού του πλήκτρου την παρακάτω αλληλουχία λειτουργιών.

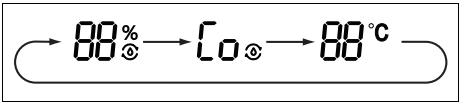

1. Πιέστε μία φορά το πλήκτρο Humidity, για να επιλέξετε τον έλεγχο υγρασίας στη λειτουργία αφύγρανσης.
   ◁ Στην οθόνη του τηλεχειριστηρίου εμφανίζεται η ένδειξη και η τιμή υγρασίας "88" και το σύμβολο "%" αναβοσβήνουν για 5 δευτερόλεπτα.
2. Πιέστε τα πλήκτρα − και + για 5 δευτερόλεπτα, για να ρυθμίσετε το βαθμό υγρασίας.

Υπόδειξη
Στον τρόπο λειτουργίας ελέγχου υγρασίας στη λειτουργία αφύγρανσης, η περιοχή ρύθμισης ανέρχεται σε 30 % έως 70 %.
Εάν η επιλεγμένη υγρασία αέρα είναι ψηλότερη από την τρέχουσα υγρασία αέρα χώρου, η ρυθμισμένη υγρασία αέρα δεν μπορεί να επιτευχθεί.
Η θερμοκρασία δεν μπορεί να ρυθμιστεί με τη λειτουργία ελέγχου υγρασίας στον τρόπο λειτουργίας αφύγρανσης.

3. Πιέστε δύο φορές το πλήκτρο Humidity, για να επιλέξετε τη λειτουργία συνεχούς αφύγρανσης.
   ◁ Στην οθόνη του τηλεχειριστηρίου εμφανίζεται η ένδειξη και η ένδειξη "Co" αναβοσβήνει για 5 δευτερόλεπτα.

Υπόδειξη
Η θερμοκρασία δεν μπορεί να ρυθμιστεί στη λειτουργία συνεχούς αφύγρανσης στον τρόπο λειτουργίας αφύγρανσης.
Ο βαθμός υγρασίας και η θερμοκρασία στη λειτουργία της συνεχούς αφύγρανσης ρυθμίζονται αυτόματα.

4. Πιέστε τρεις φορές το πλήκτρο Humidity, για να επιλέξετε το γενικό τρόπο λειτουργίας αφύγρανσης.

5.17 Λειτουργία Health

Η λειτουργία Health επιτρέπει την ενεργοποίηση του ιονιστή σωματιδίων για τον καθαρισμό του αέρα (Cold Plasma) και για το φως UVC, το οποίο αποστειρώνει το περιβάλλον από παθογόνους μικροοργανισμούς.

5.17.1 Ενεργοποίηση της λειτουργίας Health

Προεργασία

► Πιέστε το πλήκτρο Health, για να ενεργοποιήσετε τη λειτουργία Health και τηρήστε ταυτόχρονα σε κάθε πάτημα αυτού του πλήκτρου την παρακάτω αλληλουχία λειτουργιών.

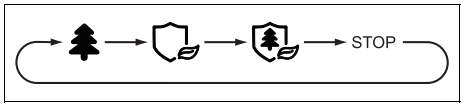

1. Πιέστε μία φορά το πλήκτρο Health, για να ενεργοποιήσετε τη λειτουργία Cold Plasma.
   ◁ Στην οθόνη του τηλεχειριστηρίου εμφανίζεται η ένδειξη .
2. Πιέστε δύο φορές το πλήκτρο Health, για να ενεργοποιήσετε το φως UVC.
   ◁ Στην οθόνη του τηλεχειριστηρίου εμφανίζεται η ένδειξη .
3. Πιέστε τρεις φορές το πλήκτρο Health, για να ενεργοποιήσετε ταυτόχρονα τη λειτουργία Cold Plasma και το φως UVC.
4. Πιέστε εκ νέου το πλήκτρο, για να εγκαταλείψετε τη λειτουργία Health.

5.18 Λειτουργία ταχείας ψύξης

► Επιλέξτε τον τρόπο λειτουργίας ψύξης.

► Πιέστε ταυτόχρονα τα πλήκτρα On/Off και +, για να ενεργοποιήσετε τη λειτουργία ταχείας ψύξης.
   ◁ Στην οθόνη του τηλεχειριστηρίου εμφανίζεται το σύμβολο και η θερμοκρασία ορίζεται στους 25 ºC, ενώ ταυτόχρονα το σύμβολο αναβοσβήνει για 5 δευτερόλεπτα.

► Πιέστε εκ νέου τα πλήκτρα On/Off και +.
   ◁ Στην οθόνη του τηλεχειριστηρίου εμφανίζεται το σύμβολο και η θερμοκρασία ορίζεται στους 16 ºC, ενώ ταυτόχρονα το σύμβολο αναβοσβήνει για 5 δευτερόλεπτα.

- Πιέστε ταυτόχρονα τα πλήκτρα On/Off και +.
  - ◁ Στην οθόνη του τηλεχειριστηρίου εμφανίζεται το σύμβολο ❄ και η μονάδα λειτουργεί κυκλικά σε κανονικό τρόπο λειτουργίας ψύξης.
- Πιέστε τα πλήκτρα − ή + για 5 δευτερόλεπτα, για να ρυθμίσετε την επιθυμητή θερμοκρασία. Ταυτόχρονα αναβοσβήνει η θερμοκρασία, που έχει οριστεί για την εκάστοτε λειτουργία.
- Πιέστε το πλήκτρο Fan για 5 δευτερόλεπτα, για να ρυθμίσετε τον αριθμό στροφών του εξαεριστήρα. Ταυτόχρονα αναβοσβήνει η θερμοκρασία, που έχει οριστεί για την εκάστοτε λειτουργία. (→ Κεφάλαιο 5.7)

Υπόδειξη
Εάν η θερμοκρασία και ο αριθμός στροφών του εξαεριστήρα δεν ρυθμιστούν εντός 5 δευτερολέπτων, η συσκευή λειτουργεί για 20 λεπτά με την τρέχουσα καθορισμένη θερμοκρασία και τον τρέχοντα καθορισμένο αριθμό στροφών του εξαεριστήρα. Μετά από αυτά τα 20 λεπτά, η λειτουργία ταχείας ψύξης απενεργοποιείται και αποκαθίσταται και πάλι η προηγούμενη κατάσταση.

5.19 Λειτουργία αυτοκαθαρισμού της εσωτερικής μονάδας

Η λειτουργία αυτοκαθαρισμού αποτρέπει τη συγκέντρωση ρύπων και μούχλας, απομακρύνοντας την υγρασία στην εσωτερική μονάδα.

Όταν είναι ενεργοποιημένη η λειτουργία αυτοκαθαρισμού, η μονάδα αρχίζει να λειτουργεί σε λειτουργία ψύξης με χαμηλό αριθμό στροφών ανεμιστήρα. Σε αυτή τη διαδικασία, το νερό συμπύκνωσης ξεπλένει τη σκόνη του εναλλάκτη. Η συσκευή ενεργοποιείται στη συνέχεια σε λειτουργία θέρμανσης, ενώ ο ανεμιστήρας λειτουργεί σε χαμηλή βαθμίδα, για να στεγνώσει τον εναλλάκτη και το εσωτερικό της μονάδας. Τέλος, η μονάδα μεταβαίνει σε λειτουργία αερισμού, για να ολοκληρωθεί πλήρως το στέγνωμα.

5.20 Ενεργοποίηση της λειτουργίας αυτοκαθαρισμού της εσωτερικής μονάδας

1. Πιέστε σε απενεργοποιημένη συσκευή για 5 δευτερόλεπτα ταυτόχρονα το πλήκτρο Mode και το πλήκτρο επιλογής της κατακόρυφης κατανομής αέρα, για να εκκινηθεί η λειτουργία αυτοκαθαρισμού.
   - ◁ Η οθόνη της εσωτερικής μονάδας απεικονίζει τα γράμματα CL .
2. Πιέστε εκ νέου το πλήκτρο Mode και το πλήκτρο επιλογής της κατακόρυφης κατανομής αέρα, για να σταματήσετε αυτή τη λειτουργία.
   - ◁ Εάν η λειτουργία αυτοκαθαρισμού χρειαστεί να διακοπεί πριν από την ολοκλήρωση της διαδικασίας, η συσκευή συνεχίζει να λειτουργεί για μικρό χρονικό διάστημα, με ενεργοποιημένο εξαεριστήρα σε χαμηλό αριθμό στροφών, για να στεγνώσει η μονάδα.

Υπόδειξη
Η πλήρης διαδικασία της λειτουργίας αυτοκαθαρισμού διαρκεί περ. 30 λεπτά.

5.21 Λειτουργία με περισσότερες από μία εσωτερικές μονάδες

Εάν το σύστημα κλιματισμού σας αποτελείται από περισσότερες από μία εσωτερικές μονάδες, η ρύθμιση της θερμοκρασίας για τους επιμέρους χώρους πραγματοποιείται ανεξάρτητα μεταξύ τους.

Βεβαιωθείτε ότι όλες οι εσωτερικές μονάδες έχουν ρυθμιστεί είτε σε λειτουργία ψύξης είτε σε λειτουργία θέρμανσης, ώστε το σύστημα να λειτουργεί με τον προβλεπόμενο τρόπο.

6 Συνδεσιμότητα Wi-Fi

6.1 Λειτουργία WiFi

Η λειτουργία WiFi επιτρέπει στον ιδιοκτήτη να συνδέσει τη συσκευή κλιματισμού με το κινητό τηλέφωνο ή το tablet του, ώστε να μπορεί να ελέγχει τη λειτουργία ή τον προγραμματισμό εξ αποστάσεως, μέσω μιας εφαρμογής.

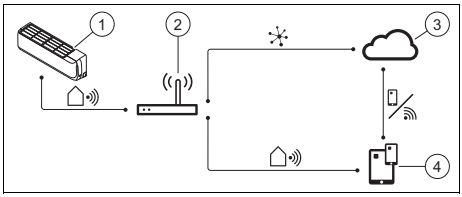

1	Έξυπνη εσωτερική μονάδα	3	Cloud
2	Ασύρματος δρομολογητής (Router)	4	Εφαρμογή για τον έλεγχο κινητών συσκευών

6.2 Ενεργοποίηση / απενεργοποίηση της λειτουργίας WiFi

1. Πιέστε το πλήκτρο ᯤ, για να ενεργοποιήσετε τη λειτουργία WiFi.
   ◁ Η ένδειξη WiFi εμφανίζεται στην οθόνη.
2. Κρατήστε πατημένο το πλήκτρο ᯤ για 5 δευτερόλεπτα, ώστε να απενεργοποιηθεί η λειτουργία WiFi.

6.3 Λήψη και εγκατάσταση της εφαρμογής

Υπόδειξη

Παρακαλώ να λάβετε υπόψη ότι η εφαρμογή διατίθεται από εξωτερικό προμηθευτή, ο οποίος δεν είναι συνδεδεμένος με τη Vaillant.

Η Vaillant δεν αναλαμβάνει καμία ευθύνη για τη λειτουργία, τις ιδιότητες, τη διαθεσιμότητα και την έκταση αυτής της εφαρμογής τρίτων.

Εάν αποφασίσετε να χρησιμοποιήσετε την εφαρμογή, υπόκεισθε στους γενικούς όρους συναλλαγών του εξωτερικού προμηθευτή.

Δεν παρέχουμε καμία εγγύηση για ειδικές λειτουργίες αυτής της εφαρμογής και δεν αναλαμβάνουμε καμία ευθύνη, εκτός εάν αυτό προβλέπεται από την ισχύουσα νομοθεσία.

Ο εξωτερικός προμηθευτής είναι υπεύθυνος για την αποθήκευση, τη χρήση και την επεξεργασία των δεδομένων σας.

Διαβάστε τους κανονισμούς προστασίας δεδομένων του προμηθευτή που εφαρμόζονται για τη χρήση της εφαρμογής, πριν εγκαταστήσετε την εφαρμογή.

Η Vaillant δεν καταχωρεί ή αποθηκεύει τα δεδομένα σας που μεταδίδονται στον εξωτερικό προμηθευτή.

Κωδικός QR για τη λήψη και την εγκατάσταση της εφαρμογής

7 Φροντίδα και συντήρηση

7.1 Φροντίδα προϊόντος

- ► Καθαρίζετε την επένδυση με ένα νωπό πανί και λίγο σαπούνι χωρίς διαλυτικό.
- ► Μη χρησιμοποιείτε σπρέι, τριβικά καθαριστικά, απορρυπαντικά, καθαριστικά που περιέχουν διαλυτικά ή χλώριο.

7.2 Καθαρισμός εσωτερικής μονάδας

1. Σκουπίστε την επένδυση της εσωτερικής μονάδας με ένα μαλακό, στεγνό πανί.
2. Εάν υπάρχουν επίμονοι ρύποι, καθαρίστε την επένδυση με νερό και ένα ουδέτερο καθαριστικό μέσο.
   – Μη χρησιμοποιείτε καθαριστικά μέσα στο εσωτερικό της εσωτερικής μονάδας.

7.3 Καθαρισμός εξωτερικής μονάδας

1. Σκουπίστε την επένδυση της εξωτερικής μονάδας με ένα στεγνό πανί.
2. Απομακρύνετε, εάν απαιτείται, τυχόν ρύπους από την επιφάνεια της εισόδου αέρα.
3. Εάν η εξωτερική μονάδα βρίσκεται σε περιβάλλον με αυξημένη σκόνη, καθαρίστε τα πτερύγια του εναλλάκτη θερμότητας σε τακτική βάση με μια μαλακή βούρτσα.

7.4 Καθαρισμός συσκευής τηλεχειρισμού

- ► Για τον καθαρισμό του τηλεχειριστηρίου επιτρέπεται να χρησιμοποιείται μόνο ένα στεγνό πανί.

7.5 Καθαρισμός του φίλτρου αέρα

Προσοχή!
Κίνδυνος πρόκλησης βλαβών λειτουργίας ή δυσλειτουργιών!

Τυχόν διατάξεις στο φίλτρο ενάντια στον καπνό και στις δυσάρεστες οσμές ή ο χρησιμοποιημένος αέρας στο εσωτερικό του ενδέχεται να προκαλέσουν ρύπανση ή ακόμη και ζημιά στον εναλλάκτη θερμότητας.

- ► Τέτοιες διατάξεις πρέπει, εάν απαιτείται, να τοποθετούνται στην έξοδο αέρα της εσωτερικής μονάδας.
- ► Βεβαιωθείτε ότι αυτές οι διατάξεις είναι ενεργές, μόνο όταν είναι ενεργοποιημένος ο ανεμιστήρας.

1. Καθαρίστε τα φίλτρα αέρα τουλάχιστον κάθε 3 μήνες.

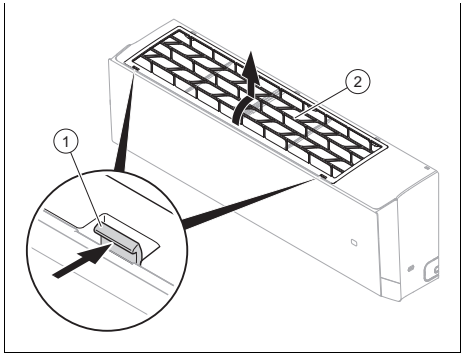

2. Πιέστε τις λαβές **(1)** στις δύο πλευρές του φίλτρου και τραβήξτε τις προς τα επάνω, για να αποσυνδέσετε την πίσω πλευρά του και στη συνέχεια μπορείτε να αφαιρέσετε το φίλτρο **(2)**.
3. Καθαρίστε το φίλτρο αέρα με μια ηλεκτρική σκούπα ή με ζεστό νερό (μέγ. 45 °C) και ένα ουδέτερο καθαριστικό μέσο.

4. Βεβαιωθείτε ότι τα φίλτρα είναι εντελώς στεγνά, πριν τα επανατοποθετήσετε στην εσωτερική μονάδα.
5. 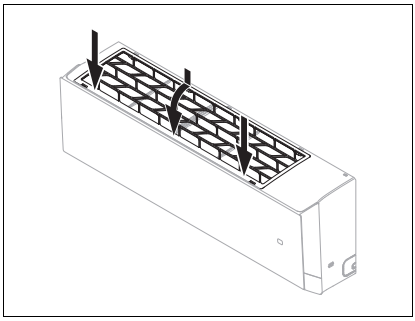

   Επανατοποθετήστε το φίλτρο μετά από τον καθαρισμό του με την αντίστροφη σειρά.
   ◁ Εάν συνεχίζουν να υπάρχουν δυσάρεστες οσμές, το φίλτρο πρέπει να αντικατασταθεί.

7.6 Συντήρηση

Προϋπόθεση για τη συνεχή ασφάλεια λειτουργίας, την αξιοπιστία και την υψηλή διάρκεια ζωής είναι η ετήσια επιθεώρηση / συντήρηση του προϊόντος από έναν εξουσιοδοτημένο εξειδικευμένο τεχνικό.

8 Θέση εκτός λειτουργίας

8.1 Προσωρινή θέση εκτός λειτουργίας του προϊόντος

► Πιέστε το πλήκτρο On / Off.
◁ Η οθόνη σβήνει.

8.2 Οριστική θέση εκτός λειτουργίας του προϊόντος

► Αναθέστε σε έναν εγκαταστάτη τεχνικό την οριστική θέση εκτός λειτουργίας του προϊόντος. Παρακαλώ απευθυνθείτε σε έναν εξουσιοδοτημένο τεχνικό.

8.2.1 Ανάθεση απόρριψης ψυκτικού μέσου

Το προϊόν περιέχει το ψυκτικό μέσο R32, το οποίο δεν επιτρέπεται να απελευθερωθεί στην ατμόσφαιρα.

► Η απόρριψη του ψυκτικού μέσου επιτρέπεται να ανατίθεται μόνο σε εξειδικευμένο εγκαταστάτη τεχνικό.

9 Ανακύκλωση και απόρριψη

Απόρριψη της συσκευασίας

► Επιτρέπετε η απόρριψη της συσκευασίας να γίνεται από τον εξειδικευμένο τεχνικό, ο οποίος έχει εγκαταστήσει το προϊόν.

Απόρριψη προϊόντος

Εάν το προϊόν φέρει αυτή τη σήμανση:

► Μην απορρίπτετε σε αυτήν την περίπτωση το προϊόν στα οικιακά απορρίμματα.
► Αντί αυτού παραδώστε το προϊόν σε ένα σημείο συγκέντρωσης για ηλεκτρικές ή ηλεκτρονικές παλαιές συσκευές.

Απόρριψη μπαταριών / συσσωρευτών

Εάν το προϊόν περιέχει μπαταρίες / συσσωρευτές, που φέρουν αυτή τη σήμανση:

► Απορρίψτε σε αυτήν την περίπτωση τις μπαταρίες / τους συσσωρευτές σε ένα σημείο συγκέντρωσης για μπαταρίες / συσσωρευτές.
◁ **Προϋπόθεση:** Οι μπαταρίες / συσσωρευτές μπορούν να αφαιρεθούν χωρίς να καταστραφούν από το προϊόν. Διαφορετικά, οι μπαταρίες / συσσωρευτές απορρίπτονται μαζί με το προϊόν.
► Σύμφωνα με τις σχετικές νομικές διατάξεις, η επιστροφή των χρησιμοποιημένων μπαταριών είναι υποχρεωτική, διότι οι μπαταρίες / συσσωρευτές ενδέχεται να περιέχουν ουσίες βλαβερές για την υγεία και το περιβάλλον.

Διαγραφή προσωπικών δεδομένων

Τα προσωπικά δεδομένα ενδέχεται να χρησιμοποιηθούν καταχρηστικά από μη εξουσιοδοτημένους τρίτους.

Εάν το προϊόν περιέχει προσωπικά δεδομένα:

- Βεβαιωθείτε ότι δεν υπάρχουν προσωπικά δεδομένα επάνω στο προϊόν ή μέσα στο προϊόν (π.χ. δεδομένα σύνδεσης online κ.λπ.), πριν απορρίψετε το προϊόν.

10 Εγγύηση και τμήμα εξυπηρέτησης πελατών

10.1 Εγγύηση

Πληροφορίες για την εγγύηση κατασκευαστή θα βρείτε στο κεφάλαιο Country specifics.

10.2 Τμήμα εξυπηρέτησης Πελατών

Τα στοιχεία επικοινωνίας του τμήματος εξυπηρέτησης πελατών της εταιρείας μας θα τα βρείτε στο κεφάλαιο Country specifics ή στον ιστότοπό μας.

Παράρτημα

A Αποκατάσταση βλαβών

Πρόβλημα	Πιθανές αιτίες	Αντιμετώπιση
Η οθόνη του τηλεχειριστηρίου δεν ενεργοποιείται	Ελέγξτε εάν οι μπαταρίες είναι τοποθετημένες σωστά.	Προσέξτε τη σωστή πολικότητα.
	Οι μπαταρίες έχουν αποφορτιστεί	Αλλάξτε τις μπαταρίες. Αλλάζετε πάντοτε και τις δύο μπαταρίες μαζί.
Το σύστημα δεν εκκινείται αμέσως	Το σύστημα δεν επανεκκινείται αμέσως μετά από μια απενεργοποίηση.	Για λόγους προστασίας, το σύστημα παραμένει μετά από κάθε διακοπή της λειτουργίας του απενεργοποιημένο για τουλάχιστον 3 λεπτά. Επανενεργοποιήστε το σύστημα μετά από αυτό το χρονικό διάστημα.
	Το κύκλωμα προστασίας ενεργοποιείται για την προστασία του προϊόντος, όταν το φις αποσυνδέεται από την πρίζα και στη συνέχεια επανασυνδέεται αμέσως.	
Το σύστημα δεν λειτουργεί καθόλου (ο ανεμιστήρας δεν ενεργοποιείται)	Το καλώδιο ηλεκτρικής σύνδεσης δεν είναι συνδεδεμένο	Συνδέστε το φις στην πρίζα και ενεργοποιήστε την εσωτερική μονάδα.
	Διακοπή του ρεύματος	Αποκαταστήστε την παροχή ρεύματος της εγκατάστασης.
	Η ασφάλεια είναι ελαττωματική	Ενημερώστε έναν εξειδικευμένο τεχνικό.
Ανεπαρκής ψύξη ή θέρμανση	Πόρτες ή/και παράθυρα ανοιχτά	Κλείστε τις πόρτες ή/και τα παράθυρα.
	Υπάρχει πηγή θερμότητας μέσα στο χώρο (πολλά άτομα μέσα στο χώρο)	Απομακρύνετε, εάν είναι δυνατόν, την πηγή θερμότητας.
	Ο θερμοστάτης έχει ρυθμιστεί στη λειτουργία ψύξης σε πολύ υψηλή θερμοκρασία	Ρυθμίστε τη βέλτιστη θερμοκρασία.
	Ο θερμοστάτης έχει ρυθμιστεί στη λειτουργία θέρμανσης σε πολύ χαμηλή θερμοκρασία	Ρυθμίστε τη βέλτιστη θερμοκρασία.
	Το φίλτρο αέρα έχει ρυπανθεί ή έχει βουλώσει	Καθαρίστε τα φίλτρα αέρα.
	Εμπόδιο μπροστά από την είσοδο ή την έξοδο αέρα	Απομακρύνετε το εμπόδιο, για να επιτευχθεί η επαρκής κυκλοφορία αέρα.
	Η θερμοκρασία χώρου δεν έφτασε στο καθορισμένο επίπεδο	Περιμένετε λίγη ώρα.
	Απευθείας ηλιακή ακτινοβολία από το παράθυρο, ενώ το προϊόν λειτουργεί σε λειτουργία ψύξης	Προστατέψτε την εσωτερική μονάδα από την ηλιακή ακτινοβολία (π.χ.: τοποθετήστε κουρτίνα, κλείστε τα ρολά …).
Επίπεδα θορύβου	Κατά τη λειτουργία ή σε απενεργοποιημένη μονάδα, ενδέχεται να ακούγεται ένα θρόισμα. Στα πρώτα 2 - 3 λεπτά, ο θόρυβος είναι πιο έντονος.	Η αιτία για αυτό το θρόισμα είναι η ροή του ψυκτικού μέσου στη μονάδα. Ο θόρυβος αυτός δεν παραπέμπει σε δυσλειτουργία.

Πρόβλημα	Πιθανές αιτίες	Αντιμετώπιση
Επίπεδα θορύβου	Κατά τη λειτουργία του συστήματος, ακούγεται ένα τρίξιμο	Η αιτία για το θόρυβο αυτό είναι οι μεταβολές της θερμοκρασίας και η αντίστοιχη διαστολή ή συστολή του δοχείου. Ο θόρυβος αυτός δεν παραπέμπει σε δυσλειτουργία.
	Ένας δυνατός θόρυβος αέρα κατά τη λειτουργία του συστήματος μπορεί να προκληθεί λόγω ρύπανσης του φίλτρου αέρα	Καθαρίστε τα φίλτρα αέρα σχολαστικά.
Δημιουργία οσμών	Το σύστημα επιτρέπει την κυκλοφορία δυσάρεστων οσμών στον αέρα χώρου (οσμές τσιγάρου ή επίπλων)	Κανένα μέτρο διόρθωσης
Σχηματισμός νέφους ή ατμών	Στη λειτουργία θέρμανσης ή σε χαμηλές θερμοκρασίες, στην εξωτερική μονάδα μπορεί να παραχθεί ατμός κατά τη διαδικασία αποπάγωσης.	Κανένα μέτρο διόρθωσης
Η οθόνη της εσωτερικής μονάδας εμφανίζει την ένδειξη E07.	Οι επιμέρους εσωτερικές μονάδες του συστήματος κλιματισμού δεν έχουν ρυθμιστεί στον ίδιο τρόπο λειτουργίας.	Ρυθμίστε όλες τις εσωτερικές μονάδες είτε σε λειτουργία ψύξης είτε σε λειτουργία θέρμανσης.

Käyttöohjeet

Sisältö

1 Turvallisuus ... 53
1.1 Toimintaan liittyvät varoitukset ... 53
1.2 Tarkoituksenmukainen käyttö ... 53
1.3 Yleiset turvaohjeet ... 54
2 Dokumentaatiota koskevat ohjeet ... 57
2.1 Muut sovellettavat asiakirjat ... 57
2.2 Asiakirjojen säilyttäminen ... 57
2.3 Ohjeiden voimassaolo ... 57
3 Tuotekuvaus ... 57
3.1 Tuotteen rakenne ... 57
3.2 Päätoiminnot ... 57
3.3 Käytön sallitut lämpötila-alueet ... 58
3.4 Tyyppikilpi ... 58
3.5 CE-merkintä ... 58
4 Käyttö ... 58
4.1 Näyttö ... 58
4.2 Käyttölaite ... 59
4.3 Paristojen asettaminen paikoilleen ... 59
4.4 Tuotteen kytkeminen päälle / pois päältä ... 60
4.5 Tilan valinta ... 60
5 Käyttö- ja näyttötoiminnot ... 61
5.1 Sisäyksikön LED-valon kytkeminen päälle ja kytkeminen pois päältä ... 61
5.2 Lämpötilanäytön yksikön vaihto ... 61
5.3 Sisäyksikön radiosignaalivastaanottimen äänenvoimakkuuden säätö ... 61
5.4 Pystysuuntaisen ilmanjaon säätö ... 61
5.5 Vaakasuuntaisen ilmanjaon säätö ... 61
5.6 Halutun lämpötilan määritys ... 61
5.7 Tuulettimen kierrosluvun asetus ... 62
5.8 Kauko-ohjaimen lukitseminen ... 62
5.9 Sleep-toiminto ... 62
5.10 Yötilan (Night) aktivointi/deaktivointi ... 63
5.11 Timer-toiminto ... 63
5.12 I FEEL -tilan aktivointi/deaktivointi ... 64
5.13 Energiansäästötoiminnon aktivointi/deaktivointi ... 64
5.14 Tehonrajoituksen toiminta ... 65
5.15 Huonelämpötilan ja huoneilman kosteuden näyttö ... 65
5.16 Humidity-toiminto ... 66
5.17 Health-toiminto ... 67
5.18 Pikajäähdytystoiminto ... 67
5.19 Sisäyksikön itsepuhdistustoiminto ... 68
5.20 Sisäyksikön itsepuhdistustoiminnon aktivointi ... 68
5.21 Käyttö kun useita sisäyksiköitä ... 68
6 Wi-Fi-liitettävyys ... 68
6.1 WiFi-toiminto ... 68
6.2 WiFi-toiminnon aktivointi/deaktivointi ... 68
6.3 Sovelluksen lataus ja asennus ... 69
7 Hoito ja huolto ... 69
7.1 Tuotteen hoito ... 69
7.2 Sisäyksikön puhdistus ... 69
7.3 Ulkoyksikön puhdistus ... 69
7.4 Kauko-ohjaimen puhdistus ... 69
7.5 Ilmansuodattimen puhdistus ... 69
7.6 Huolto ... 70
8 Käytöstäpoisto ... 70
8.1 Tuotteen tilapäinen käytöstäpoisto ... 70
8.2 Tuotteen poistaminen käytöstä lopullisesti ... 70
9 Kierrätys ja hävittäminen ... 70
10 Takuu ja asiakaspalvelu ... 71
10.1 Takuu ... 71
10.2 Asiakaspalvelu ... 71
Liite ... 72
A Vianpoisto ... 72

1 Turvallisuus

1.1 Toimintaan liittyvät varoitukset

Toimintaan liittyvien varoitusten luokitus

Toimintaan liittyvät varoitukset on luokiteltu seuraavasti varoitusmerkein ja huomiosanoin mahdollisen vaaran vakavuuden mukaan:

Varoitusmerkit ja huomiosanat

Vaara!
Välitön hengenvaara tai vakavien henkilövahinkojen vaara

Vaara!
Sähköiskun aiheuttama hengenvaara

Varoitus!
Lievien henkilövahinkojen vaara

Varo!
Materiaalivaurioiden tai ympäristövahinkojen vaara

1.2 Tarkoituksenmukainen käyttö

Jos tuotetta käytetään epäasianmukaisella tai tarkoitukseen kuulumattomalla tavalla, käytöstä voi aiheutua vammoja tai hengenvaara käyttäjälle tai muille henkilöille tai käyttö voi vaurioittaa tuotetta tai aiheuttaa muita aineellisia vahinkoja.

Tuote on tarkoitettu asuin- ja toimistotilojen ilmastointiin.

Tarkoituksenmukaiseen käyttöön kuuluu:

– mukana toimitettavien tuotteen sekä laitteiston kaikkien osien käyttöohjeiden noudattaminen
– kaikkien ohjeissa mainittujen tarkastus- ja huoltoehtojen noudattaminen.

Tätä tuotetta saavat käyttää vähintään 8 vuotta täyttäneet lapset ja sellaiset henkilöt, joiden fyysiset, sensoriset tai mentaaliset kyvyt ovat rajoittuneet tai joilla ei ole tarvittavaa kokemusta ja tietoa, jos heille on valvotusti tai todistettavasti neuvottu tuotteen turvallinen käyttö ja jos he ymmärtävät käyttöön liittyvät vaarat. Lapset eivät saa leikkiä tuotteella. Lapset eivät saa tehdä valvomatta puhdistustoimenpiteitä eivätkä omistajan tehtäväksi tarkoitettuja huoltotöitä.

Muu kuin oheisessa käyttöohjeessa kuvattu käyttö tai käyttö, joka ei vastaa tässä kuvattua käyttöä, ei ole tarkoituksenmukaista käyttöä. Epäasianmukaista käyttöä on myös kaikki välitön kaupallinen ja teollinen käyttö. Ruoka-aineiden, kasvien tai muiden helposti pilaantuvien elintarvikkeiden säilytykseen liit-

tyvä käyttö ei ole tarkoituksenmukaista käyttöä.

Huomautus!

Kaikki epäasianmukainen käyttö on kiellettyä.

1.3 Yleiset turvaohjeet

1.3.1 Tuotteen tai tuotteen ympäristön muuttamisesta aiheutuva hengenvaara

- Älä missään tapauksessa poista, irrota, ohita tai estä varolaitteita.
- Älä muuta turvavarusteita.
- Älä riko tai poista rakenneosien sinettejä.
- Älä tee mitään muutoksia:
  - tuotteeseen
  - vesiputkiin tai sähköjohtoihin
  - varoventtiiliin
  - poistokanaviin
  - ilmanottoaukkoihin ja ilmanpoistoaukkoihin
  - ilmansyötön ja ilmanpoiston putkituksiin
  - rakenteellisiin osiin, jotka voivat vaikuttaa tuotteen käyttöturvallisuuteen

1.3.2 Virheellisen käytön aiheuttama vaara

Virheellinen käyttö voi aiheuttaa vaaran sinulle ja muille, minkä lisäksi siitä voi aiheutua aineellisia vahinkoja.

- Lue huolellisesti läpi nämä ohjeet ja kaikki muut pätevät asiakirjat. Kiinnitä erityistä huomiota "Turvallisuus"-lukuun ja varoituksiin.
- Tee vain sellaisia toimenpiteitä, jotka on kuvattu näissä käyttöohjeissa.

1.3.3 Epäasianmukaisesti suoritettujen tai tekemättä jätettyjen huolto- ja korjaustöiden seurauksena aiheutuva loukkaantumisvaara ja aineellisten vahinkojen vaara

- Älä yritä koskaan tehdä tuotteen huolto- tai korjaustöitä itse.
- Korjauta viat ja vauriot välittömästi ammattilaisella.
- Noudata annettuja huoltovälejä.

1.3.4 sähköiskun aiheuttama hengenvaara

- Älä käsittele tai käytä tuotetta märillä tai kosteilla käsillä.

1.3.5 Kylmäaineen aiheuttama loukkaantumisvaara

Vuotava kylmäaine voi aiheuttaa vakavia silmävaurioita ja johtaa hapenpuutteeseen sijoituspaikassa.

- Varo vahingoittamasta laitteen komponentteja, jotka sisältävät kylmäainetta.
- Varo vaurioittamasta ilmastointilaitteen johtoja terävillä esineillä tai puristamalla tai vääntämällä niitä.
- Jos kylmäainetta on vuotanut ulos, ilmoita asiasta valtuutetulle ammattilaiselle, jotta hän tulee korjaamaan vuodon.
- Jos kylmäainetta joutuu silmiin, hakeudu välittömästi lääkäriin.
- Käytä suojakäsineitä aina, kun käsittelet kylmäainetta.

1.3.6 Tuulettimen aiheuttama loukkaantumisvaara

Puhaltimen suuri nopeus voi aiheuttaa loukkaantumisen.

- Älä koskaan laita sormiasi tai mitään esineitä ilmanottoaukkoihin ja ilmanpoistoaukkoihin tai lamellien väliin, kun tuote on käytössä.

1.3.7 Tulipalon aiheuttama hengenvaara

Tuotteessa käytetään helposti syttyvää kylmäainetta (turvallisuusluokka A2).

- Tuotteen lähellä ei saa olla minkäänlaista avotulta.
- Älä käytä tuotteen lähellä mitään tulenarkoja aineita, erityisesti ei mitään sprayitä tai muita palavia kaasuja.

1.3.8 Suora ilmavirta aiheuttaa vaaran terveydelle

- Älä suuntaa ilmavirtaa suoraan ihmisiä ja erityisesti lapsia, vammaisia tai vanhuksia kohti.

1.3.9 Kylmäaineen aiheuttama ympäristövahinkojen vaara

Tuote sisältää kylmäainetta, jota ei saa päästää ilmakehään.

- Varmista, että valtuutettu ammattilainen, jolla on kylmälaiteasennuslupa, vastaa tuotteen huollosta sekä käytöstäpoiston jälkeisestä kierrätyksestä tai hävityksestä.

1.3.10 Häiriöiden tai toimintahäiriöiden vaara

- Älä aseta mitään esineitä ulkoyksikön päälle tai sen lähelle.

1.3.11 Paristot

- Huomioi kyseessä olevissa ohjeissa kuvattu paristotyyppi, ks. luku Tyyppikilpi.
- Poista paristot ja aseta ne paikoilleen kyseessä olevissa ohjeessa kuvatulla tavalla, ks. luku Paristojen vaihtaminen.
- Älä lataa kertakäyttöisiä paristoja uudelleen.

- Poista uudelleen ladattavat paristot tuotteesta ennen niiden lataamista.
- Älä käytä sekaisin eri tyyppisiä paristoja.
- Älä käytä sekaisin uusia ja käytettyjä paristoja.
- Aseta paristot paikoilleen noudattamalla oikeaa napaisuutta.
- Poista käytetyt paristot tuotteesta ja hävitä ne asianmukaisella tavalla.
- Irrota paristot ennen tuotteen pitkäaikaista varastointia ja/tai hävittämistä.
- Älä oikosulje tuotteen paristokotelon liittimiä.

2 Dokumentaatiota koskevat ohjeet

2.1 Muut sovellettavat asiakirjat

- Noudata ehdottomasti kaikkia laitteiston osia koskevia käyttöohjeita.

2.2 Asiakirjojen säilyttäminen

- Säilytä nämä ohjeet sekä kaikki sovellettavat asiakirjat myöhempää käyttöä varten.

2.3 Ohjeiden voimassaolo

Nämä ohjeet koskevat ainoastaan seuraavia tuotteita:

Tuote – tuotenumero

Sisäyksikkö VAIP1-020WNI	8000010678
Sisäyksikkö VAIP1-025WNI	8000010685
Sisäyksikkö VAIP1-035WNI	8000010686
Sisäyksikkö VAIP1-050WNI	8000010687
Sisäyksikkö VAIP1-065WNI	8000010679

3 Tuotekuvaus

3.1 Tuotteen rakenne

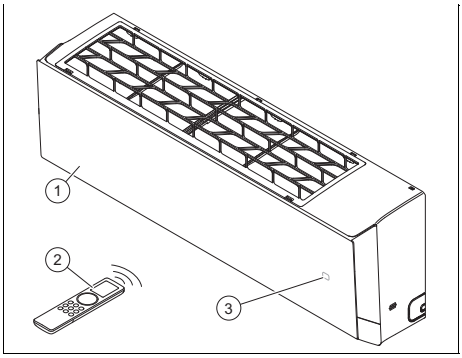

1 Sisäyksikkö
2 Kauko-ohjain
3 Lämpötilan/käyttötilan näyttö

3.2 Päätoiminnot

Kauko-ohjain ohjaa tuotteen lämmitys-, jäähdytys-, ilmanvaihto- ja kosteudenpoistotoimintoja.

Kauko-ohjaimessa on aikakytkentätoiminto sisäyksikön aikaohjattua päälle- ja poiskytkentää varten.

3.2.1 Lämmitys

Huonelämpötila-anturi mittaa huonelämpötilaa. Jos huonelämpötila on alhaisempi kuin tavoitelämpötila, säädin kytkee lämmityksen päälle.

Lämmityskäytön yhteydessä sisäyksikkö nostaa lämpötilaa huoneessa, johon se on asennettu.

3.2.2 Jäähdytys

Huonelämpötila-anturi mittaa huonelämpötilaa. Jos huonelämpötila on korkeampi kuin tavoitelämpötila, säädin kytkee jäähdytyksen päälle.

Jäähdytyskäytön yhteydessä sisäyksikkö laskee lämpötilaa huoneessa, johon se on asennettu.

3.2.3 Ilmanvaihto

Ilmanvaihtotilassa yksikkö kierrättää huoneilmaa.

3.2.4 Kosteudenpoisto

Kosteudenpoistokäytössä sisäyksikkö pienentää ilmankosteutta huoneessa, johon se on asennettu.

Kosteudenpoistokäytössä ei voi säätää tuulettimen kierroslukua. Puhallin toimii minimikierrosnopeudella.

3.3 Käytön sallitut lämpötila-alueet

Sisäyksikön jäähdytysteho/lämmitysteho vaihtelee ulkoyksikön ympäristön lämpötilan mukaan.

	Jäähdytys	Lämmitys
Sisäyksikkö	16 … 30 °C	8 … 30 °C

3.4 Tyyppikilpi

Tyyppikilpi on kiinnitetty tehtaalla tuotteen alapuolelle.

Tyyppikilven tiedot	Merkitys
VAIP1-0XXWNI	Tuotenimikkeistö
Cooling / Heating	Jäähdytys-/lämmityskäyttö
Rated Capacity	Mitoitusteho
Max. Power Consumption / Max. operating current / IP	Maksimitehonkulutus / maksimivirrankulutus / suojausluokka
220-240 V ~ / 50 Hz / 1 PH	Sähköliitäntä: jännite / taajuus / vaihe
Operating Pressure / Max P / Lo P	Sallittu käyttöpaine / korkeapainepuolella / matalapainepuolella
Net Weight	Nettopaino
	Tuote sisältää vaikeasti syttyvää nestettä (turvallisuusluokka A2L)
	Lue ohjeet!
	Viivakoodi ja sarjanumero 3. - 6. numero = valmistuspäivä (vuosi/viikko) 7. - 16. numero = tuotenumero

3.5 CE-merkintä

CE-merkinnällä osoitetaan, että tuote täyttää asianmukaisten direktiivien olennaiset vaatimukset vaatimustenmukaisuusvakuutuksen mukaisesti.

Valmistaja selvittää täten, että kyseessä olevissa ohjeissa kuvattu radiolaitetyyppi on direktiivin 2014/53/EU mukainen.

EU-vaatimustenmukaisuusvakuutuksen täydellinen teksti löytyy seuraavasta internetosoitteesta:

https://www.vaillant-group.com/doc/doc-radio-equipment-directive

4 Käyttö

Tuotetta ohjataan kauko-ohjaimella.

4.1 Näyttö

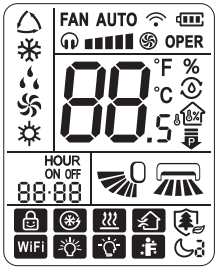

Symboli	Kuvaus
	Automaattinen käyttö
	Jäähdytystila
	Kosteudenpoistokäyttö
	Ilmanvaihtokäyttö
	Lämmityskäyttö
FAN AUTO	Puhaltimen kierrosluku
OPER	Tiedonsiirto
	Quiet-tila
	Turbo-tila
°F °C	Lämpötilanäyttö
	Kosteudensäätö
	Huonelämpötilan näyttö
	Huoneilman kosteuden näyttö

Symboli	Kuvaus
	Tehonrajoituksen toiminta
HOUR ON OFF	Timer-toiminto (alkamisaika/päättymisaika)
	Pystysuuntainen ilmanjaon käyttötilan näyttö
	Vaakasuuntaisen ilmanjaon käyttötilan näyttö
	Lukituksen näyttö
	Pikajäähdytys
	X-Fan-toiminto
	Health-toiminto
WiFi	WLAN-toiminto aktivoitu
	LED
	Auto Led
	I Feel -toiminto
	Sleep-tila

4.2 Käyttölaite

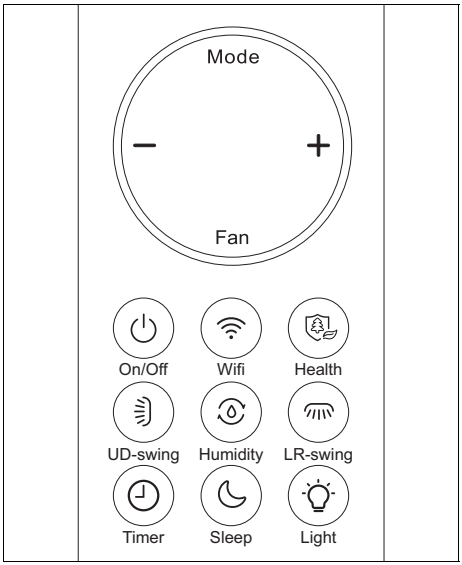

Painike	Kuvaus
Mode	Tilan valinta
–	Säätöarvon pienentäminen
+	Säätöarvon suurentaminen
Fan	Tuulettimen kierrosluvun valinta

Painike	Kuvaus
On/Off	Tuotteen kytkeminen päälle / pois päältä
WiFi	WLAN-toiminnon aktivointi/deaktivointi
Health	Health-toiminnon aktivointi/deaktivointi
UD-swing	Pystysuuntaisen ilmanjaon valinta
Humidity	Humidity-toiminnon aktivointi/deaktivointi
LR-swing	Vaakasuuntaisen ilmanjaon valinta
Timer	Timer-toiminnon aktivointi/deaktivointi
Sleep	Sleep-toiminnon aktivointi/deaktivointi
Light	Sisäyksikön LED-valon aktivointi/deaktivointi

4.3 Paristojen asettaminen paikoilleen

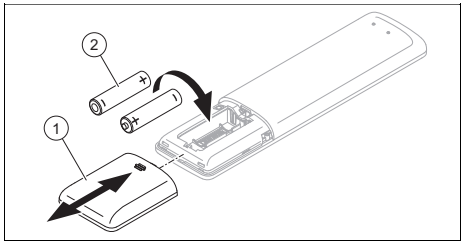

1. Irrota paristokotelon kansi **(1)**.
2. Aseta kaksi AAA-tyypin paristoa paikoilleen **(2)**. Varmista niiden oikea napaisuus (katso paristokotelo).
3. Aseta paristokotelon kansi **(1)** takaisin paikalleen.
   ▽ Jos näyttö ei kytkeydy päälle, tarkasta, onko paristot asetettu oikein.

Ohje
Käyttäessäsi tuotetta kaukoohjaimella suuntaa kaukoohjain suoraan sisäyksikköä kohti.

Ohje
Kauko-ohjaimen toimintasäde on noin 7 metriä. Jos huoneessa on loisteputkia tai langattomia puhelimia, toimintasäde voi lyhentyä.

4.4 Tuotteen kytkeminen päälle / pois päältä

► Kytke tuote päälle tai pois päältä painamalla painiketta On/Off ⏻.

4.5 Tilan valinta

► Selaa tiloja painamalla Mode-painiketta ja valitse tila:
- ◁ Automaattitila: ⌂
- ◁ Jäähdytystila: ❄
- ◁ Lämmitystila: ☼
- ◁ Ilmanvaihtotila: ✇
- ◁ Kosteudenpoistotila: 💧

4.5.1 Automaattinen käyttö

Automaattitilassa tuote valitsee huonelämpötilan mukaan automaattisesti jäähdytys- tai lämmityskäytön.

Tuulettimen kierrosluku voidaan säätää painikkeella Fan. (→ Luku 5.7)

Pystysuuntainen tai vaakasuuntainen ilmanjako voidaan määrittää valintapainikkeella ⋮ tai ⋯. (→ Luku 5.4)

4.5.2 Jäähdytys

Jäähdytystilassa sisäyksikkö jäähdyttää huoneen haluttuun lämpötilaan.

Tavoitelämpötila voidaan säätää painikkeella - tai +. (→ Luku 5.6)

Tuulettimen kierrosluku voidaan säätää painikkeella Fan. (→ Luku 5.7)

Pystysuuntainen tai vaakasuuntainen ilmanjako voidaan määrittää valintapainikkeella ⋮ tai ⋯. (→ Luku 5.4)

Ohje
Jos tuotetta käytetään pitkään jäähdytystilassa, kun ilmankosteus on suuri, ilmanpoistoaukon ritilästä voi tipahdella vettä.

4.5.3 Lämmitystila

Lämmityskäytössä sisäyksikkö lämmittää huoneen haluttuun lämpötilaan.

Haluttu lämpötila voidaan säätää painikkeella - tai +. (→ Luku 5.6)

Tuulettimen kierrosluku voidaan säätää painikkeella Fan. (→ Luku 5.7)

Pystysuuntainen tai vaakasuuntainen ilmanjako voidaan määrittää valintapainikkeella ⋮ tai ⋯. (→ Luku 5.4)

4.5.4 Ilmanvaihtotila

Ilmanvaihtotilassa sisäyksikkö kierrättää huoneilmaa.

Huonelämpötilaa ei tällöin muuteta.

Tuulettimen kierrosluku voidaan säätää painikkeella Fan. (→ Luku 5.7)

Pystysuuntainen tai vaakasuuntainen ilmanjako voidaan määrittää valintapainikkeella ⋮ tai ⋯. (→ Luku 5.4)

4.5.5 Kosteudenpoistokäyttö

Kosteudenpoistotilassa sisäyksikkö pienentää ilmankosteutta.

Tavoitelämpötila voidaan säätää painikkeella - tai +. (→ Luku 5.6)

Tuulettimen kierrosluvuksi määritetään vakiona alhaisin kierrosluku, eikä sitä voi säätää.

Pystysuuntainen tai vaakasuuntainen ilmanjako voidaan määrittää valintapainikkeella ⋮ tai ⋯. (→ Luku 5.4)

5 Käyttö- ja näyttötoiminnot

5.1 Sisäyksikön LED-valon kytkeminen päälle ja kytkeminen pois päältä

1. Paina painiketta Light, kun haluat kytkeä sisäyksikön LED-valon päälle.
2. Paina painiketta Light uudelleen, kun haluat kytkeä sisäyksikön LED-valon pois päältä.
3. Paina painiketta Light kolmesti, kun haluat aktivoida sisäyksikön Auto Led -valon.
   - ◁ Kun Auto led -valo on valittuna, sisäyksikkö säätää valon voimakkuuden automaattisesti ympäristön valoisuuden mukaan.
4. Paina painiketta Light uudelleen, kun haluat kytkeä sisäyksikön Auto Led -valon pois päältä.

5.2 Lämpötilanäytön yksikön vaihto

Edellytys: Tuote on kytketty pois päältä.

- ► Paina painikkeita Mode ja − samanaikaisesti 3 sekunnin ajan lämpötilan näyttämiseksi celsius- tai fahrenheitasteina kauko-ohjaimen näytössä.

5.3 Sisäyksikön radiosignaalivastaanottimen äänenvoimakkuuden säätö

- ► Paina samanaikaisesti painiketta Mode ja vaakasuuntaisen ilmanjaon valintapainiketta, kun haluat pienentää sisäyksikön radiosignaalivastaanottimen toiminnan aikaista äänenvoimakkuutta kauko-ohjaimella.

5.4 Pystysuuntaisen ilmanjaon säätö

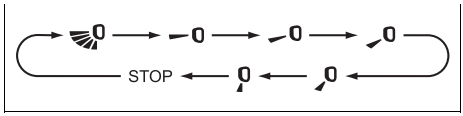

1. Säädä pystysuuntainen ilmanjako painamalla painiketta ja noudata kuvan toimintajärjestystä aina tätä painiketta painaessasi.
2. **Vaihtoehto :**
   - ► Paina painiketta yli 2 sekuntia, kunnes haluttu ilmanjakokulma on säädetty, ja vapauta painike suuntauksen säilyttämiseksi.

5.5 Vaakasuuntaisen ilmanjaon säätö

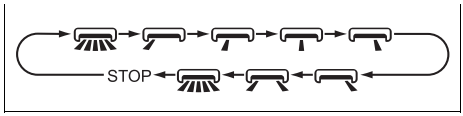

1. Säädä vaakasuuntainen ilmanjako painamalla painiketta ja noudata kuvan toimintajärjestystä aina tätä painiketta painaessasi.
2. **Vaihtoehto :**
   - ► Paina painiketta yli 2 sekuntia, kunnes haluttu ilmanjakokulma on säädetty, ja vapauta painike suuntauksen säilyttämiseksi.

5.6 Halutun lämpötilan määritys

1. Määritä haluttu lämpötila painamalla painiketta − tai +.
2. **Vaihtoehto 1:**
   - ► Voit muuttaa haluttua lämpötilaa 1 asteella painamalla uudelleen painiketta - tai +.
2. **Vaihtoehto 2:**
   - ► Voit muuttaa haluttua lämpötilaa nopeammin pitämällä painiketta − tai + painettuna.

5.7 Tuulettimen kierrosluvun asetus

Aseta tuulettimen kierrosluku painamalla painiketta Fan ja noudata tällöin seuraavaa toimintajärjestystä:

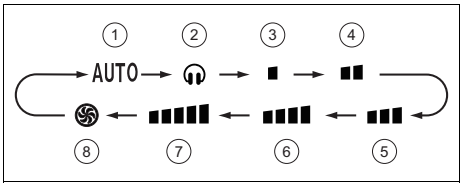

1	Kierroslukutila Auto	5	Tuulettimen keskimääräinen kierrosluku
2	Kierroslukutila Quiet	6	Tuulettimen keskimääräinen - korkea kierrosluku
3	Tuulettimen alhainen kierrosluku	7	Tuulettimen korkea kierrosluku
4	Tuulettimen keskimääräinen - alhainen kierrosluku	8	Kierroslukutila Turbo

Ohje
Kosteudenpoistotilassa tuuletin toimii vain alhaisimmalla kierrosluvulla **(3)** .

Ohje
Jäähdytyskäytössä sisäyksikkö kytkeytyy automaattisestiUltra-Quiet-tilaan huonelämpötilan laskiessa alle 25 ºC:seen, mikä pienentää äänenpainetasoa.

5.7.1 X-Fan-toiminnon aktivointi

- Paina painiketta Fan kaksi sekuntia jäähdytys- tai kosteudenpoistotilassa.
  - ◁ Kauko-ohjaimen näytössä näytetään aktivoidun X-Fan -toiminnon näyttö, ja tuuletin toimii vielä joitakin minuutteja, kun laite on kytketty pois päältä, kosteuden poistamiseksi sisäyksikön höyrystimestä.

Ohje
X-Fan-toiminto ei ole käytettävissä automaatti-, lämmitys- ja ilmanvaihtotilassa.

5.8 Kauko-ohjaimen lukitseminen

- Paina painikkeita On/Off ja − samanaikaisesti 3 sekunnin ajan kauko-ohjaimen lukitsemiseksi tai lukituksen avaamiseksi.
  - ◁ Lukitun kauko-ohjaimen näytössä näytetään lukituksen näyttö .
  - ◁ Jos kauko-ohjainta yritetään käyttää lukitustoiminnon ollessa aktivoituna, symboli vilkkuu kolmesti näytössä eikä yksikköön lähetetä signaalia.

5.9 Sleep-toiminto

Sleep-toiminto mahdollistaa huonelämpötilan säädön nukkuma-aikoina. Toiminto parantaa mukavuutta, minkä lisäksi voit optimoida virrankulutuksen 4 erilaisen asetuksen avulla. Kun Sleep-toiminto on määritettynä, järjestelmä sovittaa lämpötilan automaattisesti.

5.9.1 Sleep-tila

Kun Sleep-tila on aktivoituna jäähdytyskäytön yhteydessä, lämpötilaa nostetaan tunnin kuluttua 1 °C:lla ja 2 käyttötunnin jälkeen 2 °C:lla ja säilytetään sitten kyseisessä arvossa.

Kun Sleep-tila on aktivoituna lämmityskäytön yhteydessä, lämpötilaa lasketaan tunnin kuluttua 1 °C:lla ja 2 käyttötunnin jälkeen 2 °C:lla ja säilytetään sitten kyseisessä arvossa.

5.9.2 Sleep-tila

5.9.2.1 Jäähdytys- tai kosteudenpoistokäyttö

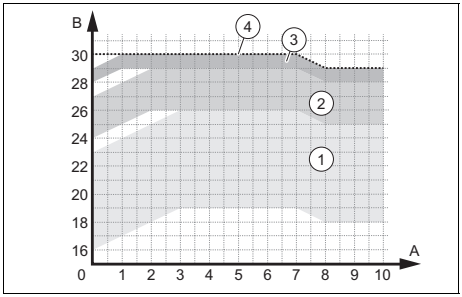

1	Käyttöalueet – lämpötilaksi asetettu 16 - 23 °C	3	Käyttöalueet – lämpötilaksi asetettu 28 - 29 °C
2	Käyttöalueet – lämpötilaksi asetettu 24 - 27 °C	4	Käyttöalueet – lämpötilaksi asetettu 30 °C

5.9.2.2 Lämmityskäyttö

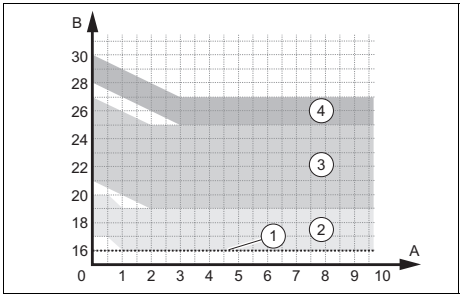

1	Käyttöalueet – lämpötilaksi asetettu 16 °C	3	Käyttöalueet – lämpötilaksi asetettu 21 - 27 °C
2	Käyttöalueet – lämpötilaksi asetettu 17 - 20 °C	4	Käyttöalueet – lämpötilaksi asetettu 28 - 30 °C

5.9.3 Sleep-tila

Sleep-tila mahdollistaa lämpötilan ohjelmoinnin kullekin seuraavalle kahdeksalle tunnille.

- ► Paina Sleep-tilassa pitkään painiketta Health päästäksesi lämpötila-asetuksiin.
- ► Aseta haluttu lämpötila painikkeilla − ja + ja paina uudelleen painiketta Health lämpötilavalinnan vahvistamiseksi ensimmäisen tunnin ajaksi.
- ► Toista haluttu lämpötilavalinta seuraaville kahdeksalle tunnille.
  - ◁ Valinnan jälkeen kauko-ohjaimen näyttö palaa takaisin alkutilaan, ja siinä näytetään päälle kytketty Sleep-tila .
  - ◁ Jos ohjelmoinnin yhteydessä mitään painiketta ei paineta 10 sekunnin kuluessa, kauko-ohjain poistuu automaattisesti Sleep-tilan asetusnäytöstä ja palaa takaisin alkunäyttöön.
  - ◁ Jos painat asetuksen aikana painikkeita On/Off , Mode, Timer tai Sleep tai muita toimintoja, tilan Sleep asetusnäytöstä poistutaan vastaavasti.

5.10 Yötilan (Night) aktivointi/deaktivointi

1. Paina Sleep-painiketta jäähdytyskäytön tai lämmityskäytön ollessa aktivoituna ja määritä puhaltimen kierrosluvuksi Quiet-tila tai alhainen kierrosluku.
   - ◁ Ulkoyksikön puhaltimen kierrosluku ja kompressorin taajuus pienenevät, minkä myötä äänitaso laskee.
2. Paina uudelleen Sleep-painiketta tai säädä puhaltimen kierrosluku suuremmaksi yötilan deaktivoimiseksi.

5.11 Timer-toiminto

Timer -toiminto mahdollistaa yksikön päältäpoiskytkentä- (Timer Off) tai päällekytkentäajan (Timer On) ohjelmoinnin.

Ajastimen ohjelmointialue on 0,5 - 24 tuntia.

5.11.1 Timer Off -toiminnon aktivointi/deaktivointi

1. Laitteen ollessa kytkettynä päälle paina kerran painiketta Timer poiskytkentäajan ohjelmoimiseksi.
   - ◁ Näytöt HOUR ja OFF vilkkuvat kauko-ohjaimen näytössä.

2. Paina 5 sekuntia painiketta − tai + poiskytkentäajan ohjelmoimiseksi.
   ◁ Jokainen painikkeen − tai + painallus pidentää tai lyhentää aikavälejä 30 minuutilla.
   ◁ Voit pidentää tai lyhentää aikaa nopeammin pitämällä painiketta − tai + painettuna 2 sekunnin ajan
3. Vapauta painike, kun haluamasi aika on saavutettu.
4. Vahvista ohjelmointi painamalla uudelleen painiketta Timer ⏲.
   ◁ Näytöt HOUR ja OFF eivät vilku kauko-ohjaimen näytössä.

Ohje
Voit peruuttaa poiskytkentäajan ohjelmoinnin painamalla uudelleen painiketta Timer ⏲.

Ohje
Kauko-ohjaimen kahden painalluksen välillä ei saa kulua yli 5:ttä sekuntia. Muutoin ohjelmointitila tulee automaattisesti näyttöön.

5.11.2 Timer On -toiminnon aktivointi/deaktivointi

1. Laitteen ollessa kytkettynä pois päältä paina kerran painiketta Timer ⏲ päällekytkentäajan ohjelmoimiseksi.
   ◁ Näytöt HOUR ja ON vilkkuvat kauko-ohjaimen näytössä.
2. Paina 5 sekuntia painiketta − tai + päällekytkentäajan ohjelmoimiseksi.
   ◁ Jokainen painikkeen − tai + painallus pidentää tai lyhentää aikavälejä 30 minuutilla.
   ◁ Voit pidentää tai lyhentää aikaa nopeammin pitämällä painiketta − tai + painettuna 2 sekunnin ajan
3. Vapauta painike, kun haluamasi aika on saavutettu.
4. Vahvista ohjelmointi painamalla uudelleen painiketta Timer ⏲.
   ◁ Näytöt HOUR ja ON eivät vilku kauko-ohjaimen näytössä.

Ohje
Voit peruuttaa päällekytkentäajan ohjelmoinnin painamalla uudelleen painiketta Timer ⏲.

Ohje
Kauko-ohjaimen kahden painalluksen välillä ei saa kulua yli 5:ttä sekuntia. Muutoin ohjelmointitila tulee automaattisesti näyttöön.

5.12 I FEEL -tilan aktivointi/deaktivointi

Ohje
I FEEL -tila käyttää apuna kauko-ohjaimen lämpötila-anturia, jotta huonelämpötilaa ja ilmavirtaa voidaan ohjata paremmin.

1. Paina painikkeita Health ja +, kun haluat aktivoida/deaktivoida I FEEL -tilan.
   ◁ Kun I FEEL -tila on aktivoitu, näytössä näytetään näyttö .

Edellytys: I FEEL -tila on aktivoitu

▶ Varmista, että kauko-ohjain:
– on lähelläsi.
– on sisäyksikön toimintasäteen alueella.
– ei ole lämpö- eikä kylmälähteen lähellä.

5.13 Energiansäästötoiminnon aktivointi/deaktivointi

1. Valitse jäähdytystila ❄.
2. Aktivoi/deaktivoi energiansäästötoiminto painamalla samanaikaisesti painikkeita Mode ja Timer ⏲.
   ◁ Kauko-ohjaimen näytössä näkyy "SE", ja yksikkö säätää lämpötilan automaattisesti 27 ºC:seen parhaan mahdollisen tehon ja energiansäästön mahdollistamiseksi.

Ohje
Jäähdytystilan säästötoiminnon yhteydessä tuulettimen nopeus asetetaan vakiona automaattikäytölle, eikä sitä voi muuttaa.

Ohje
Jäähdytystilan säästötoimintoa ei voi käyttää Sleep-toiminnon kanssa.

5.14 Tehonrajoituksen toiminta

Tehonrajoitustoiminto laskee kompressorin taajuutta ja rajoittaa siten laitteen kulutusta sekä laskee painetasoa ja äänenvoimakkuutta.

- ▶ Aktivoi toiminto painamalla samanaikaisesti painikkeita Mode ja Sleep ☾.
  - ◁ Kauko-ohjaimen näytössä näytetään symboli ⏬, ja kompressorin taajuus lasketaan arvoon 75 %.
- ▶ Voit tehostaa toimintoa painamalla uudelleen painikkeita Mode ja Sleep ☾.
  - ◁ Kauko-ohjaimen näytössä näytetään symboli ⏬, ja kompressorin taajuus lasketaan arvoon 50 %.
- ▶ Deaktivoi toiminto painamalla uudelleen samanaikaisesti painikkeita Mode ja Sleep ☾.

Ohje
Kun laite kytketään pois päältä, tehonrajoitustoiminto deaktivoidaan. Kun haluat aktivoida toiminnon uudelleen, paina taas samanaikaisesti painikkeita Mode ja Sleep ☾ laitteen ollessa kytkettynä päälle.

Jos nykyinen teho on tilan ⏬ enimmäistehoa pienempi, tehonrajoitus ei ole mahdollista, kun tämä tila on kytkettynä päälle.

Jos laitteistossa on yksi ulkoyksikkö ja kaksi tai useampia sisäyksiköitä, ulkoyksikkö siirtyy tehonrajoitustilaan, jos tehonrajoitustoiminto kytketään jossakin sisäyksikössä päälle, ja jos tehonrajoitustila kytketään päälle kahdessa sisäyksikössä, ulkoyksikön toiminta rajoitetaan tällöin sisäyksiköiden alhaisemman tehon mukaan.

5.15 Huonelämpötilan ja huoneilman kosteuden näyttö

Esityöstö

- ▶ Näytä huonelämpötila ja huoneilman kosteus painamalla painikkeita On/Off ⏻ ja ⁾⁾⁾ samanaikaisesti ja noudata seuraavaa toimintajärjestystä aina näitä painikkeita painaessasi.

1. Paina samanaikaisesti painikkeita On/Off ⏻ ja ⁾⁾⁾, jolloin sisäyksikön lämpötilanäytössä näytetään sisätilan lämpötila.
   - ◁ Kauko-ohjaimen näytössä näytetään näyttö ⌂.
2. Paina samanaikaisesti painikkeita On/Off ⏻ ja ⁾⁾⁾, jolloin sisäyksikön lämpötilanäytössä näytetään huoneilman kosteus.
   - ◁ Kauko-ohjaimen näytössä näytetään näyttö ⌂.

Ohje
Kosteutta ja valoherkkyyttä mitattaessa saattaa ilmetä eroja.

3. Voit poistua tästä toiminnosta painamalla samanaikaisesti uudelleen painikkeita On/Off ⏻ ja ⁾⁾.

5.16 Humidity-toiminto

Humidity-toiminto mahdollistaa eri kosteustasojen valinnan jäähdytys- ❄ ja kosteudenpoistotilassa 💧.

5.16.1 Humidity-toiminnon aktivointi jäähdytystilassa ❄

Esityöstö

► Paina painiketta Humidity valitaksesi kosteudenohjauksen jäähdytystilassa, älykkään kosteudenpoiston jäähdytystilassa tai yleisen jäähdytystilan ja noudata seuraavaa toimintajärjestystä aina tätä painiketta painaessasi.

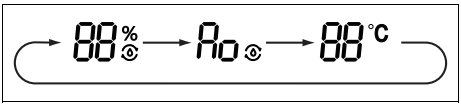

1. Paina kerran painiketta Humidity valitaksesi kosteudenohjauksen jäähdytyskäytössä.
   ◁ Kauko-ohjaimen näytössä näytetään näyttö ja kosteusarvo "88", ja symboli "%" vilkkuu 5 sekuntia.
2. Paina 5 sekuntia painikkeita − ja + kosteustason määrittämiseksi.

Ohje
Kosteudenohjaus jäähdytyskäytössä -tilan säätöalue on 40 - 80 %.
Jos valittu ilmankosteus on nykyistä huoneilman kosteutta suurempi, säädettyä ilmankosteutta ei voida saavuttaa.
Lämpötilaa voidaan säätää kosteudenohjaus jäähdytystilassa -toiminnolla.

3. Paina kahdesti painiketta Humidity valitaksesi toiminnon Älykäs kosteudenpoisto jäähdytyskäytössä.
   ◁ Kauko-ohjaimen näytössä näytetään näyttö , ja "Ao" vilkkuu 5 sekuntia.

Ohje
Lämpötilaa voidaan säätää älykäs kosteudenpoisto -toiminnossa.
Älykäs kosteudenpoisto -toiminnossa kosteustaso säädetään automaattisesti.

4. Paina kolmesti painiketta Humidity valitaksesi yleisen jäähdytystilan.

5.16.2 Humidity-toiminnon aktivointi kosteudenpoistotilassa 💧

Esityöstö

► Paina painiketta Humidity valitaksesi kosteudenohjauksen kosteudenpoistotilassa, jatkuvan kosteudenpoiston tai yleisen kosteudenpoistotilan ja noudata seuraavaa toimintajärjestystä aina tätä painiketta painaessasi.

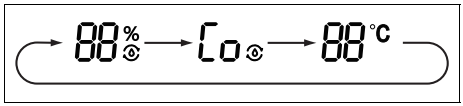

1. Paina kerran painiketta Humidity valitaksesi kosteudenohjauksen kosteudenpoistokäytössä.
   ◁ Kauko-ohjaimen näytössä näytetään näyttö ja kosteusarvo "88", ja symboli "%" vilkkuu 5 sekuntia.
2. Paina 5 sekuntia painikkeita − ja + kosteustason määrittämiseksi.

Ohje
Kosteudenohjaus kosteudenpoistokäytössä -tilan säätöalue on 30 - 70 %.
Jos valittu ilmankosteus on nykyistä huoneilman kosteutta suurempi, säädettyä ilmankosteutta ei voida saavuttaa.
Lämpötilaa ei voida säätää kosteudenohjaus kosteudenpoistotilassa -toiminnolla.

3. Paina kahdesti painiketta Humidity valitaksesi toiminnon Jatkuva kosteudenpoisto.
   ◁ Kauko-ohjaimen näytössä näytetään näyttö , ja "Co" vilkkuu 5 sekuntia.

Ohje
Lämpötilaa ei voida säätää jatkuva kosteudenpoisto -toiminnossa.
Jatkuva kosteudenpoisto -toiminnossa kosteustaso ja lämpötila säädetään automaattisesti.

4. Paina kolmesti painiketta Humidity valitaksesi yleisen kosteudenpoistotilan.

5.17 Health-toiminto

Health-toiminto mahdollistaa ionisaattorin aktivoinnin ilman puhdistamiseksi (Cold Plasma) ja UVC-valon käyttämiseksi ympäristössä olevien patogeenisten mikro-organismien poistamista varten steriloinnin avulla.

5.17.1 Health-toiminnon aktivointi

Esityöstö

- Paina painiketta Health aktivoidaksesi Health-toiminnon ja noudata seuraavaa toimintajärjestystä aina tätä painiketta painaessasi.

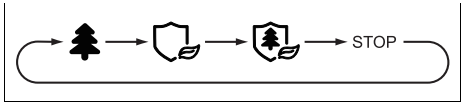

1. Paina kerran painiketta Health aktivoidaksesi Cold Plasma -toiminnon.
   ◁ Kauko-ohjaimen näytössä näytetään näyttö .
2. Paina kahdesti painiketta Health kytkeäksesi UVC-valon päälle.
   ◁ Kauko-ohjaimen näytössä näytetään näyttö .
3. Paina kolmesti painiketta Health kytkeäksesi Cold Plasma -toiminnon ja UVC-valon samanaikaisesti päälle.
4. Paina painiketta uudelleen, kun haluat poistua Health-toiminnosta.

5.18 Pikajäähdytystoiminto

- ▶ Valitse jäähdytystila .
- ▶ Aktivoi pikajäähdytystoiminto painamalla samanaikaisesti painikkeita On/Off ja +.
  ◁ Kauko-ohjaimen näytössä näytetään symboli , ja lämpötilaksi määritetään 25 ºC. Symboli vilkkuu tällöin 5 sekuntia.
- ▶ Paina uudelleen painikkeita On/Off ja +.
  ◁ Kauko-ohjaimen näytössä näytetään symboli , ja lämpötilaksi määritetään 16 ºC. Symboli vilkkuu tällöin 5 sekuntia.
- ▶ Paina samanaikaisesti painikkeita On/Off ja +.
  ◁ Kauko-ohjaimen näytössä näytetään symboli , ja yksikkö toimii syklisesti normaalissa jäähdytystilassa.
- ▶ Määritä haluttu lämpötila painamalla painiketta − tai + 5 sekuntia. Kyseiselle toiminnolle määritetty lämpötila vilkkuu tällöin näytössä.
- ▶ Määritä tuulettimen kierrosluku painamalla painiketta Fan 5 sekuntia. Kyseiselle toiminnolle määritetty lämpötila vilkkuu tällöin näytössä. (→ Luku 5.7)

Ohje
Jos lämpötilaa ja tuulettimen kierroslukua ei määritetä 5 sekunnin kuluessa, laite toimii 20 minuuttia parhaillaan määritettynä olevan lämpötilan ja tuulettimen kierrosluvun mukaan. Näiden 20 minuutin jälkeen pikajäähdytystoiminto deaktivoidaan, ja aiempi tila otetaan jälleen käyttöön.

5.19 Sisäyksikön itsepuhdistustoiminto

Itsepuhdistustoiminto estää lian ja homeen kertymistä poistamalla kosteutta sisäyksiköstä.

Kun itsepuhdistustoiminto käynnistetään, laite alkaa toimia jäähdytystilassa pienellä puhaltimen nopeudella. Prosessin aikana kondenssivesi pesee pölyn patterista. Tämän jälkeen laite siirtyy lämmitystilaan puhaltimen käydessä pienellä nopeudella, jotta patteri ja yksikön sisäosat kuivuvat. Lopuksi laite siirtyy tuuletustilaan, mikä viimeistelee kuivausprosessin.

5.20 Sisäyksikön itsepuhdistustoiminnon aktivointi

1. Käynnistä itsepuhdistustoiminto painamalla päältä pois kytketyn laitteen painiketta Mode ja pystysuuntaisen ilmanjaon valintapainiketta samanaikaisesti 5 sekuntia.
   ◁ Sisäyksikön näytössä näytetään kirjaimet CL .
2. Paina uudelleen painiketta Mode ja pystysuuntaisen ilmanjaon valintapainiketta, kun haluat pysäyttää tämän toiminnon.
   ◁ Jos haluat pysäyttää itsepuhdistustoiminnon ennen prosessin päättymistä, laite toimii jonkin aikaa pienemmällä kierrosluvulla tuulettimen käydessä yksikön kuivattamista varten.

Ohje
Itsepuhdistustoiminto kestää kokonaisuudessaan noin 30 minuuttia.

5.21 Käyttö kun useita sisäyksiköitä

Jos ilmastointilaitteessasi on useita sisäyksiköitä, yksittäisten huoneiden lämpötilaasetukset tehdään erikseen toisistaan riippumatta.

Varmista, että kaikki sisäyksiköt on määritetty joko jäähdytyskäytölle tai lämmityskäytölle, jotta laitteisto toimii asianmukaisesti.

6 Wi-Fi-liitettävyys

6.1 WiFi-toiminto

WiFi-toiminnon avulla laitteiston omistaja voi yhdistää ilmastointilaitteen matkapuhelimeensa tai tablettiinsa voidakseen etäohjata laitteen käyttöä tai ohjelmointia sovelluksella.

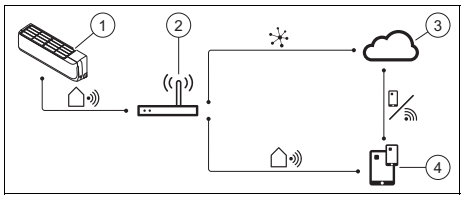

1	Älykäs sisäyksikkö	3	Pilvi
2	Langaton reititin	4	Sovellus mobiililaitteiden ohjaukseen

6.2 WiFi-toiminnon aktivointi/deaktivointi

1. Paina painiketta kytkeäksesi WiFi-toiminnon päälle.
   ◁ WiFi näytetään näytössä.
2. Paina painiketta 5 sekuntia kytkeäksesi WiFi-toiminnon pois päältä.

6.3 Sovelluksen lataus ja asennus

Ohje

Ota huomioon, että ulkoisen toimittajan käyttöön tarjoama sovellus ei ole liitoksissa Vaillantiin.

Vaillant ei vastaa millään tavalla kolmannen osapuolen sovelluksen toiminnasta, ominaisuuksista, käytettävyydestä tai sisällöstä.

Jos päätät käyttää sovellusta, sovelletaan tällöin ulkoisen toimittajan yleisiä käyttöehtoja.

Emme anna mitään takuita kyseisen sovellukseen erityistoimintoihin liittyen emmekä ota mitään vastuuta, ellei voimassa oleva lainsäädäntö toisin määrää.

Ulkoinen toimittaja vastaa tietojesi tallennuksesta, käytöstä ja käsittelystä.

Tutustu kyseisen toimittajan sovelluksen käyttöön sovellettaviin tietosuojatietoihin ennen sovelluksen asentamista.

Vaillant ei tallenna eikä säilytä ulkoiselle toimittajalle lähetettyjä tietojasi.

QR-koodi sovelluksen latausta ja asennusta varten

7 Hoito ja huolto

7.1 Tuotteen hoito

- ▶ Puhdista verhous kostealla liinalla ja pienellä määrällä liuotinaineetonta saippuaa.
- ▶ Älä käytä suihkeita, hankausaineita, huuhteluaineita, liuotinaine- tai klooripitoisia puhdistusaineita.

7.2 Sisäyksikön puhdistus

1. Pyyhi sisäyksikön kotelo pehmeällä, kuivalla liinalla.
2. Jos kotelossa on likaa tai epäpuhtauksia, jotka eivät irtoa helposti, käytä puhdistukseen vettä ja neutraalia puhdistusainetta.
   – Älä käytä sisäyksikön sisäosiin mitään puhdistusaineita.

7.3 Ulkoyksikön puhdistus

1. Pyyhi ulkoyksikön kotelo kuivalla liinalla.
2. Irrota tarvittaessa ilmanottoaukon pinnoilla oleva lika.
3. Jos ulkoyksikkö sijaitsee pölyisessä paikassa, puhdista lämmönvaihtimen lamellit säännöllisesti pehmeällä harjalla.

7.4 Kauko-ohjaimen puhdistus

- ▶ Käytä kauko-ohjaimen puhdistamiseen vain kuivaa liinaa.

7.5 Ilmansuodattimen puhdistus

Varo!

Häiriöiden tai toimintahäiriöiden vaara!

Suodattimen tai poistoilmavirtauksen sisäiset tuoksutinjärjestelmät ja hajunpoistojärjestelmät voivat johtaa lämmönvaihtimen vaurioitumiseen tai likaantumiseen.

- ► Asenna kyseiset järjestelmät tarvittaessa sisäyksikön ilmanpoistoaukkoon.
- ► Varmista, että järjestelmät ovat aktiivisia vain kun puhallin on kytkettynä päälle.

1. Puhdista ilmansuodattimet vähintään 3 kuukauden välein.

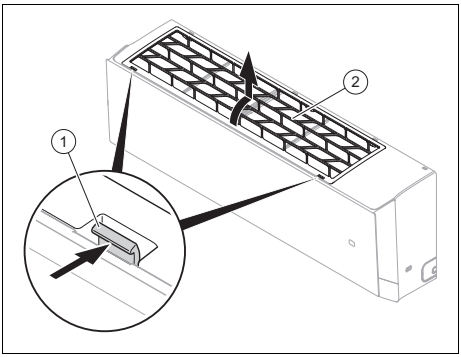

2. Paina suodattimen molemmilla puolilla olevia kahvoja **(1)** ja vedä niitä ylöspäin takaosan irrottamiseksi, minkä jälkeen voit irrottaa suodattimen **(2)**.
3. Puhdista ilmansuodatin imurilla tai lämpimällä vedellä (maks. 45 °C) ja neutraalilla puhdistusaineella.
4. Varmista, että suodattimet ovat täysin kuivia, ennen kuin asennat ne takaisin sisäyksikköön.
5. 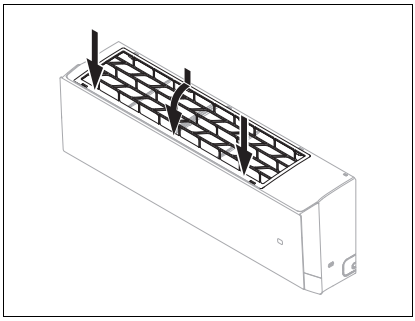

   Asenna suodatin puhdistuksen jälkeen takaisin paikalleen päinvastaisessa järjestyksessä.
   - ◁ Mikäli hajua tulee edelleen, suodatin on vaihdettava.

7.6 Huolto

Jatkuva käyttövalmius ja käyttöturvallisuus, luotettavuus sekä pitkä käyttöikä edellyttävät, että virallisesti hyväksytty ammattilainen tarkastaa/huoltaa tuotteen vuosittain.

8 Käytöstäpoisto

8.1 Tuotteen tilapäinen käytöstäpoisto

- ► Paina päälle-/pois-painiketta.
  - ◁ Näyttö sammuu.

8.2 Tuotteen poistaminen käytöstä lopullisesti

- ► Anna asentajan huolehtia tuotteen lopullisesta käytöstäpoistosta. Ota yhteyttä valtuutettuun ammattilaiseen.

8.2.1 Kylmäaineen luovuttaminen hävitettäväksi

Tuote sisältää kylmäainetta R32, jota ei saa päästää ilmakehään.

- ► Luovuta kylmäaine valtuutetun asentajan hävitettäväksi.

9 Kierrätys ja hävittäminen

Pakkauksen hävittäminen

- ► Anna pakkaus hävitettäväksi ammattihenkilölle, joka on asentanut tuotteen.

Tuotteen hävittäminen

Jos tuote on merkitty tällä merkillä:

- ► Älä hävitä tuotetta tällöin talousjätteen mukana.
- ► Vie tuote sen sijaan sähkö- ja elektroniikkaromun keräyspisteeseen.

Paristojen/akkujen hävittäminen

Jos tuote sisältää paristoja/akkuja, jotka on merkitty tällä merkillä:

- ► Hävitä paristot/akut tällöin toimittamalla ne paristojen/akkujen keräyspisteeseen.
  - ◁ **Edellytys:** Paristot/akut voi irrottaa tuotteesta ilman vaurioita. Muussa tapauksessa paristot/akut tulee hävittää yhdessä tuotteen kanssa.
- ► Lainsäädännön mukaan käytetyt paristot/akut on toimitettava asianmukaiseen keräyspisteeseen, sillä paristot/akut voivat sisältää terveydelle ja ympäristölle vaarallisia aineita.

Henkilötietojen poistaminen

Asiattomat kolmannet osapuolet saattavat käyttää henkilötietoja väärin.

Jos tuote sisältää henkilötietoja:

- ► Varmista, ennen hävittämistä, ettei tuotteessa ole näkyvillä eikä tuote sisällä mitään henkilötietoja (esimerkiksi online-kirjautumistiedot jne.).

10 Takuu ja asiakaspalvelu

10.1 Takuu

Tietoja valmistajan takuusta löytyy kohdasta Country specifics.

10.2 Asiakaspalvelu

Asiakaspalvelumme yhteystiedot löytyvät kohdasta Country specifics tai verkkosivustoltamme.

Liite

A Vianpoisto

Ongelma	Mahdolliset syyt	Korjaaminen
Kauko-ohjaimen näyttö ei kytkeydy päälle	Tarkasta, onko paristot asennettu oikein.	Varmista oikea napaisuus.
	Paristot ovat tyhjiä	Vaihda paristot. Vaihda molemmat paristot aina samanaikaisesti.
Järjestelmä ei käynnisty heti	Järjestelmä ei käynnisty sammutuksen jälkeen heti uudelleen.	Suojatoimenpiteenä laitteisto pysyy kytkettynä pois päältä vähintään 3 minuuttia jokaisen pysäytyksen jälkeen. Kytke se kyseisen ajan jälkeen takaisin päälle.
	Suojapiiri laukeaa tuotteen suojaamiseksi, jos pistoke irrotetaan pistorasiasta ja liitetään heti takaisin.	
Järjestelmä ei toimi ollenkaan (puhallin ei kytkeydy päälle)	Verkkokaapelia ei ole liitetty	Liitä pistoke pistorasiaan ja kytke sisäyksikkö päälle.
	Ei virransyöttöä	Kytke laitteen virransyöttö uudelleen päälle.
	Sulakkeen vika	Ilmoita tapauksesta ammattilaiselle.
Riittämätön jäähdytys tai lämmitys	Ovet ja/tai ikkunat ovat auki	Sulje ovet ja/tai ikkunat.
	Huoneessa on lämpölähde (huoneessa on useita henkilöitä)	Poista lämpölähteet mahdollisuuksien mukaan.
	Termostaatin lämpötila on säädetty jäähdytyskäytössä liian korkeaksi	Määritä optimaalinen lämpötila.
	Termostaatin lämpötila on säädetty lämmityskäytössä liian alhaiseksi	Määritä optimaalinen lämpötila.
	Ilmansuodatin on likainen tai tukossa	Puhdista ilmansuodattimet.
	Ilmanotto- tai ilmanpoistoaukossa on este	Poista este riittävän ilmankierron varmistamiseksi.
	Huonelämpötila ei saavuttanut määritettyä tasoa	Odota hetki.
	Aurinko paistaa suoraan ikkunan läpi, kun tuote on jäähdytyskäytössä	Suojaa sisäyksikkö auringonpaisteelta (esimerkiksi sulkemalla verhot tai kaihtimet jne.).
Melun muodostuminen	Käytön aikana tai yksikön ollessa sammutettuna voi kuulua kahinaa. Ensimmäisten 2 - 3 minuutin aikana ääni kuuluu voimakkaimmin.	Kyseinen kahina johtuu yksikössä virtaavasta kylmäaineesta. Ääni on normaali eikä tarkoita toimintahäiriötä.
	Järjestelmän käytön aikana kuuluu naksuntaa	Kyseinen ääni johtuu lämpötilan muutoksista, joiden yhteydessä säiliö laajentuu tai supistuu. Ääni on normaali eikä tarkoita toimintahäiriötä.
	Likaiset ilmansuodattimet voivat aiheuttaa järjestelmän käytön aikana voimakasta ilmaääntä	Puhdista ilmansuodattimet.

Ongelma	Mahdolliset syyt	Korjaaminen
Hajun muodostuminen	Järjestelmä antaa hajujen kiertää huoneilmassa (tupakansavu tai huonekalujen haju)	Ei korjaustoimenpiteitä
Sumun tai höyryn muodostuminen	Lämmitystilassa tai alhaisten lämpötilojen yhteydessä ulkoyksikkö voi tuottaa höyryä sulatuksen aikana.	Ei korjaustoimenpiteitä
Sisäyksikön näytössä näkyy E07 .	Ilmastointilaitteen yksittäisiä sisäyksikköjä ei ole määritetty samalle käyttötavalle.	Määritä kaikki sisäyksiköt joko jäähdytyskäytölle tai lämmityskäytölle.

Upute za korištenje

Sadržaj

1 Sigurnost ... 76
1.1 Upozorenja koja se odnose na određenu radnju ... 76
1.2 Namjenska uporaba ... 76
1.3 Općeniti sigurnosni zahtjevi ... 77
2 Napomene o dokumentaciji ... 80
2.1 Poštivanje važeće dokumentacije ... 80
2.2 Čuvanje dokumentacije ... 80
2.3 Područje važenja uputa ... 80
3 Opis proizvoda ... 80
3.1 Struktura proizvoda ... 80
3.2 Glavne funkcije ... 80
3.3 Dopušteno područje temperature za rad ... 81
3.4 Tipska pločica ... 81
3.5 CE oznaka ... 81
4 Rad ... 81
4.1 Displej ... 81
4.2 Upravljački element ... 82
4.3 Umetanje baterija ... 83
4.4 Uključivanje/isključivanje proizvoda ... 83
4.5 Odabir načina rada ... 83
5 Funkcije za rukovanje i prikazivanje ... 84
5.1 Uključivanje i isključivanje LED osvjetljenja na unutarnjoj jedinici ... 84
5.2 Promjena jedinice prikaza temperature ... 84
5.3 Unutarnja jedinica, prijamnik signala, regulacija glasnoće ... 84
5.4 Podešavanje vertikalne raspodjele zraka ... 84
5.5 Podešavanje horizontalne raspodjele zraka ... 84
5.6 Podešavanje željene temperature ... 85
5.7 Postavka broja okretaja ventilatora ... 85
5.8 Blokada daljinskog upravljanja ... 85
5.9 Funkcija Sleep ... 85
5.10 Aktiviranje/deaktiviranje noćnog načina rada (Night) ... 86
5.11 Timer funkcija ... 87
5.12 Aktiviranje/deaktiviranje I FEEL načina rada ... 87
5.13 Aktiviranje/deaktiviranje funkcije uštede energije ... 88
5.14 Funkcija ograničenja snage ... 88
5.15 Prikaz sobne temperature i vlage ... 88
5.16 Funkcija Humidity ... 89
5.17 Funkcija Health ... 90
5.18 Funkcija brzog hlađenja ... 90
5.19 Funkcija samočišćenja unutarnje jedinice ... 91
5.20 Aktiviranje funkcije samočišćenja unutarnje jedinice ... 91
5.21 Rad s više unutarnjih jedinica ... 91
6 PovezivanjeWi-Fi ... 91
6.1 Funkcija WiFi ... 91
6.2 Aktiviranje/deaktiviranje WiFi funkcije ... 92
6.3 Preuzimanje i instalacija aplikacije ... 92
7 Čišćenje i održavanje ... 92
7.1 Čišćenje proizvoda ... 92
7.2 Čišćenje unutarnje jedinice ... 92
7.3 Čišćenje vanjske jedinice ... 92
7.4 Čišćenje uređaja za daljinsko upravljanje ... 93
7.5 Čišćenje filtra zraka ... 93
7.6 Održavanje ... 93
8 Stavljanje izvan pogona ... 93
8.1 Privremeno stavljanje proizvoda izvan pogona ... 93
8.2 Stavljanje proizvoda izvan pogona za stalno ... 93

9 Recikliranje i zbrinjavanje otpada 94
10 Jamstvo i servisna služba za korisnike 94
10.1 Jamstvo 94
10.2 Servisna služba za korisnike 94
Dodatak 95
A Prijava smetnje 95

1 Sigurnost

1.1 Upozorenja koja se odnose na određenu radnju

Klasifikacija upozorenja koja se odnose na određenu radnju

Upozorenja koja se odnose na određenu radnju klasificirana su znakovima upozorenja i signalnim riječima u pogledu moguće opasnosti na sljedeći način:

Znakovi upozorenja i signalne riječi

Opasnost!
Neposredna opasnost po život ili opasnost od teških tjelesnih ozljeda

Opasnost!
Opasnost po život od strujnog udara

Upozorenje!
Opasnost od lakših tjelesnih ozljeda

Oprez!
Rizik od materijalnih ili ekoloških šteta

1.2 Namjenska uporaba

U slučaju nestručne ili nenamjenske uporabe može doći do opasnosti do tjelesnih ozljeda i opasnosti po život korisnika ili trećih osoba, odn. oštećenja proizvoda i drugih materijalnih vrijednosti.

Proizvod je predviđen za klimatizaciju stambenih i uredskih prostora.

U namjensku uporabu ubraja se:

– pridržavanje priloženih uputa za uporabu proizvoda te svih drugih komponenata postrojenja
– poštivanje svih uvjeta za inspekciju i servisiranje navedenih u uputama.

Ovaj proizvod mogu upotrebljavati djeca od 8 godine starosti i više, kao i osobe sa smanjenim tjelesnim, osjetilnim ili mentalnim sposobnostima, odnosno sa nedovoljnim znanjem i iskustvom samo ako se nadziru ili ako su upućene u sigurnu upotrebu proizvoda, kao i ako razumiju opasnosti koje rezultiraju iz toga. Djeca se ne smiju igrati proizvodom. Čišćenje i radove održavanja za koja je zadužen korisnik ne smiju provoditi djeca bez nadzora.

Neka druga vrsta uporabe od one koja je navedena u ovim uputama ili uporaba koja prelazi granice ovdje opisane uporabe smatra se nenamjenskom. U nenamjensku uporabu ubraja se i svaka neposredna komercijalna i industrijska uporaba. Bilo koje korištenje u svrhu čuvanja namirnica, bilja i lako pokvarlji-

vih namirnica također se smatra nenamjenskom uporabom.

Pozor!

Zabranjena je svaka zlouporaba uređaja.

1.3 Općeniti sigurnosni zahtjevi

1.3.1 Opasnost po život zbog preinaka proizvoda ili prostora oko proizvoda

- Nemojte uklanjati, premostiti ili blokirati sigurnosne uređaje.
- Nemojte vršiti nikakve manipulacije na sigurnosnoj opremi.
- Nikada nemojte uništavati ili uklanjati plombe na sastavnim dijelovima.
- Nemojte vršiti nikakve promjene:
  - na proizvodu
  - na dovodima vode i struje
  - na sigurnosnom ventilu
  - na odvodnim vodovima
  - na ulazu i izlazu zraka
  - na cjevovodu za dovod i odvod zraka
  - na građevinskom objektu koje mogu utjecati na pogonsku sigurnost proizvod

1.3.2 Opasnost zbog pogrešnog rukovanja

Pogrešnim rukovanjem možete ugroziti sebe i druge te prouzročiti materijalnu štetu.

- Pročitajte pozorno ove upute i sve važeće dokumente, posebno poglavlje "Sigurnost" i upozoravajuće napomene.
- Provedite one aktivnosti koje su navedene u priloženim uputama za korištenju.

1.3.3 Opasnost od ozljeda i rizik od materijalne štete uslijed nepravilnog ili neizvršenog održavanja i popravka

- Nikada nemojte sami pokušavati provoditi radove održavanja ili popravke svojeg proizvoda.
- Uklanjanje smetnji i oštećenja odmah bi trebao provesti ovlašteni serviser.
- Pridržavajte se zadanih intervala za radove održavanja.

1.3.4 Opasnost po život od strujnog udara

- Ne rukujte proizvodom mokrim ili vlažnim rukama.

1.3.5 Opasnost od ozljeda uzrokovanih rashladnim sredstvom

Curenje rashladnog sredstva može uzrokovati teške ozljede očiju i nedostatak kisika na mjestu postavljanja.

- Nemojte oštetiti komponente uređaja koje sadrže rashladno sredstvo.

- Pazite da oštrim ili šiljatim predmetima ne oštetite vodove klima uređaja, te da vodove ne gnječite ili zaokrenete.
- Ako je iscurilo rashladno sredstvo, obavijestite ovlaštenog servisera koji će ukloniti propusnost.
- Ako Vam je rashladno sredstvo ušlo u oči, odmah potražite pomoć liječnika.
- Prilikom rukovanja rashladnim sredstvom koristite zaštitne rukavice.

1.3.6 Opasnost od ozljeda uzrokovanih ventilatorom

Velika brzina ventilatora može uzrokovati ozljede.

- Tijekom rada proizvoda nikada se stavljajte prste ili druge predmete u ulaz ili ispust zraka ili između lamela.

1.3.7 Opasnost po život zbog vatre

U proizvodu se koristi rashladno sredstvo niske zapaljivosti (sigurnosna grupa A2).

- Izbjegavajte otvoreni plamen u blizini proizvoda.
- U blizini proizvoda ne koristite zapaljive tvari, posebice zapaljive sprejeve i plinove.

1.3.8 Opasnost za zdravlje zbog direktnog protoka zraka

- Ne usmjeravajte protok zraka direktno na ljude, osobito ne na djecu, te bolesne i starije ljude.

1.3.9 Rizik od ekoloških šteta izazvanih rashladnim sredstvom

Proizvod sadrži rashladno sredstvo koje ne smije dospjeti u atmosferu.

- Vodite računa o tome da kod radova s rashladnim sredstvom održavanje provodi kvalificirani ovlašteni serviser i da nakon stavljanja izvan rada proizvod reciklira ili zbrine.

1.3.10 Rizik zbog smetnji ili neispravnih funkcija

- Ne stavljajte predmete na ili u blizinu vanjske jedinice.

1.3.11 Baterije

- Vodite računa o tipu baterije kako je opisano u priloženim uputama, vidjeti poglavlje "Tipska pločica".
- Uklonite baterije i umetnite baterije kako je opisano u priloženim uputama, vidjeti poglavlje "Tipska pločica".

- Nemojte ponovno puniti baterije koje nisu ponovno punjive.
- Uklonite ponovno punjive baterije iz proizvoda prije nego što ih napunite.
- Ne kombinirajte različite tipove baterija.
- Ne kombinirajte nove i istrošene baterije.
- Umetnite bateriju s pravilnim polovima.
- Uklonite istrošene baterije iz proizvoda i propisno ih zbrinite.
- Prije nego što proizvod spremite za dulje vrijeme nekorištenja, uklonite baterije i/ili ih odložite u otpad.
- Nemojte kratko spojiti kontakte priključka u pretincu za bateriju proizvoda.

2 Napomene o dokumentaciji

2.1 Poštivanje važeće dokumentacije

- Obvezno obratite pozornost na sve upute za uporabu koje su priložene uz komponente sustava.

2.2 Čuvanje dokumentacije

- Sačuvajte ove upute za rukovanje, kao i svu važeću dokumentaciju kako biste ih mogli koristiti i dalje.

2.3 Područje važenja uputa

Ove upute važe isključivo za sljedeće proizvode:

Broj artikla proizvoda

Unutarnja jedinica VAIP1-020WNI	8000010678
Unutarnja jedinica VAIP1-025WNI	8000010685
Unutarnja jedinica VAIP1-035WNI	8000010686
Unutarnja jedinica VAIP1-050WNI	8000010687
Unutarnja jedinica VAIP1-065WNI	8000010679

3 Opis proizvoda

3.1 Struktura proizvoda

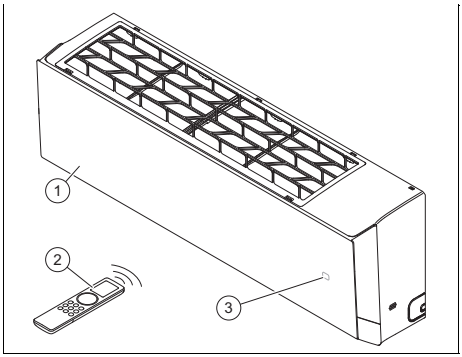

1 Unutarnja jedinica
2 Daljinsko upravljanje
3 Temperatura/radni indikator

3.2 Glavne funkcije

Daljinsko upravljanje upravlja funkcijama grijanja, hlađenja, ventilacije i odvlaživanja proizvoda.

Daljinsko upravljanje raspolaže funkcijom vremenskog prekidača za vremenski upravljano uključivanje i isključivanje unutarnje jedinice.

3.2.1 Grijanje

Osjetnik sobne temperature mjeri temperaturu prostorije. Ako je temperatura prostorije niža od željene temperature, regulator aktivira grijanje.

U radu grijanja unutarnja jedinica povećava temperaturu u prostoriji u kojoj je instalirana.

3.2.2 Hlađenje

Osjetnik sobne temperature mjeri temperaturu prostorije. Ako je temperatura prostorije viša od željene temperature, regulator aktivira hlađenje.

Prilikom rada hlađenja unutarnja jedinica snižava temperaturu prostorije u kojoj je instalirana.

3.2.3 Ventilacija

U načinu rada ventilacije jedinica cirkulira unutarnji zrak.

3.2.4 odvlaživanje

Prilikom rada odvlaživanja vanjska jedinica smanjuje vlažnost zraka u prostoriji u kojoj je instalirana.

U radu odvlaživanja nije moguće podešavanje broja okretaja ventilatora. Ventilator radi s minimalnim brojem okretaja.

3.3 Dopušteno područje temperature za rad

Učinak hlađenja/ogrjevna snaga unutarnje jedinice varira ovisno o sobnoj temperaturi vanjske jedinice.

	Hlađenje	Grijanje
Unutarnja jedinica	16 … 30 °C	8 … 30 °C

3.4 Tipska pločica

Tipska pločica tvornički je postavljena na donju stranu proizvoda.

Podatak na tipskoj pločici	Značenje
VAIP1-0XXWNI	Nomenklatura proizvoda
Cooling / Heating	Pogon hlađenja / grijanja
Rated Capacity	Nazivni tlak
Max. Power Consumption / Max. operating current / IP	Maks. potrošnja električne struje / Maks. potrošnja struje / vrsta zaštite
220-240 V ~ / 50 Hz / 1 PH	Električni priključak: napon / frekvencija / faza
Operating Pressure / Max P / Lo P	Dopušteni radni tlak / na strani visokog tlaka / na strani niskog tlaka
Net Weight	Neto težina
	Proizvod sadrži teško zapaljivu tekućinu (sigurnosna grupa A2L)
	Pročitati upute!

Podatak na tipskoj pločici	Značenje
	Bar kôd sa serijskim brojem 3. do 6. znamenki = datum proizvodnje (godina/tjedan) 7. do 16. brojka = broj artikla proizvoda

3.5 CE oznaka

Putem CE oznake se dokazuje da proizvodi sukladno izjavi o sukladnosti ispunjavaju osnovne zahtjeve odgovarajućih direktiva.

Proizvođač ovim izjavljuje da tip bežičnog uređaja opisan u uputama odgovara smjernici 2014/53/EU.

Uvid u cjelokupni tekst EU-izjave o suglasnosti raspoloživ je na sljedećoj internetskoj adresi:

https://www.vaillant-group.com/doc/doc-radio-equipment-directive

4 Rad

Proizvodom se upravlja daljinskim upravljanjem.

4.1 Displej

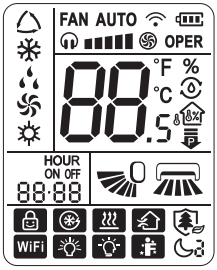

Simbol	Opis
	Automatski pogon
	Mod hlađenja

Simbol	Opis
	Rad odvlaživanja
	Rad ventilacije
	Pogon grijanja
FAN AUTO	Broj okretaja ventilatora
OPER	Prijenos podataka
	Quiet način rada
	Turbo način rada
88 °F °C	Prikaz temperature
	Regulacija vlage
	Prikaz sobne temperature
	Prikaz vlažnosti zraka u prostoriji
	Funkcija ograničenja snage
HOUR ON OFF	Timer funkcija (vrijeme pokretanja/vrijeme završetka)
	Radni indikator vertikalne raspodjele zraka
	Radni indikator horizontalne raspodjele zraka
	Prikaz blokade
	Brzo hlađenje
	X-Fan funkcija
	Funkcija Health
WiFi	Aktiviranje WLAN funkcije
	LED
	Auto Led
	I Feel- funkcija
	Sleep način rada

4.2 Upravljački element

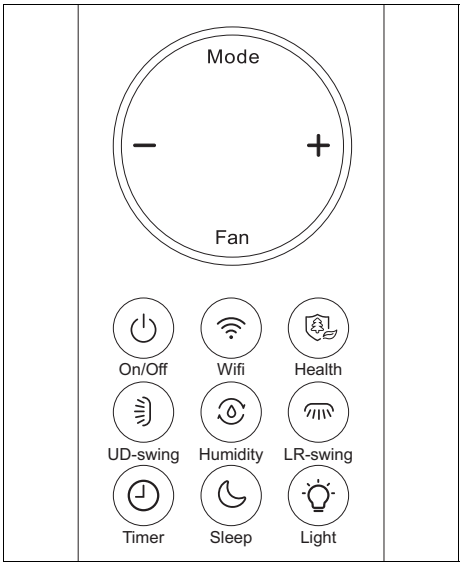

Tipka	Opis
Mode	Odabir načina rada
–	Smanjenje vrijednosti postavke
+	Povećanje vrijednosti postavke
Fan	Odabir broja okretaja ventilatora
On/Off	Uključivanje/isključivanje proizvoda
WiFi	Aktiviranje/deaktiviranje funkcije WLAN
Health	Aktiviranje/deaktiviranje funkcije Health
UD-swing	Odabir vertikalne raspodjele zraka
Humidity	Aktiviranje/deaktiviranje funkcije Humidity
LR-swing	Odabir vodoravne raspodjele zraka
Timer	Aktiviranje/deaktiviranje funkcije Timer
Sleep	Aktiviranje/deaktiviranje funkcije Sleep
Light	Aktiviranje/deaktiviranje LED osvjetljenja na unutarnjoj jedinici

4.3 Umetanje baterija

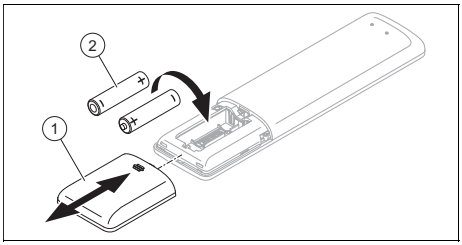

1. Skinite poklopac **(1)** odjeljka za bateriju.
2. Umetnite 2 baterije tipa AAA **(2)**. Pazite pritom na pravilan polaritet (pogledajte pretinac za baterije).
3. Ponovno postavite poklopac pretinca za baterije **(1)**.
   ▽ Ako displej nije uključen, provjerite jesu li baterije ispravno postavljene.

Napomena
Ako proizvodom rukujete daljinskim upravljanjem, onda ga usmjerite neposredno na unutarnju jedinicu.

Napomena
Domet daljinskog upravljanja iznosi otprilike 7 metara. U prostorijama s fluoroscentnom rasvjetom ili bežičnim telefonom domet se može smanjiti.

4.4 Uključivanje/isključivanje proizvoda

▶ Pritisnite On/Off ⏻ za uključivanje ili isključivanje proizvoda.

4.5 Odabir načina rada

▶ Pritisnite Mode za pomicanje kroz načine rada i odaberite način rada:
   ◁ Automatski način rada: ⌂
   ◁ Način rada hlađenja: ❄
   ◁ Način rada grijanja: ☼
   ◁ Način rada ventilacije: ✇
   ◁ Način rada odvlaživanja: 💧

4.5.1 Automatski pogon

U automatskom načinu rada proizvod bira, ovisno o temperaturi prostorije, automatski rad hlađenja ili rad grijanja.

Broj okretaja ventilatora može se podesiti putem tipke Fan. (→ Poglavlje 5.7)

Vertikalna ili horizontalna raspodjela zraka može se podesiti putem tipki za biranje ⋙ ili ⋙. (→ Poglavlje 5.4)

4.5.2 Hlađenje

U načinu rada hlađenja unutarnja jedinica hladi prostoriju na željenu temperaturu.

Željena se temperatura može podesiti putem tipki - ili + . (→ Poglavlje 5.6)

Broj okretaja ventilatora može se podesiti putem tipke Fan. (→ Poglavlje 5.7)

Vertikalna ili horizontalna raspodjela zraka može se podesiti putem tipki za biranje ⋙ ili ⋙. (→ Poglavlje 5.4)

Napomena
Ako proizvod radi dulje vrijeme pri većoj vlazi zraka u načinu rada hlađenja, iz rešetke ispusta može kapati voda.

4.5.3 Mod grijanja

U radu grijanja unutarnja jedinica zagrijava prostoriju na željenu temperaturu.

Željena temperatura može se podesiti putem tipki - ili +. (→ Poglavlje 5.6)

Broj okretaja ventilatora može se podesiti putem tipke Fan. (→ Poglavlje 5.7)

Vertikalna ili horizontalna raspodjela zraka može se podesiti putem tipki za biranje ⋙ ili ⋙. (→ Poglavlje 5.4)

4.5.4 Način rada ventilacije

U načinu rada ventilacije unutarnja jedinica cirkulira unutarnji zrak.

Temperatura prostorije pritom se ne mijenja.

Broj okretaja ventilatora može se podesiti putem tipke Fan. (→ Poglavlje 5.7)

Vertikalna ili horizontalna raspodjela zraka može se podesiti putem tipki za biranje ili . (→ Poglavlje 5.4)

4.5.5 Rad odvlaživanja

Prilikom načina rada odvlaživanja vanjska jedinica smanjuje vlažnost zraka.

Željena se temperatura može podesiti putem tipki - ili + . (→ Poglavlje 5.6)

Broj okretaja ventilatora standardno je namješten na niži broj okretaja i ne može se podesiti.

Vertikalna ili horizontalna raspodjela zraka može se podesiti putem tipki za biranje ili . (→ Poglavlje 5.4)

5 Funkcije za rukovanje i prikazivanje

5.1 Uključivanje i isključivanje LED osvjetljenja na unutarnjoj jedinici

1. Pritisnite tipku Light za uključivanje LED osvjetljenja unutarnje jedinice.
2. Pritisnite ponovno tipku Light za isključivanje LED osvjetljenja unutarnje jedinice.
3. Pritisnite tipku Light tri puta za aktiviranje osvjetljenja Auto Led unutarnje jedinice.
   - ◁ Pri odabiru osvjetljenja Auto led unutarnja jedinica automatski podešava jačinu osvjetljenja, ovisno o svjetlini okolnog svjetla.
4. Ponovno pritisnite tipku Light za isključivanje osvjetljenja Auto Led unutarnje jedinice.

5.2 Promjena jedinice prikaza temperature

Uvjet: Proizvod je isključen.

- ► Pritisnite istovremeno tipke Mode − na tri sekunde za prikaz temperature u Celzijima ili Fahrenheitima na displeju daljinskog upravljanja.

5.3 Unutarnja jedinica, prijamnik signala, regulacija glasnoće

- ► Pritisnite istovremeno tipke Mode i tipku za odabir horizontalne raspodjele zraka za smanjenje glasnoće prijamnika signala unutarnje jedinici u radu s daljinskim upravljanjem.

5.4 Podešavanje vertikalne raspodjele zraka

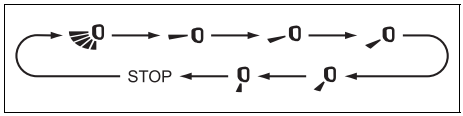

1. Pritisnite tipku za podešavanje vertikalne raspodjele zraka, slijedite pritom pri svakom pritisku tipke sekvencu funkcije na slici.
2. **Alternativa :**
   - ► Držite pritisnutom tipku dulje od 2 sekunde sve dok se ne podesit kut raspodjele zraka, zatim otpustite tipku za zadržavanje smjera.

5.5 Podešavanje horizontalne raspodjele zraka

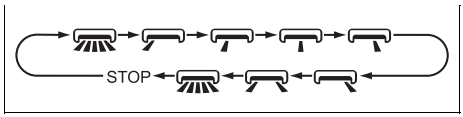

1. Pritisnite tipku za podešavanje horizontalne raspodjele zraka, pritom se svaki put dok pritišćete ovu tipku pridržavajte sekvence funkcije na slici.
2. **Alternativa :**
   - ► Držite pritisnutom tipku dulje od 2 sekunde sve dok se podesit kut

raspodjele zraka i otpustite tipku za zadržavanje smjera.

5.6 Podešavanje željene temperature

1. Pritisnite tipku − ili + za podešavanje željene temperature.
2. **Alternativa 1:**
   - ▶ Ponovno pritisnite tipku - ili + za promjenu željene temperature za po 1 stupanja.
2. **Alternativa 2:**
   - ▶ Držite pritisnutima tipke − ili + za brzu mogućnost promjene željene temperature.

5.7 Postavka broja okretaja ventilatora

Pritisnite tipku Fan za podešavanje broja okretaja ventilatora i pritom slijedite sljedeću sekvencu funkcije:

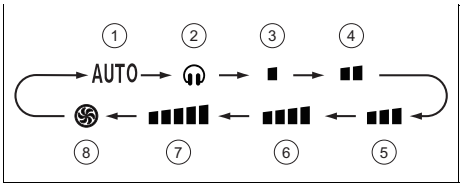

1	Način rada broja okretaja Auto	5	Srednji broj okretaja ventilatora
2	Način rada broja okretaja Quiet	6	Srednji do visoki broj okretaja ventilatora
3	Niži broj okretaja ventilatora	7	Visoki broj okretaja ventilatora
4	Srednji do niži broj okretaja ventilatora	8	Način rada broja okretaja Turbo

Napomena
U načinu rada odvlaživanja ventilator funkcionira samo na najnižem broju okretaja **(3)** .

Napomena
U načinu rada hlađenja unutarnja jedinica automatski uključuje u Ultra-Quiet način rada ako je temperatura prostorije ispod 25 ºC, čime se smanjuje razina zvuka.

5.7.1 Aktiviranje funkcije X-Fan

- ▶ Pritisnite tipku Fan na dvije sekunde u načinu rada hlađenja ili odvlaživanja.
  - ◁ Na displeju daljinskog upravljanja pojavljuje se prikaza aktivirane funkcije X-Fan , te ventilator radi još nekoliko minuta dok je proizvod isključen kako bi uklonio vlagu iz isparivača unutarnje jedinice.

Napomena
Funkcija X-Fan u automatskom načinu rada, načinu rada grijanja i načinu rada ventilacije nije dostupna.

5.8 Blokada daljinskog upravljanja

- ▶ Istovremeno pritisnite tipke On/Off i − na 3 sekunde kako biste blokirali ili deblokirali daljinsko upravljanje.
  - ◁ Na displeju blokiranog daljinskog upravljanja pojavljuje se prikaz blokade .
  - ◁ Kod aktivne funkcije blokiranja treperi simbol pri pokušaju rada s daljinskim upravljanjem, tri puta za displeju, bez slanja signala jedinici.

5.9 Funkcija Sleep

Pomoću Sleep funkcije može se prilagoditi temperatura prostorije za vrijeme spavanja. Ovom se funkcijom može povećati udobnost i optimizirati potrošnja struje s 4 različite postavke. Ako je podešena Sleep funkcija, sustav automatski prilagođava temperaturu.

5.9.1 Mod Sleep

U pogonu grijanja kod aktiviranog moda Sleep u sat vremena temperatura će se

povećati za 1 °C i za 2 radna sata za 2 °C, te se zadržati na toj vrijednosti.

U radu grijanja kod aktiviranog moda Sleep u sat vremena temperatura će se spustiti za 1 °C i za 2 radna sata za 2 °C, te se zadržati na toj vrijednosti.

5.9.2 Sleep način rada

5.9.2.1 Rad hlađenja ili odvlaživanja

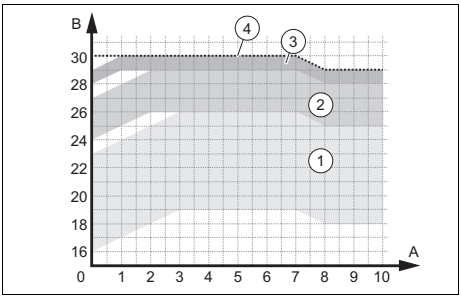

1	Područje rada – podešena temperatura između 16 i 23 °C	3	Područje rada – podešena temperatura između 28 i 29 °C
2	Područje rada – podešena temperatura između 24 i 27 °C	4	Područje rada – temperatura podešena na 30 °C

5.9.2.2 Pogon grijanja

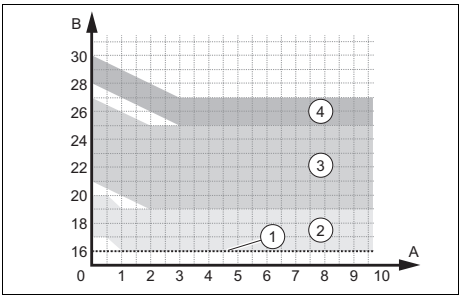

1	Područje rada – temperatura podešena na 16 °C	3	Područje rada – podešena temperatura između 21 i 27 °C
2	Područje rada – podešena temperatura između 17 i 20 °C	4	Područje rada – podešena temperatura između 28 i 30 °C

5.9.3 Sleep način rada

Način rada Sleep dopušta programiranje temperature za svakih sljedećih osam sati.

- ► Kliknite u načinu rada Sleep dulje na tipku Health kako biste došli do podešavanja temperature.
- ► Podesite željenu temperaturu putem tipki − i + i ponovno pritisnite tipku Health kako biste potvrdili odabir temperature za prvi sat.
- ► Ponovite postupak za odabranu temperaturu u sljedećih osam sati.
  - ◁ Nakon odabira displej daljinskog upravljanja ponovno se vraća u originalno stanje i prikazuje uključen način rada Sleep.
  - ◁ Ako se unutar 10 sekundi ne pritisne niti jedna tipka, kod programiranja, daljinsko upravljanje automatski napušta postavku načina rada Sleep i vraća se natrag na originalni displej.
  - ◁ Ako se tijekom postupka podešavanja pritisnu tipke On/Off , Mode, Timer ili Sleep ili druge funkcije, postavka načina rada Sleep također se napušta.

5.10 Aktiviranje/deaktiviranje noćnog načina rada (Night)

1. Pritisnite Sleep tipku pri aktiviranju rada hlađenja ili rada grijanja i podesite broj okretaja ventilatora na Quiet način rada ili manji broj okretaja.
   - ◁ Broj okretaja ventilatora vanjske jedinice i frekvencija kompresora padaju, pri čemu pada i razina zvuka.
2. Pritisnite ponovno Sleep tipku ili podesite broj okretaja ventilatora na viši stupanja kako biste deaktivirali noćni način rada.

5.11 Timer funkcija

Funkcija Timer ◷ dopušta programiranje vremena isključivanja (Timer Off) ili uključivanja (Timer On) jedinice.

Područje programiranja timera je između 0,5 i 24 sata.

5.11.1 Aktiviranje/deaktiviranje funkcije Timer Off

1. Pritisnite jednom na uključenom uređaju tipku Timer ◷ za programiranje vremena isključivanja.
   ◁ Prikaz HOUR i OFF trepere na displeju daljinskog upravljanja.
2. Pritisnite tipke − ili + na 5 sekundi za programiranje vremena isključivanja.
   ◁ Svakim pritiskom na tipku − ili + povećavate ili smanjujete interval za 30 minuta.
   ◁ Držite pritisnutima tipke − ili + na 2 sekunde za brzo povećanje ili smanjenje vremena
3. Otpustite tipku kada dosegnete željeno vrijeme.
4. Ponovno pritisnite tipku Timer ◷ za potvrđivanje programiranja.
   ◁ Prikaz HOUR i OFF ne trepere na displeju daljinskog upravljanja.

Napomena
Za isključivanje programiranja vremena isključivanja ponovno pritisnite tipku Timer ◷.

Napomena
Vremenski interval između dva pritiska daljinskog upravljanja ne smije prekoračiti 5 sekundi. U suprotnom će se automatski pojaviti status programiranja.

5.11.2 Aktiviranje/deaktiviranje funkcije Timer On

1. Na isključenom uređaju pritisnite jednom tipku Timer ◷ za programiranje vremena uključivanja.
   ◁ Prikaz HOUR i ON trepere na displeju daljinskog upravljanja.
2. Pritisnite tipke − ili + na 5 sekundi za uključivanje vremena uključivanja.
   ◁ Svakim pritiskom na tipku − ili + povećavate ili smanjujete interval za 30 minuta.
   ◁ Držite pritisnutima tipke − ili + na 2 sekunde za brzo povećanje ili smanjenje vremena
3. Otpustite tipku kada dosegnete željeno vrijeme.
4. Ponovno pritisnite tipku Timer ◷ za potvrđivanje programiranja.
   ◁ Prikaz HOUR i ON ne trepere na displeju daljinskog upravljanja.

Napomena
Za isključivanje programiranja vremena uključivanja ponovno pritisnite tipku Timer ◷.

Napomena
Vremenski interval između dva pritiska daljinskog upravljanja ne smije prekoračiti 5 sekundi. U suprotnom će se automatski pojaviti status programiranja.

5.12 Aktiviranje/deaktiviranje I FEEL načina rada

Napomena
Senzor temperature daljinskog upravljanja koristi I FEEL mod kako bi se bolje moglo upravljati sobnom temperaturom i strujanjem zraka.

1. Pritisnite tipku Health i + za aktiviranje/deaktiviranje načina rada I FEEL.
   ◁ Kod aktiviranja I FEEL načina rada pojavljuje se na displeju prikaz .

Uvjet: I FEEL mod je aktiviran

- ► Osigurajte da se daljinsko upravljanje:
  - nalazi u blizini.
  - nalazi u dometu unutarnje jedinice.
  - ne nalazi u blizini izvora topline i hladnoće.

5.13 Aktiviranje/deaktiviranje funkcije uštede energije

1. Odaberite način rada hlađenja ❄.
2. Držite istovremeno pritisnute tipke Mode i Timer ⏲ za aktiviranje/deaktiviranje funkcije uštede energije.
   - ◁ Na zaslonu daljinskog upravljanja prikazuje se "SE" i jedinica automatski podešava temperaturu na 27 ºC kako bi se postigao najbolji učinak i ušteda energije.

Napomena
Kod funkcije štednje u načinu rada hlađenja brzina ventilatora standardno je podešena na automatski način rada i ne može se promijeniti.

Napomena
Funkcija štednje u načinu rada hlađenja nije kompatibilna s funkcijom Sleep.

5.14 Funkcija ograničenja snage

Funkcija ograničenja snage smanjuje frekvenciju kompresora i time ograničava potrošnju uređaja, te smanjuje razinu tlaka i jačinu buke.

- ► Pritisnite istovremeno tipke Mode i Sleep ☾ za aktiviranje funkcije.
  - ◁ Na displeju daljinskog upravljanja pojavljuje se simbol, a frekvencija kompresora se smanjuje na 75 %.
- ► Ponovno pritisnite tipke Mode i Sleep ☾ za povećanje funkcije.
  - ◁ Na displeju daljinskog upravljanja pojavljuje se simbol, a frekvencija kompresora se smanjuje na 50 %.
- ► Ponovno pritisnite istovremeno tipke Mode i Sleep ☾ za deaktiviranje funkcije.

Napomena
Ako je uređaj isključen, funkcija ograničenja snage je opozvana. Ako ponovno želite aktivirati funkciju, na uključenom uređaju ponovno pritisnite istovremeno tipke Mode i Sleep ☾.
Ako je trenutna snaga ispod maksimalne snage načina rada, snaga se ne može ograničiti ako je taj način rada isključen.
Prilikom instalacije s jednom vanjskom jedinicom i više unutarnjih jedinica vanjska jedinica prelazi u način rada ograničenja snage ako je na jednoj unutarnjoj jedinici uključena funkcija ograničenja snage, ako je na dvije unutarnje jedinice način rada ograničenja snage uključen, ograničava se vanjska jedinica na najnižu snagu obije unutarnje jedinice.

5.15 Prikaz sobne temperature i vlage

Pripremni rad

- ► Držite istovremeno pritisnutima tipke On/Off ⏻ i za prikaz sobne temperature i vlage, pritom svaki put dok je ta tipka pritisnuta slijedite sekvencu funkcije.

1. Pritisnite istovremeno tipke On/Off ⏻ i i prikaz temperature unutarnje jedinice prikazuje unutarnju temperaturu.
   - ◁ Na zaslonu daljinskog upravljanja pojavljuje se prikaz.
2. Pritisnite istovremeno tipke On/Off ⏻ i i prikaz temperature unutarnje jedinice prikazuje vlagu prostorije.
   - ◁ Na zaslonu daljinskog upravljanja pojavljuje se prikaz.

Napomena
Može doći do odstupanja pri mjerenju vlage i osjetljivosti na svjetlo.

3. Pritisnite još jednom istovremeno tipke On/Off ⏻ i ⁾⁾⁾ za napuštanje ove funkcije.

5.16 Funkcija Humidity

Funkcija Humidity dopušta odabir različitih stupnjeva vlage u načinu rada hlađenja ❄ i odvlaživanja 💧.

5.16.1 Aktiviranje funkcije Humidity u načinu rada hlađenja ❄

Pripremni rad

► Pritisnite tipku Humidity ⊙ za odabir upravljanja vlagom u načinu rada hlađenja, pametnog odvlaživanja u načinu rada hlađenja ili općeg načina rada hlađenja, pritom se svaki put dok pritišćete ovu tipku pridržavajte sekvence funkcije.

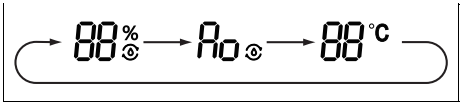

1. Pritisnite jedanput tipku Humidity ⊙ za odabir upravljanja vlagom u načinu rada hlađenja.
   ◁ Na displeju daljinskog upravljanja pojavljuje se prikaz ⊙ i vrijednost vlage "88" i simbol "%" trepere 5 sekundi.
2. Pritisnite tipke − i + na 5 sekundi za podešavanje stupnja vlage.

Napomena
U načinu rada upravljanja vlagom u radu hlađenja područje podešavanje iznosi 40 % do 80 %.
Ako je odabrana vlažnost zraka viša od trenutne vlažnosti zraka u prostoriji, podešena vlažnost zraka ne može se postići.
Temperatura se može podesiti putem funkcije upravljanja vlagom u radu hlađenja.

3. Pritisnite dva puta tipku Humidity ⊙ za odabir funkcije pametnog odvlaživanja u radu hlađenja.
   ◁ Na displeju daljinskog upravljanja pojavljuje se prikaz ⊙ i "Ao" treperi 5 sekundi.

Napomena
Temperatura se može podesiti u funkciji pametnog odvlaživanja.
Stupanje vlage u funkciji pametno odvlaživanja podešava se automatski.

4. Pritisnite tri puta tipku Humidity ⊙ za odabir općeg načina rada hlađenja.

5.16.2 Aktiviranje funkcije Humidity u načinu rada odvlaživanja 💧

Pripremni rad

► Pritisnite tipku Humidity ⊙ za upravljanje vlagom u načinu rada odvlaživanja odaberite kontinuirano odvlaživanje ili opći način rada odvlaživanja, pritom se svaki put dok pritišćete ovu tipku pridržavajte sekvence funkcije.

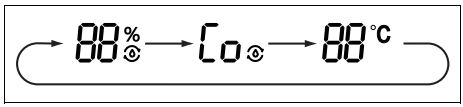

1. Pritisnite jednom tipku Humidity ⊙ za odabir upravljanja vlagom u načinu rada odvlaživanja.

◁ Na displeju daljinskog upravljanja pojavljuje se prikaz i vrijednost vlage "88" i simbol "%" trepere 5 sekundi.

2. Pritisnite tipke − i + na 5 sekundi za podešavanje stupnja vlage.

Napomena
U načinu rada upravljanja vlagom u radu odvlaživanja područje podešavanja iznosi 30 % do 70 %.
Ako je odabrana vlažnost zraka viša od trenutne vlažnosti zraka u prostoriji, podešena vlažnost zraka ne može se postići.
Temperatura se može podesiti putem funkcije upravljanja vlagom u načinu rada odvlaživanja.

3. Pritisnite dva puta tipku Humidity za odabir funkcije kontinuiranog odvlaživanja.
   ◁ Na displeju daljinskog upravljanja pojavljuje se prikaz i "Co" treperi 5 sekundi.

Napomena
Temperatura se ne može podesiti u funkciji kontinuiranog odvlaživanja u načinu rada odvlaživanja.
Stupanj vlage i temperatura se automatski podešavaju u funkciji kontinuiranog odvlaživanja.

4. Pritisnite tri puta tipku Humidity za odabir općeg načina rada odvlaživanja.

5.17 Funkcija Health

Funkcija Health dopušta aktiviranje ionizatora čestica za čišćenje zraka (Cold Plasma) i svjetlosti UVC, koji sterilizira okoliš od patogenih mikroorganizama.

5.17.1 Aktiviranje funkcije Health

Pripremni rad

► Pritisnite tipku Health za aktiviranje funkcije Health, pritom se svaki put dok pritišćete ovu tipku pridržavajte sekvence funkcije.

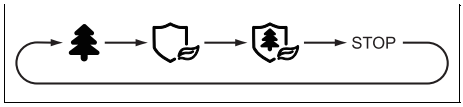

1. Pritisnite jednom tipku Health za aktiviranje funkcije Cold Plasma.
   ◁ Na zaslonu daljinskog upravljanja pojavljuje se prikaz .
2. Pritisnite dva puta tipku Health za uključivanje svjetla UVC.
   ◁ Na zaslonu daljinskog upravljanja pojavljuje se prikaz .
3. Pritisnite tri puta tipku Health za istovremeno uključivanje funkcije Cold Plasma i svjetla UVC.
4. Ponovno pritisnite tipku za napuštanje funkcije Health.

5.18 Funkcija brzog hlađenja

► Odaberite način rada hlađenja .
► Pritisnite istodobno tipke On/Off i + za aktiviranje funkcije brzog hlađenja.
   ◁ Na displeju daljinskog upravljanja pojavljuje se simbol i temperatura se namješta na 25 ºC, pritom simbol 5 sekundi treperi.
► Ponovno pritisnite tipke On/Off i +.
   ◁ Na displeju daljinskog upravljanja pojavljuje se simbol i temperatura se namješta na 16 ºC, pritom simbol 5 sekundi treperi.
► Istodobno pritisnite tipke On/Off i +.
   ◁ Na displeju daljinskog upravljanja pojavljuje se simbol i jedinica cirku-

larno radi u normalom načinu hlađenja.

- ▶ Pritisnite tipke − ili + na 5 sekundi za podešavanje željene temperature. Pritom treperi temperatura namještena za svaku funkciju.
- ▶ Pritisnite tipke Fan na 5 sekundi za podešavanje broja okretaja ventilatora. Pritom treperi temperatura namještena za svaku funkciju. (→ Poglavlje 5.7)

Napomena
Ako se temperatura i broj okretaja ventilatora ne podese unutar 5 sekundi, uređaj radi 20 minuta s trenutno namještenom temperaturom i brojem okretaja ventilatora. Nakon tih 20 minuta deaktivira se funkcija brzog hlađenja i ponovno se uspostavlja prethodni status.

5.19 Funkcija samočišćenja unutarnje jedinice

Funkcija samočišćenja sprječava nakupljanje prljavštine i plijesni uklanjanjem vlage u unutarnjoj jedinici.

Kada je aktivirana funkcija samočišćenja, jedinica počinje raditi u modu hlađenja pri malom broju okretaju ventilatora. Tijekom ovog postupka kondenzat ispire prašinu iz baterije. Zatim se uređaj prebacuje u pogon grijanja pri čemu ventilator radi na niskom stupnju kako bi osušio bateriju i unutrašnjost jedinice. Na kraju se jedinica prebacuje u mod ventilacije kako bi se u potpunosti dovršilo sušenje.

5.20 Aktiviranje funkcije samočišćenja unutarnje jedinice

1. Pritisnite na isključenom proizvodu na 5 sekundi istovremeno tipku Mode i tipku za odabir vertikalne raspodjele zraka za pokretanje funkcije samočišćenja.
   - ◁ Displej unutarnje jedinice prikazuje slova CL.
2. Pritisnite ponovno tipku Mode i tipku za odabir vertikalne raspodjele zraka za zaustavljanje ove funkcije.
   - ◁ Ako se funkcija samočišćenja zaustavi prije završetka postupka, uređaj će nastaviti raditi još neko vrijeme s uključenim ventilatorom pri malom broju okretaja kako bi se jedinica osušila.

Napomena
Čitav postupak funkcije samočišćenja traje otprilike 30 minuta.

5.21 Rad s više unutarnjih jedinica

Ako se Vaš klima uređaj sastoji od više unutarnjih jedinica, onda se međusobno odvojeno vrši postavka temperature za pojedine prostorije.

Kako bi sustav pravilno funkcionirao, vodite računa da su sve unutarnje jedinice postavljene ili na rad hlađenja ili na rad grijanja.

6 PovezivanjeWi-Fi

6.1 Funkcija WiFi

Funkcija WiFi omogućuje operateru spajanje klima uređaja s mobilnim telefonom tablet kako bi radom i programiranjem daljinski upravljao putem aplikacije.

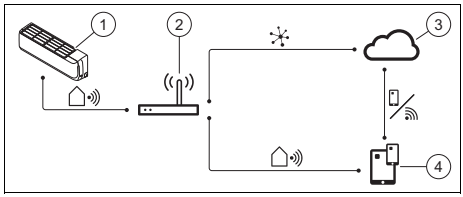

1	Inteligentna unutarnja jedinica	3	Cloud
2	Bežični usmjernik	4	Aplikacija za upravljanje mobilnim uređajima

6.2 Aktiviranje/deaktiviranje WiFi funkcije

1. Pritisnite tipku za uključivanje funkcije WiFi.
   ◁ WiFi prikazuje se na displeju.
2. Držite pritisnutom tipku 5 sekundi za isključivanje funkcije WiFi.

6.3 Preuzimanje i instalacija aplikacije

Napomena

Imajte na umu da imate na raspolaganju aplikaciju vanjskog dobavljača koji nije povezan s tvrtkom Vaillant.

Vaillant ne preuzima odgovornost za funkciju, svojstva, dostupnost i opseg aplikacije trećih strana.

Ako ste odlučili koristiti aplikaciju, podliježete općim uvjetima korištenja vanjskog dobavljača.

Za specifične funkcije ove aplikacije ne dajemo nikakvo jamstvo i ne preuzimamo nikakvu odgovornost, osim u slučajevima predviđenim važećim zakonom.

Vanjski dobavljač odgovoran je za pohranu, korištenje i obradu Vaših podataka.

Prije instaliranja aplikacije pregledajte dobavljačeve odredbe o zaštiti podataka primjenjive na upotrebu aplikacije.

Vaillant ne registrira ili pohranjuje Vaše podatke koje ste dostavili vanjskom dobavljaču.

QR kod za preuzimanje i instalaciju aplikacije

7 Čišćenje i održavanje

7.1 Čišćenje proizvoda

- ► Oplatu čistite vlažnom krpom natopljenom u otopini vode s malo deterdženta koji ne sadrži otapala.
- ► Nemojte koristiti raspršivače, sredstva za ribanje, sredstva za pranje posuđa ili sredstva za čišćenje koja sadrže otapala ili klor.

7.2 Čišćenje unutarnje jedinice

1. Mekom, suhom krpom obrišite oplatu unutarnje jedinice.
2. Kod tvrdokorne nečistoće očistite oplatu vodom i neutralnim sredstvom za čišćenje.
   – U unutrašnjost unutarnje jedinice ne smije prodrijeti sredstvo za čišćenje.

7.3 Čišćenje vanjske jedinice

1. Suhom krpom obrišite oplatu vanjske jedinice.
2. Po potrebi uklonite nečistoću s površine ulaza zraka.
3. Ako se vanjska jedinica nalazi u području u kojem je izložena prašini, redovito čistite lamele izmjenjivača topline mekom krpom.

7.4 Čišćenje uređaja za daljinsko upravljanje

▶ Za čišćenje daljinskog upravljanja koristite suhu krpu.

7.5 Čišćenje filtra zraka

Oprez!
Rizik zbog smetnji ili neispravne funkcije!

Sustavi za miris ili sustavi protiv neugodnih mirisa u filtru ili u unutarnjem strujanju odlaznog zraka mogu oštetiti ili zaprljati izmjenjivač topline.

▶ Po potrebi instalirajte ove sustave na izlaz zraka unutarnje jedinice.
▶ Uvjerite se da su ti sustavi aktivni samo kad je uključen ventilator.

1. Filtar zraka čistite najmanje svakih 3 mjeseca.

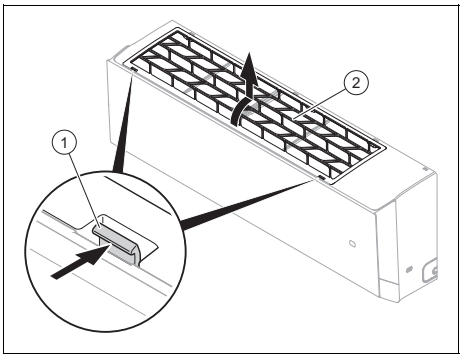

2. Pritisnite ručke **(1)** s obije bočne strane filtra i povucite ga prema gore kako biste otpustili stražnju stranu, nakon toga možete izvaditi filtar **(2)**.
3. Očistite usisavačem filtar zraka ili toplom vodom (maks. 45 °C) i neutralnim sredstvom za čišćenje.
4. Uvjerite se da je filtar potpuno suh prije nego što ga umetnete u unutarnju jedinicu.
5. 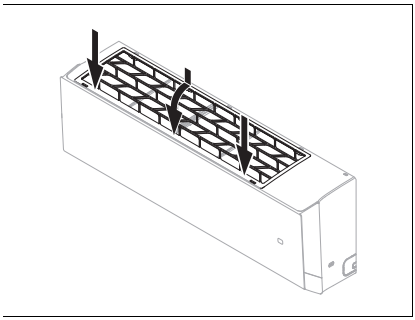

   Nakon čišćenja ponovno instalirajte filtar obrnutim redoslijedom.
   ◁ Ako se još uvijek osjete mirisi, filtar se mora zamijeniti.

7.6 Održavanje

Preduvjet za trajnu sigurnost prilikom rada, pouzdanost i dug životni vijek je da ovlašteni serviser godišnje vrši radove inspekcije/održavanja proizvoda.

8 Stavljanje izvan pogona

8.1 Privremeno stavljanje proizvoda izvan pogona

▶ Pritisnite tipku za uključivanje / isključivanje.
◁ Gasi se zaslon.

8.2 Stavljanje proizvoda izvan pogona za stalno

▶ Neka instalater za stalno stavi proizvod izvan pogona. Obratite se ovlaštenom serviseru.

8.2.1 Propisno zbrinjavanje rashladnog sredstva

Proizvod sadrži rashladno sredstvo R32 koje ne smije dospjeti u atmosferu.

▶ Zbrinjavanje rashladnog sredstva prepustite isključivo instalateru.

9 Recikliranje i zbrinjavanje otpada

Zbrinjavanje ambalaže

- Zbrinjavanje ambalaže prepustite stručnom instalateru koji je instalirao uređaj.

Zbrinjavanje proizvoda

Ako je proizvod obilježen sljedećom oznakom:

- U tom slučaju nemojte odlagati proizvod u kućni otpad.
- Umjesto toga predajte proizvod na mjestu za skupljanje električnih i elektroničkih starih uređaja.

Zbrinjavanje baterija/akumulatora

ako proizvod sadrži baterije/akumulatore koji su označeni ovim znakom:

- U tom slučaju zbrinite baterije/akumulatore na mjestu za sakupljanje akumulatora/baterija.
  - ◁ **Pretpostavka:** Baterije/akumulatore izvadite iz proizvoda tako da ih ne oštetite. U suprotnom zbrinite baterije/akumulatore zajedno s proizvodom.
- Sukladno zakonskim propisima povrat istrošenih baterija je obvezan, jer baterije/akumulatori mogu sadržavati tvari štetne za zdravlje i okoliš.

Brisanje osobnih podataka

Osobne podatke mogu zlouporabiti neovlaštene treće osobe.

Ako proizvod sadrži osobne podatke:

- Prije zbrinjavanja proizvoda provjerite nalaze li se na ili u proizvodu osobni podaci (npr. podaci za online prijavu).

10 Jamstvo i servisna služba za korisnike

10.1 Jamstvo

Informacije o jamstvu proizvođača pronaći ćete u Country specifics.

10.2 Servisna služba za korisnike

Podatke za kontakt naše servisne službe za korisnike pronaći ćete u Country specifics ili na našoj internetskoj stranici.

Dodatak

A Prijava smetnje

Problem	Mogući uzroci	Uklanjanje
Displej daljinskog upravljanja se ne uključuje	Provjerite jesu li baterije pravilno postavljene.	Obratite pažnju na ispravan polaritet.
	Baterije su prazne	Zamijenite baterije. Uvijek istodobno zamijenite obije baterije.
Sustav se ne pokreće odmah	Sustav se ne pokreće ponovno odmah nakon isključivanja.	Zbog zaštite sustav ostaje isključen najmanje 3 minute nakon svakog zaustavljanja. Nakon tog vremena ponovno ga uključite.
	Zaštitni krug se aktivirao kako bi zaštitio proizvod kad se izvuče utikač iz utičnice i kad se ponovno direktno utakne.	
Sustav uopće ne funkcionira (ventilator se ne uključuje)	Mrežni priključni kabel nije priključen	Utikač utaknite u utičnicu i uključite unutarnju jedinicu.
	Nema struje	Ponovno uspostavite dovod struje u uređaj.
	Osigurač je neispravan	Obavijestite ovlaštenog servisera.
Nedovoljno hlađene ili grijanje	Vrata i/ili prozori su otvoreni	Zatvorite vrata i/ili prozore.
	Izvor topline nalazi se u prostoriji (veliki broj osoba u prostoriji)	Ako je moguće uklonite izvor topline.
	Termostat je u radu hlađenja podešen na previsoku temperaturu	Podesite optimalnu temperaturu.
	Termostat je u radu grijanja podešen na prenisku temperaturu	Podesite optimalnu temperaturu.
	Filtar zraka je zaprljan ili začepljen	Očistite filtar zraka.
	Prepreka ispred ulaza ili ispusta zraka	Uklonite prepreku kako bi se osigurala dovoljna cirkulacija zraka.
	Temperatura prostorije nije postigla određenu razinu	Pričekajte trenutak.
	Direktno solarno zračenje kroz prozor dok proizvod radi u hlađenju	Zaštitite unutarnju jedinicu od solarnog zračenja (npr. postavljanje zavjesa, spuštanje roleta …).
Pojava buke	Tijekom rada ili dok je isključena jedinica moguće je čuti šumove. Tijekom prve 2 - 3 minute zvuk je najjači.	Razlog šumova je protjecanje rashladnog sredstva u jedinici. Zvuk ne ukazuje na neispravnu funkciju.
	Tijekom rada sustava može se čuti pucketanje	Uzrok tih zvukova su temperaturne promjene i s njom povezane ekspanzije i stezanja spremnika. Zvuk ne ukazuje na neispravnu funkciju.
	Glasni zvuk zraka tijekom rada sustava može biti uzrokovan nečistoćom filtra zraka	Temeljito očistite filtar zraka.
Stvaranje mirisa	Sustav ispušta cirkuliranje mirisa u zraku u prostoriji (miris cigareta ili namještaja)	Nema mjera za ispravku

Problem	Mogući uzroci	Uklanjanje
Stvaranje magle ili pare	Vanjska jedinica može stvoriti paru u modu grijanja ili pri niskim temperaturama tijekom postupka odmrzavanja.	Nema mjera za ispravku
Zaslon unutarnje jedinice prikazuje E07 .	Pojedinačne unutarnje jedinice klima uređaja nisu konfigurirane za isti način rada.	Postavite sve unutarnje jedinice ili na rad hlađenja ili na rad grijanja.

Bruksanvisning

Innhold

1 Sikkerhet ... 99
1.1 Farehenvisninger som gjelder handlinger ... 99
1.2 Tiltenkt bruk ... 99
1.3 Generelle sikkerhets-anvisninger ... 100
2 Merknader om dokumentasjonen ... 103
2.1 Annen dokumentasjon som også gjelder og må følges ... 103
2.2 Oppbevaring av dokumentasjonen ... 103
2.3 Veiledningens gyldighet ... 103
3 Produktbeskrivelse ... 103
3.1 Produktoppbygning ... 103
3.2 Hovedfunksjoner ... 103
3.3 Tillatte temperaturområder for driften ... 103
3.4 Typeskilt ... 104
3.5 CE-merking ... 104
4 Drift ... 104
4.1 Display ... 104
4.2 Betjeningselement ... 105
4.3 Sette i batterier ... 105
4.4 Slå produktet på/av ... 106
4.5 Valg av driftsmåte ... 106
5 Betjenings- og visningsfunksjoner ... 106
5.1 Slå LED-lyset på innedelen på og av ... 106
5.2 Endre enhet for temperaturvisningen ... 107
5.3 Regulering av lydstyrke trådløs signalmottaker innedel ... 107
5.4 Stille inn den vertikale luftfordelingen ... 107
5.5 Stille inn den horisontale luftfordelingen ... 107
5.6 Stille inn ønsket temperatur ... 107
5.7 Stille inn vifteturtallet ... 107
5.8 Låse fjernkontrollen ... 108
5.9 Funksjon Sleep ... 108
5.10 Aktivere/deaktivere nattmodus (Night) ... 109
5.11 Tidsurfunksjon ... 109
5.12 Aktivere/deaktivere I FEEL-modus ... 110
5.13 Aktivere/deaktivere energisparefunksjon ... 110
5.14 Funksjon for effektbegrensning ... 110
5.15 Visning av romtemperaturen og -fuktigheten ... 111
5.16 Funksjon Humidity ... 111
5.17 Funksjon Health ... 113
5.18 Hurtigkjølingsfunksjon ... 113
5.19 Inneenhetens selvrensingsfunksjon ... 113
5.20 Aktivere innedelens selvrensingsfunksjon ... 114
5.21 Drift med flere innedeler ... 114
6 KonnektivitetWi-Fi ... 114
6.1 Funksjon WiFi ... 114
6.2 Aktivere/deaktivere WiFi-funksjonen ... 114
6.3 Laste ned og installere appen ... 115
7 Pleie og vedlikehold ... 115
7.1 Rengjøring av produktet ... 115
7.2 Rengjøre innedelen ... 115
7.3 Rengjøre utedel ... 115
7.4 Rengjøre fjernkontrollen ... 115
7.5 Rengjøring av luftfilteret ... 115
7.6 Vedlikehold ... 116
8 Ta ut av drift ... 116
8.1 Ta produktet midlertidig ut av drift ... 116
8.2 Ta produktet permanent ut av drift ... 116
9 Resirkulering og kassering ... 116
10 Garanti og kundeservice ... 117
10.1 Garanti ... 117
10.2 Kundeservice ... 117

Tillegg **118**
A Feilsøking **118**

1 Sikkerhet

1.1 Farehenvisninger som gjelder handlinger

Klassifisering av de handlingsrelaterte advarslene

De handlingsrelaterte advarslene er klassifisert ved bruk av varselsymboler og signalord som angir hvor alvorlig den potensielle faren er:

Varselsymboler og signalord

Fare!
Umiddelbar livsfare eller fare for alvorlige personskader

Fare!
Livsfare på grunn av elektrisk støt

Advarsel!
Fare for lette personskader

Forsiktig!
Risiko for materielle skader eller miljøskader

1.2 Tiltenkt bruk

Ved feil eller ikke tiltenkt bruk kan det oppstå fare for brukerens eller tredjeparts liv og helse eller skader på produktet eller andre materielle skader.

Produktet er beregnet for klimatisering av boligrom og kontorlokaler.

Den tiltenkte bruken innebærer:

– å overholde bruksanvisningene som følger med produktet og alle andre komponenter i anlegget
– å overholde alle inspeksjons- og servicebetingelsene som er oppført i veiledningene.

Dette produktet kan brukes av barn fra 8 år og oppover og av personer med reduserte fysiske, sensoriske eller mentale evner eller manglende erfaring og kunnskap hvis bruken skjer under tilsyn eller personen har fått opplæring i sikker bruk av og farene forbundet med bruk av produktet. Barn må ikke leke med produktet. Rengjøring og vedlikehold som utføres av brukeren, må ikke foretas av barn uten tilsyn.

Annen bruk enn den som er beskrevet i denne veiledningen, gjelder som ikke-forskriftsmessig. Ikke-forskriftsmessig er også enhver umiddelbar kommersiell og industriell bruk. Enhver bruk til oppbevaring av næringsmidler, planter eller lett fordervelige matvarer betraktes også som ikke-forskriftsmessig.

Obs!

Enhver misbruk er forbudt.

1.3 Generelle sikkerhetsanvisninger

1.3.1 Livsfare på grunn av forandringer på produktet eller området rundt produktet

- Sikkerhetsinnretningene må aldri fjernes, forbikobles eller blokkeres.
- Sikkerhetsinnretningene må aldri manipuleres.
- Komponentplomberinger må aldri ødelegges eller fjernes.
- Foreta aldri noen endringer:
  - på produktet
  - på ledningene for vann og strøm
  - på sikkerhetsventilen
  - på avløpsledningene
  - på luftinntakene eller luft-utløpene
  - på rørledningene for luft-tilførsel og luftavtrekk
  - på forhold i bygningen som kan virke inn på produktets driftssikkerhet

1.3.2 Fare på grunn av feilbetjening

Ved feilbetjening kan du utsette deg selv og andre for fare, og du kan forårsake materielle skader.

- Sørg for å lese denne hånd-boken og all gjeldende dokumentasjon for øvrig, spesielt kapitlet "Sikkerhet" og advarslene.
- Utfør arbeidene som er angitt i denne driftsveiledningen.

1.3.3 Fare for personskader og materiell skade ved ikke-forskriftsmessig eller forsømt vedlikehold og reparasjon

- Forsøk aldri å utføre vedlikeholdsarbeid eller reparasjoner på produktet på egen hånd.
- Få feil og skader utbedret av en installatør omgående.
- Overhold de angitte vedlikeholdsintervallene.

1.3.4 Livsfare på grunn av elektrisk støt

- Ikke håndter produktet med våte eller fuktige hender.

1.3.5 Fare for personskader på grunn av kjølemiddel

Lekkasje av kjølemiddel kan føre til alvorlige øyeskader og til oksygenmangel på oppstillings-stedet.

- Pass på at du ikke skader apparatkomponenter som inneholder kjølemiddel.
- Pass på at du ikke skader ledninger til klimaapparatet med skarpe eller spisse gjenstander, eller trykker sammen eller vrir ledninger.

- Hvis det har lekket ut kjølemiddel, må du varsle en kvalifisert installatør som kan reparere lekkasjen.
- Hvis du får kjølemiddel i øynene, må oppsøke lege umiddelbart.
- Bruk vernehansker ved håndtering av kjølemiddelet.

1.3.6 Fare for personskader på grunn av vifte

Den høye hastigheten til ventilatoren kan føre til personskader.

- Ikke stikk fingrer eller gjenstander inn i luftinntakene eller luftutløpene eller mellom lamellene, når produktet er i drift.

1.3.7 Livsfare på grunn av brann

Et kjølemiddel med lav brennbarhet (sikkerhetsgruppe A2) brukes i produktet.

- Bruk ikke åpen ild i nærheten av produktet.
- Bruk ikke brannfarlige stoffer i nærheten av produktet, spesielt ikke spray eller andre brennbare gasser.

1.3.8 Helsefare på grunn av direkte luftstrøm

- Ikke rett luftstrømmen direkte mot mennesker, særlig ikke barn, sårbare personer eller eldre mennesker.

1.3.9 Fare for miljøskader på grunn av kjølemiddel

Produktet inneholder et kjølemiddel som ikke må slippes ut i atmosfæren.

- Forviss deg om at en installatør som er kvalifisert for arbeid med kuldemedier vedlikeholder produktet og sørger for resirkulering eller kassering etter at produktet er tatt ut av drift.

1.3.10 Fare for feil og forstyrrelser

- Ikke plasser noen gjenstander på eller i nærheten av utedelen.

1.3.11 Batterier

- Bruk riktig batteritype, som beskrevet i den aktuelle veiledningen, se kapitlet "Typeskilt".
- Ta ut og sett i batterier som beskrevet i den aktuelle veiledningen, se kapitlet "Skifte batteri".
- Ikke lad opp engangsbatterier.
- Ta oppladbare batterier ut av produktet før du lader dem opp.
- Ikke kombiner forskjellige batterityper.

- Ikke kombiner nye og brukte batterier.
- Sett inn batteriene i riktig retning.
- Ta ut brukte batterier fra produktet, og kasser dem i samsvar med gjeldende bestemmelser.
- Ta ut batteriene hvis produktet ikke skal brukes på lang tid og før du kaster dem.
- Ikke kortslutt tilkoblings-kontaktene i produktets batterirom.

2 Merknader om dokumentasjonen

2.1 Annen dokumentasjon som også gjelder og må følges

- Følg alle bruksanvisninger som er vedlagt komponentene i anlegget.

2.2 Oppbevaring av dokumentasjonen

- Oppbevar denne veiledningen og all gjeldende dokumentasjon for øvrig, for senere bruk.

2.3 Veiledningens gyldighet

Denne bruksanvisningen gjelder bare for følgende produkter:

Produkt - artikkelnummer

Innedel VAIP1-020WNI	8000010678
Innedel VAIP1-025WNI	8000010685
Innedel VAIP1-035WNI	8000010686
Innedel VAIP1-050WNI	8000010687
Innedel VAIP1-065WNI	8000010679

3 Produktbeskrivelse

3.1 Produktoppbygning

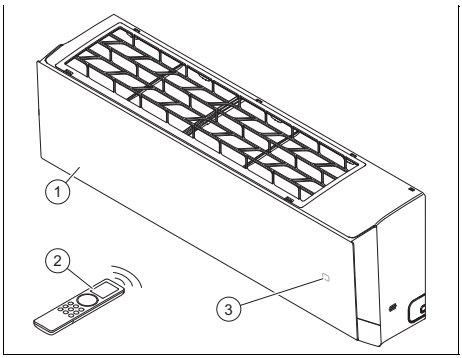

1 Innedel
2 Fjernstyring
3 Temperatur/ driftsindikator

3.2 Hovedfunksjoner

Fjernkontrollen styrer produktets funksjoner oppvarming, kjøling, ventilasjon og avfukting.

Fjernkontrollen har en tidsinnstillings-funksjon for tidsstyrt inn- og utkobling av innedelen.

3.2.1 Oppvarming

Romtemperaturføleren måler temperaturen i rommet. Når rom-temperaturen er lavere enn ønsket temperatur, aktiverer regulatoren opp-varmingen.

I varmedrift øker innedelen temperaturen i rommet der den er installert.

3.2.2 Kjøling

Romtemperaturføleren måler temperaturen i rommet. Når rom-temperaturen er høyere enn ønsket tem-peratur, aktiverer regulatoren kjølingen.

I kjøledrift senker innedelen temperaturen i rommet der den er installert.

3.2.3 Utluftning

I ventilasjonsmodus sirkulerer enheten luften i rommet.

3.2.4 Avfukting

I avfuktingsdrift reduserer innedelen luft-fuktigheten i rommet der den er installert.

I avfuktingsdrift er det ikke mulig å stille inn vifteturtallet. Viften går med minimums-turtall.

3.3 Tillatte temperaturområder for driften

Kjøleeffekten/varmeeffekten til innedelen varierer avhengig av romtemperaturen til utedelen.

	Kjøling	Oppvarming
Innedel	16 … 30 °C	8 … 30 °C

3.4 Typeskilt

Typeskiltet er fra fabrikken plassert på undersiden av produktet.

Opplysninger på typeskiltet	Betydning
VAIP1-0XXWNI	Produktnomenklatur
Cooling / Heating	Kjøle-/varmedrift
Rated Capacity	Merkeeffekt
Max. Power Consumption / Max. operating current / IP	Maks. effektforbruk / Maks. strømforbruk / Beskyttelsesklasse
220-240 V ~ / 50 Hz / 1 PH	Elektrisktilkobling: Spenning/Frekvens/Fase
Operating Pressure / Max P / Lo P	Tillatt driftstrykk / høytrykkssiden / lavtrykks-siden
Net Weight	Nettovekt
	Produktet inneholder en tungt antennelig væske (sikkerhetsklasse A2L)
	Les anvisningen!
	Strekkode med serie-nummer Siffer 3 til 6 = produksjons-dato (år/uke) Siffer 7 til 16 = produktets artikkelnummer

3.5 CE-merking

CE-merkingen dokumenterer at produktene ifølge samsvarserklæringen oppfyller de grunnleggende kravene i gjeldende direktiver.

Produsenten erklærer herved at det trådløse anlegget av typen som er beskrevet i denne håndboken, er i samsvar med direktivet 2014/53/EU.

Den fullstendige teksten i EU-samsvarserklæringen finnes på følgende nettadresse:

https://www.vaillant-group.com/doc/doc-radio-equipment-directive

4 Drift

Produktet styres ved bruk av fjernkontrollen.

4.1 Display

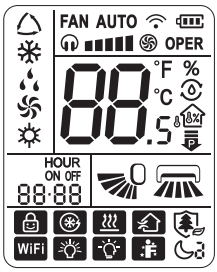

Symbol	Beskrivelse
	Drift Auto
	Kjølemodus
	Avfuktingsdrift
	Utluftningsdrift
	Varmedrift
FAN AUTO	Vifteturtall
OPER	Dataoverføring
	Quiet-modus
	Turbo-modus
88 °F °C	Temperaturindikator
	Fuktighetsregulering
	Romtemperaturvisning
	Visning av fuktighet i rommet
	Funksjon for effektbegrensning
HOUR ON OFF	Timer-funksjon (start-/sluttid)
	Driftsindikator for den vertikale luftfordelingen

Symbol	Beskrivelse
	Driftsindikator for den horisontale luftfordelingen
	Indikator for låsing
	Hurtigkjøling
	X-Fan-funksjon
	Funksjon Health
WiFi	WLAN-funksjon aktivert
	LED
	Auto Led
	I Feel-funksjon
	Sleep-modus

4.2 Betjeningselement

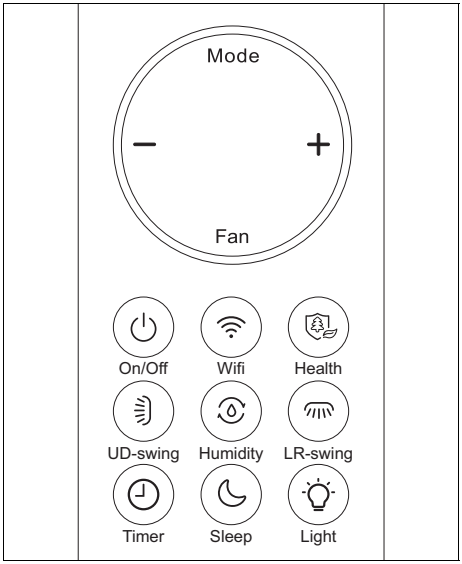

Knapp	Beskrivelse
Mode	Valg av driftsmåte
−	Senke innstillingsverdien
+	Øke innstillingsverdien
Fan	Valg av vifteturtall
On/Off	Slå produktet på/av
WiFi	Aktivere/deaktivere WLAN-funksjonen
Health	Aktivere/deaktivere funksjonen Health

Knapp	Beskrivelse
UD-swing	Velge den vertikale luftfordelingen
Humidity	Aktivere/deaktivere funksjonen Humidity
LR-swing	Velge den horisontale luft-fordelingen
Timer	Aktivere/deaktivere funksjonen Timer
Sleep	Aktivere/deaktivere funksjonen Sleep
Light	Aktivere/deaktivere LED-lyset på innedelen

4.3 Sette i batterier

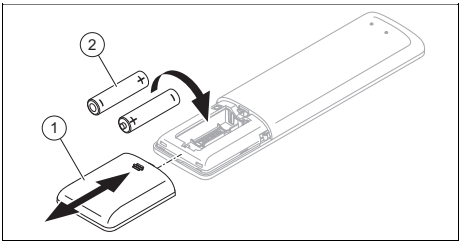

1. Ta av dekselet **(1)** til batterirommet.
2. Sett inn to batterier av type AAA **(2)**. Pass på riktig polaritet (se batteri-rommet).
3. Sett dekselet til batterirommet **(1)** på igjen.
   ▽ Hvis ikke displayet slår seg på, kontroller du om batteriene er satt inn riktig.

Merknad
Hvis du betjener produktet med fjernkontrollen, må du rette den mot innedelen.

Merknad
Rekkevidden til fjernkontrollen er ca. 7 m. I rom med lysrør eller trådløse telefoner kan rekkevidden reduseres.

4.4 Slå produktet på/av

► Trykk på On/Off (På/Av) ⏻ for å slå produktet på eller av.

4.5 Valg av driftsmåte

► Trykk på Mode for å bla gjennom driftsmåtene, og velg en driftsmåte:

◁ Automatisk modus: ⌂

◁ Kjølemodus: ❄

◁ Varmemodus: ☼

◁ Ventilasjonsmodus: ✇

◁ Avfuktingsmodus: 💧

4.5.1 Drift Auto

I automatisk modus velger produktet automatisk kjøle- eller varmedrift avhengig av romtemperaturen.

Vifteturtallet kan stilles inn med knappen Fan. (→ Kapittel 5.7)

Den vertikale eller horisontale luftfordelingene kan stilles inn med valgknappen ⋮ eller ⋯. (→ Kapittel 5.4)

4.5.2 Kjøling

I kjølemodus avkjøler innedelen rommet til ønsket temperatur.

Ønsket temperatur kan stilles inn med knappen - eller +. (→ Kapittel 5.6)

Vifteturtallet kan stilles inn med knappen Fan. (→ Kapittel 5.7)

Den vertikale eller horisontale luftfordelingene kan stilles inn med valgknappen ⋮ eller ⋯. (→ Kapittel 5.4)

Merknad
Hvis produktet går lenge i kjølemodus ved høy luftfuktighet, kan det dryppe vann ut av utløpsgitteret.

4.5.3 Varmemodus

I varmedrift varmer innedelen opp rommet til ønsket temperatur.

Ønsket temperatur kan stilles inn med knappen - eller +. (→ Kapittel 5.6)

Vifteturtallet kan stilles inn med knappen Fan. (→ Kapittel 5.7)

Den vertikale eller horisontale luftfordelingene kan stilles inn med valgknappen ⋮ eller ⋯. (→ Kapittel 5.4)

4.5.4 Ventilasjonsmodus

I ventilasjonsmodus sirkulerer innedelen luften i rommet.

Romtemperaturen endres ikke.

Vifteturtallet kan stilles inn med knappen Fan. (→ Kapittel 5.7)

Den vertikale eller horisontale luftfordelingene kan stilles inn med valgknappen ⋮ eller ⋯. (→ Kapittel 5.4)

4.5.5 Avfuktingsdrift

I avfuktingsmodus reduserer innedelen luftfuktigheten.

Ønsket temperatur kan stilles inn med knappen - eller +. (→ Kapittel 5.6)

Vifteturtallet er som standard stilt inn på lavt turtall og kan ikke justeres.

Den vertikale eller horisontale luftfordelingene kan stilles inn med valgknappen ⋮ eller ⋯. (→ Kapittel 5.4)

5 Betjenings- og visningsfunksjoner

5.1 Slå LED-lyset på innedelen på og av

1. Trykk på knappen Light 💡 for å slå på LED-lyset til innedelen.
2. Trykk på knappen Light 💡 igjen for å slå av LED-lyset til innedelen.
3. Trykk tre ganger på knappen Light 💡 for å aktivere lyset Auto Led 💡 på innedelen.
   ◁ Når lyset Auto led 💡 velges, stiller innedelen inn lysstyrken automatisk avhengig av styrken på omgivelseslyset.
4. Trykk på knappen Light 💡 igjen for å slå av lyset Auto Led på innedelen.

5.2 Endre enhet for temperaturvisningen

Betingelse: Produktet er slått av.

- Trykk på knappene Mode − samtidig i 3 sekunder for å få vist temperaturen i celsius eller fahrenheit på displayet til fjernkontrollen.

5.3 Regulering av lydstyrke trådløs signalmottaker innedel

- Trykk samtidig på knappene Mode og valgknappen for den horisontale luftfordelingen for å redusere lydstyrken til den trådløse signal-mottakeren til innedelen under drift med fjernkontrollen.

5.4 Stille inn den vertikale luftfordelingen

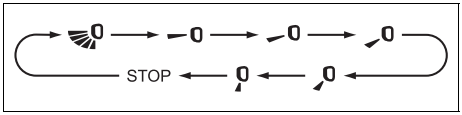

1. Trykk på knappen for å stille inn den vertikale luftfordelingen. Overhold rekkefølgen på illustrasjonen hver gang du trykker på knappen.
2. **Alternativ :**
   - Trykk på knappen i mer enn to sekunder til den ønskede luft-fordelingsvinkelen er stilt inn, og slipp knappen for å opprettholde retningen.

5.5 Stille inn den horisontale luftfordelingen

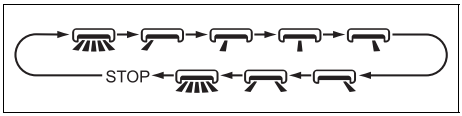

1. Trykk på knappen for å stille inn den horisontale luftfordelingen. Over-hold rekkefølgen på illustrasjonen hver gang du trykker på knappen.
2. **Alternativ :**
   - Trykk på knappen i mer enn to sekunder til den ønskede luft-fordelingsvinkelen er stilt inn, og slipp knappen for å opprettholde retningen.

5.6 Stille inn ønsket temperatur

1. Trykk på knappen − eller + for å stille inn ønsket temperatur.
2. **Alternativ 1:**
   - Trykk på knappen - eller + igjen for å endre ønsket temperatur med én grad.
2. **Alternativ 2:**
   - Hold knappen − eller + inne for å endre ønsket temperatur raskere.

5.7 Stille inn vifteturtallet

Trykk på knappen Fan for å stille inn vifte-turtallet. Overhold denne rekkefølgen:

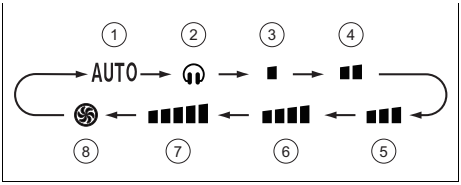

1	Turtallsmodus Auto	5	Middels vifteturtall
2	Turtallsmodus Quiet	6	Middels til høyt vifteturtall
3	Lavt vifteturtall	7	Høyt vifteturtall
4	Middels til lavt vifteturtall	8	Turtallsmodus Turbo

Merknad

I avfuktingsmodus fungerer viften bare på laveste turtall **(3)** .

Merknad

I kjøledrift skifter innedelen automatisk til Ultra-Quiet-modus når romtemperaturen er under 25 ºC, og dermed senkes lydtrykk-nivået.

5.7.1 Aktivere funksjonen X-Fan

► Trykk på knappen Fan i to sekunder i kjøle- eller avfuktingsmodus.
  ◁ Indikatoren for den aktiverte funksjonen X-Fan vises på displayet til fjernkontrollen. Viften fortsetter å gå i noen minutter mens produktet er slått av for å fjerne fuktigheten fra fordamperen til innedelen.

Merknad
Funksjonen X-Fan er ikke tilgjengelig i automatisk modus, varmemodus og ventilasjonsmodus.

5.8 Låse fjernkontrollen

► Trykk på knappene On/Off og − samtidig i tre sekunder for å låse eller låse opp fjernkontrollen.
  ◁ Indikatoren for låsing vises på displayet til den låste fjernkontrollen.
  ◁ Når låsefunksjonen er aktivert, blinker symbolet tre ganger på displayet ved forsøk på å bruke fjernkontrollen. Det sendes ikke noe signal til enheten.

5.9 Funksjon Sleep

Med Sleep-funksjonen kan romtemperaturen tilpasses i soveperioder. Ved hjelp av denne funksjonen økes komforten og strømforbruket optimeres med 4 forskjellige innstillinger. Når Sleep-funksjonen er stilt inn, tilpasser systemet seg automatisk temperaturen.

5.9.1 Modus Sleep

Når modusen Sleep er aktivert i kjøledrift, økes temperaturen med 1 °C etter en time og med 2 °C etter 2 driftstimer og holdes på denne verdien.

I varmedrift senkes temperaturen ved aktivert modus Sleep om en time med 1 °C og etter 2 driftstimer med 2 °C og holdes på denne verdien.

5.9.2 Sleep-modus

5.9.2.1 Kjøle- eller avfuktingsdrift

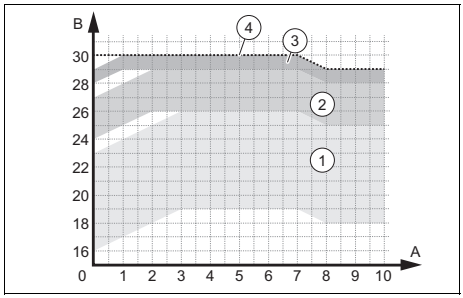

1	Driftsområder – Temperatur stilt inn på mellom 16 og 23 °C	3	Driftsområder – Temperatur stilt inn på mellom 28 og 29 °C
2	Driftsområder – Temperatur stilt inn på mellom 24 og 27 °C	4	Driftsområder – Temperatur stilt inn på 30 °C

5.9.2.2 Varmedrift

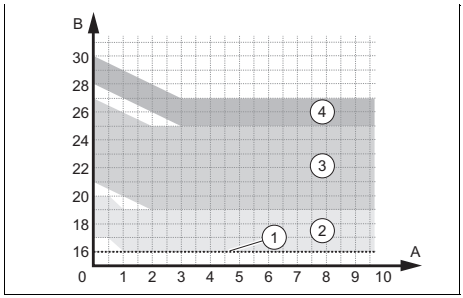

1	Driftsområder – Temperatur stilt inn på 16 °C	3	Driftsområder – Temperatur stilt inn på mellom 21 og 27 °C
2	Driftsområder – Temperatur stilt inn på mellom 17 og 20 °C	4	Driftsområder – Temperatur stilt inn på mellom 28 og 30 °C

5.9.3 Sleep-modus

Sleep-modus gir mulighet til programmering av temperaturen for hver av de åtte påfølgende timene.

- ▶ Klikk lenge på knappen Health i Sleep-modus for å komme til temperaturinnstillingen.
- ▶ Still inn ønsket temperatur med knappene − og +, og trykk på knappen Health igjen for å bekrefte temperaturvalget for den første timen.
- ▶ Gjenta prosedyren for ønsket temperaturvalg i de påfølgende åtte timene.
  - ◁ Etter valget skifter displayet til fjernkontrollen til den opprinnelige tilstanden igjen og viser at Sleep-modus er slått på.
  - ◁ Under programmeringen skifter fjernkontrollen automatisk fra innstilling av Sleep-modus og tilbake til den opprinnelige visningen hvis ingen knapp trykkes innen 10 sekunder.
  - ◁ Hvis du trykker på knappene On/Off , Mode, Timer eller Sleep eller andre funksjoner under innstillingen, avsluttes også innstillingen av modusen Sleep .

5.10 Aktivere/deaktivere nattmodus (Night)

1. Trykk på Sleep-knappen mens kjøledrift eller varmedrift er aktivert, og still inn vifteturtallet på Quiet-modus eller lavt turtall.
   - ◁ Vifteturtallet til utedelen og frekvensen til kompressoren synker, og dermed reduseres lydnivået.
2. Trykk på Sleep-knappen igjen eller still inn et høyere vifteturtallstrinn for å deaktivere nattmodus.

5.11 Tidsurfunksjon

Funksjonen Timer gir mulighet til programmering av enhetens utkoblings- (Timer Off) eller innkoblingstid (Timer On).

Tidsurets programmeringsområde er mellom 0,5 og 24 timer.

5.11.1 Aktivere/deaktivere funksjonen Timer Off

1. Trykk én gang på knappen Timer mens apparatet er slått av for å programmere utkoblingstiden.
   - ◁ HOUR og OFF blinker på displayet til fjernkontrollen.
2. Trykk på knappen − eller + i fem sekunder for å programmere utkoblingstiden.
   - ◁ For hvert trykk på − eller + forlenges eller forkortes intervallene med 30 minutter.
   - ◁ Hold knappen − eller + inne i to sekunder for å øke eller redusere tiden raskt
3. Slipp knappen når du har nådd ønsket tid.
4. Trykk på knappen Timer igjen for å bekrefte programmeringen.
   - ◁ HOUR og OFF blinker ikke på displayet til fjernkontrollen.

Merknad
For å oppheve programmeringen av utkoblingstiden trykker du på knappen Timer igjen.

Merknad
Tidsintervallet mellom to betjeninger av fjernkontrollen må ikke overskride fem sekunder. Hvis dette skjer, vises automatisk programmeringsstatusen.

5.11.2 Aktivere/deaktivere funksjonen Timer On

1. Trykk én gang på knappen Timer ⏲ mens apparatet er slått av for å programmere innkoblingstiden.
   ◁ HOUR og ON blinker på displayet til fjernkontrollen.
2. Trykk på knappen − eller + i fem sekunder for å programmere innkoblingstiden.
   ◁ For hvert trykk på − eller + forlenges eller forkortes intervallene med 30 minutter.
   ◁ Hold knappen − eller + inne i to sekunder for å øke eller redusere tiden raskt
3. Slipp knappen når du har nådd ønsket tid.
4. Trykk på knappen Timer ⏲ igjen for å bekrefte programmeringen.
   ◁ HOUR og ON blinker ikke på displayet til fjernkontrollen.

Merknad
For å oppheve programmeringen av innkoblingstiden trykker du på knappen Timer ⏲ igjen.

Merknad
Tidsintervallet mellom to betjeninger av fjernkontrollen må ikke overskride fem sekunder. Hvis dette skjer, vises automatisk programmeringsstatusen.

5.12 Aktivere/deaktivere I FEEL-modus

Merknad
I I FEEL-modus brukes temperatursensoren til fjernkontrollen for bedre regulering av romtemperaturen og luftstrømmen.

1. Trykk på knappen Health og + for å aktivere/deaktivere driftsmodusen I FEEL.
   ◁ Nå I FEEL-modus er aktivert, vises på displayet.

Betingelse: I FEEL-modus er aktivert

► Kontroller at fjernkontrollen:
- er i nærheten av deg.
- er innenfor innedelens rekkevidde.
- ikke er i nærheten av en varme- eller kuldekilde.

5.13 Aktivere/deaktivere energisparefunksjon

1. Velg kjølemodus ❄.
2. Hold knappene Mode og Timer ⏲ inne for å aktivere/deaktivere energisparefunksjonen.
   ◁ "SE" vises på displayet til fjernkontrollen, og enheten stiller automatisk inn temperaturen på 27 ºC for optimal ytelse og energisparing.

Merknad
I sparefunksjonen i kjølemodus er hastigheten til viften som standard stilt inn på automatisk drift og kan ikke tilpasses.

Merknad
Sparefunksjonen i kjølemodus er ikke kompatibel med funksjonen Sleep.

5.14 Funksjon for effektbegrensning

Funksjonen effektbegrensning reduserer frekvensen til kompressoren og begrenser dermed apparatets forbruk og senker trykknivået og lydstyrken.

► Trykk på knappene Mode og Sleep samtidig for å aktivere funksjonen.
   ◁ Symbolet vises på displayet til fjernkontrollen, og frekvensen til kompressoren reduseres til 75 %.

- Trykk på knappene Mode og Sleep ☾, for å øke funksjonen.
  - ◁ Symbolet vises på displayet til fjernkontrollen, og frekvensen til kompressoren reduseres til 50 %.
- Trykk på knappene Mode og Sleep ☾ samtidig igjen for å deaktivere funksjonen.

Merknad
Når apparatet slås av, oppheves funksjonen effektreduksjon. Hvis du ønsker å aktivere funksjonen igjen, trykker du på nytt på knappene Mode og Sleep ☾ mens apparatet er slått på.
Hvis den gjeldende effekten er under maksimumseffekten til modusen , kan ikke effekten begrenses når denne modusen er slått på.
I et anlegg med én utedel og to eller flere innedeler skifter utedelen til modusen effektbegrensning hvis funksjonen effektbegrensning slås på på en av innedelene. Hvis modusen effektbegrensning slås på på to innedeler, begrenses utedelen til effekten til den av de to innedelene som har lavest effekt.

5.15 Visning av romtemperaturen og -fuktigheten

Forarbeid

- Hold knappene On/Off ⏻ og inne for å få vist romtemperaturen og -fuktigheten. Overhold den følgende rekkefølgen hver gang du trykker på disse knappene.

1. Trykk på knappene On/Off ⏻ og samtidig. Temperaturindikatoren til innedelen viser innetemperaturen.
   - ◁ vises på displayet til fjernkontrollen.
2. Trykk på knappene On/Off ⏻ og samtidig. Temperaturvisningen til innedelen viser luftfuktigheten i rommet.
   - ◁ vises på displayet til fjernkontrollen.

Merknad
Det kan ha oppstått et avvik ved målingen av fuktigheten og lysfølsomheten.

3. Trykk på knappene On/Off ⏻ og samtidig en gang til for å avslutte denne funksjonen.

5.16 Funksjon Humidity

Funksjonen Humidity gir mulighet til valg av forskjellige fuktighetsgrader i kjøle- ❄ og avfuktingsmodus .

5.16.1 Aktivere funksjonen Humidity i kjølemodus ❄

Forarbeid

- Trykk på knappen Humidity for å velge fuktighetsstyring i kjølemodus, smart avfukting i kjølemodus eller generell kjølemodus. Overhold følgende rekkefølge hver gang du trykker på denne knappen.

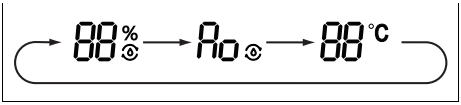

1. Trykk én gang på knappen Humidity for å velge fuktighetsstyringen i kjølemodus.
   - ◁ vises på displayet til fjernkontrollen, og verdien for fuktighet "88" og symbolet "%" blinker i fem sekunder.
2. Trykk på knappene − og + i fem sekunder for å stille inn fuktighetsgraden.

Merknad
I modusen fuktighetsstyring i kjøledrift er innstillingsområdet 40 til 80 %.
Hvis den valgte luftfuktigheten er høyere enn den gjeldende luftfuktigheten i rommet, kan ikke den innstilte luftfuktigheten oppnås.
Temperaturen kan stilles inn med funksjonen fuktighetsstyring i kjølemodus.

3. Trykk to ganger på knappen Humidity for å velge funksjonen smart avfukting i kjøledrift.
   ◁ vises og "Ao" blinker i fem sekunder på displayet til fjernkontrollen.

Merknad
Temperaturen kan stilles inn i funksjonen smart avfukting.
Fuktighetsgraden i funksjonen smart avfukting stilles inn automatisk.

4. Trykk tre ganger på knappen Humidity for å velge generell kjølemodus.

5.16.2 Aktivere funksjonen Humidity i avfuktingsmodus

Forarbeid

► Trykk på knappen Humidity for å velge fuktighetsstyring i avfuktingsmodus, kontinuerlig avfukting eller generell avfuktingsmodus. Overhold den følgende rekkefølgen hver gang du trykker på denne knappen.

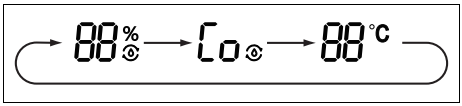

1. Trykk én gang på knappen Humidity for å velge fuktighetsstyringen i avfuktingsdrift.
   ◁ vises på displayet til fjernkontrollen, og verdien for fuktighet "88" og symbolet "%" blinker i fem sekunder.
2. Trykk på knappene − og + i fem sekunder for å stille inn fuktighetsgraden.

Merknad
I modusen fuktighetsstyring i avfuktingsdrift er innstillingsområdet 30 til 70 %.
Hvis den valgte luftfuktigheten er høyere enn den gjeldende luftfuktigheten i rommet, kan ikke den innstilte luftfuktigheten oppnås.
Temperaturen kan ikke stilles inn med funksjonen fuktighetsstyring i avfuktingsmodus.

3. Trykk to ganger på knappen Humidity for å velge funksjonen kontinuerlig avfukting.
   ◁ vises og "Co" blinker i fem sekunder på displayet til fjernkontrollen.

Merknad
Temperaturen kan ikke stilles inn i funksjonen kontinuerlig avfukting i avfuktingsmodus.
Fuktighetsgraden og temperaturen i funksjonen kontinuerlig avfukting stilles inn automatisk.

4. Trykk tre ganger på knappen Humidity for å velge generell avfuktingsmodus.

5.17 Funksjon Health

Funksjonen Health gir mulighet til aktivering av partikkelionisatoren for rensing av luften (Cold Plasma) og lyset UVC som steriliserer omgivelsene for patogene mikroorganismer.

5.17.1 Aktivere funksjonen Health

Forarbeid

- Trykk på knappen Health for å aktivere funksjonen Health. Overhold denne rekkefølgen hver gang du trykker på denne knappen.

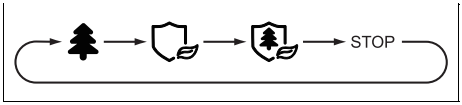

1. Trykk på knappen Health én gang for å aktivere funksjonen Cold Plasma.
   - ◁ vises på displayet til fjernkontrollen.
2. Trykk to ganger på knappen Health for å slå på lyset UVC.
   - ◁ vises på displayet til fjernkontrollen.
3. Trykk tre ganger på knappen Health for å slå på funksjonen Cold Plasma og lyset UVC samtidig.
4. Trykk på knappen igjen for å avslutte funksjonen Health.

5.18 Hurtigkjølingsfunksjon

- Velg kjølemodus ❄.
- Trykk samtidig på knappene On/Off og + for å aktivere hurtigkjølingsfunksjonen.
  - ◁ Symbolet vises på displayet til fjernkontrollen, og temperaturen blir angitt til 25 ºC. Samtidig blinker symbolet i fem sekunder.
- Trykk på knappene On/Off og + igjen.
  - ◁ Symbolet vises på displayet til fjernkontrollen, og temperaturen blir angitt til 16 ºC. Samtidig blinker symbolet i fem sekunder.
- Trykk samtidig på knappene On/Off og +.
  - ◁ Symbolet vises på displayet til fjernkontrollen, og enheten går sirkulært i normal kjølemodus.
- Trykk på knappen − eller + i fem sekunder for å stille inn ønsket temperatur. Temperaturen som er angitt for den gjeldende funksjonen blinker.
- Trykk på knappen Fan i fem sekunder for å stille inn turtallet til viften. Temperaturen som er angitt for den gjeldende funksjonen blinker. (→ Kapittel 5.7)

Merknad
Hvis ikke temperaturen og vifteturtallet stilles inn innen fem sekunder, går enheten i 20 minutter med den gjeldende innstillingen for temperaturen og vifteturtallet. Etter disse 20 minuttene deaktiveres hurtigkjølingsfunksjonen, og den tidligere statusen gjenopprettes.

5.19 Inneenhetens selvrensingsfunksjon

Selvrensingsfunksjonen fjerner fuktighet i inneenheten og hindrer dermed oppsamling av smuss og mugg.

Når selvrensingsfunksjonen er aktivert, starter enheten med lavt vifteturtall i kjølemodus. Under denne prosessen vasker kondensvannet bort støvet på batteriet. Produktet skifter deretter til varmedrift med viften på lav hastighet, for å tørke batteriet og tørke enheten innvendig. Til slutt skifter enheten til ventilasjonsmodus for å fullføre tørkingen.

5.20 Aktivere innedelens selvrensingsfunksjon

1. Trykk på knappen Mode og valgknappen for den vertikale luftfordelingen samtidig i 5 sekunder mens apparatet er slått av for å starte selvrensingsfunksjonen.
   ◁ Displayet på innedelen viser bokstavene CL.
2. Trykk på knappen Mode og valgknappen for den vertikale luftfordelingen igjen for å stoppe denne funksjonen.
   ◁ Hvis selvrensingsfunksjonen stoppes før prosessen er ferdig, fortsetter apparatet å gå en kort tid med innkoblet vifte på lavt turtall for å tørke enheten.

Merknad
Den fullstendige prosessen med selvrensningsfunksjonen tar ca. 30 minutter.

5.21 Drift med flere innedeler

Hvis anlegget består av flere innedeler, blir temperaturen stilt inn for de enkelte rommene uavhengig av hverandre.

Kontroller at alle innedelene er stilt inn på kjøledrift eller varmedrift, slik at anlegget fungerer riktig.

6 KonnektivitetWi-Fi

6.1 Funksjon WiFi

Funksjonen WiFi gjør det mulig for brukeren å koble klimaanlegget til mobiltelefonen eller tablet for å fjernstyre driften eller programmeringen via en app.

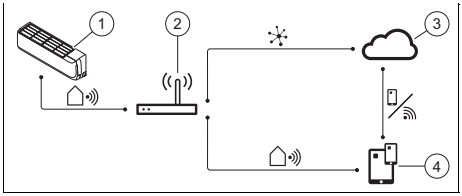

1	Intelligent innedel	3	Sky
2	Trådløs ruter	4	App for styring fra mobile enheter

6.2 Aktivere/deaktivere WiFi-funksjonen

1. Trykk på knappen for å slå på funksjonen WiFi.
   ◁ WiFi vises på displayet.
2. Hold knappen inne i fem sekunder for å slå av funksjonen WiFi.

6.3 Laste ned og installere appen

Merknad

Vi gjør oppmerksom på at appen leveres av en ekstern leverandør som ikke er tilknyttet Vaillant.

Vaillant har ikke ansvar for funksjonen, egenskapene, tilgjengeligheten og omfanget til denne appen fra tredjepart.

Hvis du bestemmer deg for å bruke appen, godtar du de generelle forretningsvilkårene til den eksterne leverandøren.

Vi gir ingen garanti for spesifikke funksjoner i denne appen og fraskriver oss ethvert ansvar, dersom ikke dette er fastsatt i gjeldende lov.

Den eksterne leverandøren er ansvarlig for lagringen, bruken og behandlingen av opplysningene dine.

Les leverandørens personvernbestemmelser som gjelder for bruken av appen før du installerer appen.

Vaillant registrerer eller lagrer ikke opplysningene dine som oversendes til den eksterne leverandøren.

QR-kode for nedlasting og installasjon av appen

7 Pleie og vedlikehold

7.1 Rengjøring av produktet

- ▶ Rengjør panelet med en fuktig klut og såpe uten løsemidler.
- ▶ Bruk ikke spray, skuremidler, oppvaskmidler eller løsemiddel- eller klorholdige rengjøringsmidler.

7.2 Rengjøre innedelen

1. Tørk av kledningen på innedelen med en myk og tørr klut.
2. Rengjør kledningen med vann og et nøytralt rengjøringsmiddel ved gjenstridig smuss.
   – Ikke bruk rengjøringsmiddel på innsiden av innedelen.

7.3 Rengjøre utedel

1. Tørk av kledningen på utedelen med en myk og tørr klut.
2. Fjern eventuelt smuss fra overflaten av luftinntaket.
3. Når utedelen befinner seg i støvete omgivelser, rengjør du lamellene på varmeveksleren regelmessig med en myk børste.

7.4 Rengjøre fjernkontrollen

- ▶ Rengjør fjernkontrollen med en tørr klut.

7.5 Rengjøring av luftfilteret

Forsiktig!
Fare for funksjonsfeil og -forstyrrelser!

Innretninger mot røyk eller lukt i filteret eller brukt luft på innsiden kan føre til skitt i varmeveksleren eller i verste fall skade den.

- ▶ Monter disse innretningene på luftutløpet til inneenheten ved behov.

- Sørg for at disse innretningene bare er aktive når viften er slått på.

1. Rengjør luftfiltrene minst hver tredje måned.

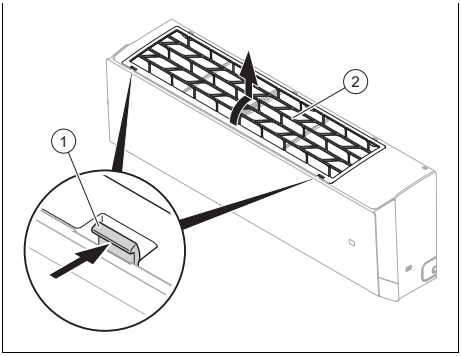

2. Trykk på håndtakene **(1)** på begge sider av filteret og trekk dem opp for å løsne baksiden. Deretter kan du ta ut filteret **(2)**.
3. Rengjør luftfilteret med en støvsuger, eller med varmt vann (maks. 45 °C) og et nøytralt rengjøringsmiddel.
4. Forviss deg om at filtrene er helt tørre før du settere dem inn i innedelen igjen.
5. 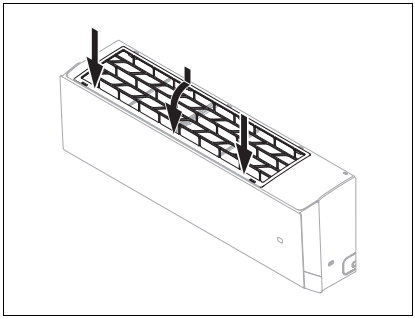

   Monter filteret i omvendt rekkefølge etter rengjøringen.
   - ◁ Hvis det fortsatt oppstår lukt, må filteret skiftes ut.

7.6 Vedlikehold

Årlig inspeksjon/vedlikehold av produktet utført av godkjent installatør er en forutsetning for vedvarende driftssikkerhet, pålitelighet og lang levetid.

8 Ta ut av drift

8.1 Ta produktet midlertidig ut av drift

- Trykk på av/på-knappen .
  - ◁ Displayet slukner.

8.2 Ta produktet permanent ut av drift

- Overlat til en installatør å ta produktet ut av drift permanent. Ta kontakt med en autorisert installatør.

8.2.1 Sørge for avhending av kjølemiddel

Produktet inneholder kjølemiddelet R32, som ikke må slippes ut i atmosfæren.

- Kjølemiddelet må kasseres av en kvalifisert installatør.

9 Resirkulering og kassering

Kassere emballasjen

- La vedkommende som har installert produktet ta seg av kasseringen av transportemballasjen.

Kassering av produkt

Hvis produktet er merket med dette symbolet:

- Produktet må ikke kastes som husholdningsavfall.
- Lever produktet til et innsamlingssted for brukt elektrisk og elektronisk utstyr.

Kaste batterier

Hvis produktet inneholder batterier som er merket med dette symbolet:

- ► Lever batteriene til et innsamlingssted for batterier.
  - ◁ **Forutsetning:** Batteriene kan tas ut av produktet uten at de blir ødelagt. Ellers kastes batteriene sammen med produktet.
- ► Ifølge lovbestemmelser er det obligatorisk å levere inn brukte batterier, ettersom batteriene kan inneholde helse- og miljøskadelige stoffer.

Slette personopplysninger

Personopplysninger kan bli misbrukt av uvedkommende.

Hvis produktet inneholder person-opplysninger:

- ► Forviss deg om at det ikke finnes personopplysninger på eller i produktet (for eksempel påloggingsopplysninger o.l.) før du kaster produktet.

10 Garanti og kundeservice

10.1 Garanti

Du finner informasjon om produsent-garantien i Country specifics.

10.2 Kundeservice

Du finner kontaktopplysninger til vår kundeservice i Country specifics og på nettstedet vårt.

Tillegg
A Feilsøking

Problem	Mulige årsaker	Utbedring
Displayet på fjernstyringen slår seg ikke på	Kontroller om batteriene er satt riktig i.	Sett batteriene riktig vei.
	Batteriene er utladet	Skift ut batteriene. Skift alltid ut begge batteriene samtidig.
Systemet starter ikke med en gang	Systemet starter ikke på nytt med en gang etter en utkobling.	Som beskyttelse kobles anlegget ut i minst 3 min. etter hver stopp. Slå på anlegget igjen etter denne tiden.
	Beskyttelseskretsen utløses for å beskytte produktet når støpslet trekkes ut av stikkontakten og deretter settes direkte inn igjen.	
Systemet fungerer over-hodet ikke (viften slår seg ikke på)	Nettkabelen er ikke tilkoblet	Sett støpslet inn i stikkontakten, og slå på innedelen.
	Svikt i strømtilførselen	Gjenopprett strømtilførselen til anlegget.
	Sikringen er defekt	Kontakt en installatør.
Utilstrekkelig kjøling eller opp-varming	Dører og/eller vinduer er åpne	Lukk dørene og/eller vinduene.
	En varmekilde befinner seg i rommet (mange personer i rommet)	Fjern varmekilden hvis mulig.
	Termostaten er stilt inn på for høy tem-peratur i kjøledrift	Still inn temperaturen optimalt.
	Termostaten er stilt inn på for lav tem-peratur i varmedrift	Still inn temperaturen optimalt.
	Luftfilteret er skittent eller tett	Rengjør luftfiltrene.
	Hindring foran luftinntak eller luftutløp	Fjern hindringen for å sikre tilstrekkelig luftsirkulasjon.
	Romtemperaturen nådde ikke det fast-satte nivået	Vent et øyeblikk.
	Direkte solskinn inn gjennom vinduet mens produktet kjører i kjøledrift	Beskytt innedelen mot direkte solskinn (Eksempel: Heng opp gardiner, lukk rullegardiner …).
Støyutvikling	Under drift eller når enheten er slått av, kan det høres en rasling. Lyden er høyest de første 2 - 3 minuttene.	Årsaken til denne raslingen er strømmingen av kjølemiddelet inni enheten. Lyden tyder ikke på noen funksjonsfeil.
	Under drift av systemet høres en knaking	Årsaken til denne lyden er temperaturendringer og i tilknytning til dette utvidelse eller sammentrekking av beholderen. Lyden tyder ikke på noen funksjonsfeil.
	Høy luftstøy under drift av systemet kan skyldes forurensning i luftfilteret	Rengjør luftfiltrene grundig.
Luktdannelse	Systemet sirkulerer lukt i romluften (sigaretter- eller møbellukt)	Ingen korrigerende tiltak

Problem	Mulige årsaker	Utbedring
Tåke- eller damp-dannelse	I varmemodus eller ved lave temperaturer kan utedelen generere damp under tineprosessen.	Ingen korrigerende tiltak
Skjermen på innedelen viser E07.	De enkelte innedelene i klimaanlegget er ikke konfigurert i samme driftsmodus.	Sett alle innedelene enten på kjøledrift eller varmedrift.

Navodila za uporabo

Vsebina

1 Varnost ... 122
1.1 Opozorila, povezana z akcijo ... 122
1.2 Namenska uporaba ... 122
1.3 Splošna varnostna navodila ... 123
2 Napotki k dokumentaciji ... 126
2.1 Upoštevajte pripadajočo dokumentacijo ... 126
2.2 Shranjevanje dokumentacije ... 126
2.3 Veljavnost navodil ... 126
3 Opis izdelka ... 126
3.1 Zgradba izdelka ... 126
3.2 Glavne funkcije ... 126
3.3 Dovoljena temperaturna območja za delovanje ... 127
3.4 Tipska tablica ... 127
3.5 Oznaka CE ... 127
4 delovanja ... 127
4.1 Zaslon ... 127
4.2 Upravljalni element ... 128
4.3 Namestitev baterij ... 129
4.4 Vklop/izklop izdelka ... 129
4.5 Izbira načina delovanja ... 129
5 Funkcije za upravljanje in prikaz ... 130
5.1 Vklop in izklop osvetlitve s svetilnimi diodami na notranji enoti ... 130
5.2 Spreminjanje enote za prikaz temperature ... 130
5.3 Nadzor glasnosti radijskega sprejemnika signala notranje enote ... 130
5.4 Nastavitev navpične porazdelitve zraka ... 130
5.5 Nastavitev vodoravne porazdelitve zraka ... 130
5.6 Nastavitev želene temperature ... 131
5.7 Nastavitev števila vrtljajev ventilatorja ... 131
5.8 Zaklepanje daljinskega upravljanja ... 131
5.9 Funkcija Sleep ... 131
5.10 Aktiviranje/deaktiviranje nočnega načina (Night) ... 132
5.11 Funkcija časovnika ... 133
5.12 Aktiviranje/deaktiviranje načina I FEEL ... 133
5.13 Aktiviranje/deaktiviranje funkcije varčevanja z energijo ... 134
5.14 Funkcija omejitve moči ... 134
5.15 Prikaz sobne temperature in vlage ... 135
5.16 Funkcija Humidity ... 135
5.17 Funkcija Health ... 136
5.18 Funkcija hitrega hlajenja ... 137
5.19 Funkcija samodejnega čiščenja notranje enote ... 137
5.20 Aktiviranje funkcije samodejnega čiščenja notranje enote ... 137
5.21 Delovanje z večjim številom notranjih enot ... 137
6 PovezljivostWi-Fi ... 138
6.1 Funkcija WiFi ... 138
6.2 Aktiviranje/deaktiviranje funkcije WiFi ... 138
6.3 Prenos in namestitev aplikacije ... 138
7 Nega in vzdrževanje ... 139
7.1 Nega izdelka ... 139
7.2 Čiščenje notranje enote ... 139
7.3 Čiščenje zunanje enote ... 139
7.4 Čiščenje upravljalnika za daljinsko upravljanje ... 139
7.5 Čiščenje zračnega filtra ... 139
7.6 Vzdrževanje ... 140
8 Ustavitev ... 140
8.1 Začasna ustavitev izdelka ... 140
8.2 Dokončen izklop ... 140
9 Recikliranje in odstranjevanje ... 140

10 Garancija in servisna služba 140
10.1 Garancija 140
10.2 Servisna služba 140
Dodatek 141
A Odpravljanje motenj 141

1 Varnost

1.1 Opozorila, povezana z akcijo

Klasifikacija opozoril, povezanih z akcijo

Opozorila, ki so povezana z akcijo, se stopnjujejo glede na težavnost možne nevarnosti z naslednjimi opozorilnimi znaki in signalnimi besedami:

Opozorilni znaki in signalne besede

Nevarnost!
Neposredna smrtna nevarnost ali nevarnost težkih telesnih poškodb

Nevarnost!
Smrtna nevarnost zaradi električnega udara

Opozorilo!
Nevarnost lažjih telesnih poškodb

Previdnost!
Nevarnost materialne škode ali škode za okolje

1.2 Namenska uporaba

V primeru nepravilne ali nenamenske uporabe lahko pride do nevarnosti za življenje in telo uporabnika ali tretjih oseb oz. do poškodbe na izdelku in drugih materialnih sredstvih.

Izdelek je namenjen klimatiziranju bivalnih prostorov in pisarn.

Za namensko uporabo je treba:

- upoštevati priložena navodila za uporabo izdelka ter za vse druge komponente sistema
- upoštevati vse pogoje za servisiranje in vzdrževanje, ki so navedeni v navodilih.

Tega izdelka ne smejo uporabljati otroci do 8 leta starosti ter osebe z omejenimi fizičnimi, senzoričnimi ali duševnimi sposobnostmi, ali osebe brez izkušenj in/ali znanja, razen če jih nadzoruje usposobljena oseba ali jih je usposobljena oseba poučila o varni uporabi izdelka in jih seznanila z možnimi nevarnostmi pri uporabi. Otroci se ne smejo igrati z izdelkom. Otroci ne smejo brez nadzora izvajati postopkov čiščenja in vzdrževanja.

Vsaka drugačna uporaba od načinov, ki so opisani v prisotnih navodilih, oz. uporaba izven tukaj opisane velja za neustrezno. Vsi drugačni načini uporabe, predvsem v komercialne ali industrijske namene, veljajo za nenamenske. Prav tako za nenamensko velja vsaka uporaba in shranjevanje hrane, rastlin ali drugih pokvarljivih živil.

Pozor!

Vsakršna zloraba je prepovedana.

1.3 Splošna varnostna navodila

1.3.1 Smrtna nevarnost zaradi posegov v izdelek ali okolico izdelka

- V nobenem primeru ne odstranjujte, premoščajte ali blokirajte varnostnih naprav.
- Na varnostnih napravah ne izvajajte nedovoljenih posegov.
- Ne poškodujte in ne odstranjujte plomb na sestavnih delih.
- Nobenih sprememb ne izvajajte:
  - na izdelku
  - na vodih za vodo in elektriko
  - na varnostnem ventilu
  - na odtočnih vodih
  - na dotokih zraka in iztokih zraka
  - na cevovodih za dovod zraka in odvod zraka
  - na gradbeni konstrukciji, ki lahko vpliva na varno delovanje izdelka

1.3.2 Nevarnost zaradi nepravilnega upravljanja

Z napačno uporabo lahko ogrozite sebe in druge ter povzročite materialno škodo.

- Skrbno preberite ta navodila in vso pripadajočo dokumentacijo, še posebej poglavje "Varnost" in opozorila.
- Opravila izvajajte samo tako, kot je opisano v teh navodilih.

1.3.3 Nevarnost telesnih poškodb in materialne škode zaradi nepravilnega ali opuščenega vzdrževanja in popravil

- Nikoli ne poskušajte sami izvajati vzdrževalnih del ali popravil na vašem izdelku.
- Motnje in škodo naj takoj odpravi inštalater.
- Upoštevajte predpisane intervale vzdrževalnih del.

1.3.4 Smrtna nevarnost zaradi električnega udara

- Ne rokujte z izdelkom, če imate mokre ali vlažne roke.

1.3.5 Nevarnost poškodb zaradi hladilnega sredstva

Iztekajoče hladilno sredstvo lahko povzroči hude poškodbe oči in pomanjkanje kisika na mestu postavitve.

- Ne poškodujte delov naprave, ki vsebujejo hladilno sredstvo.
- Pazite, da z ostrimi ali špičastimi predmeti ne poškodujete napeljav klimatske naprave ter da ne stisnete ali zvijete napeljav.
- Če hladilno sredstvo izteka, o tem obvestite usposobljenega inštalaterja, ki bi odpravil netesnost.

- Če hladilno sredstvo pride v stik z vašimi očmi, nemudoma poiščite zdravnika.
- Pri delu s hladilnim sredstvom uporabljajte zaščitne rokavice.

1.3.6 Nevarnost poškodb zaradi ventilatorja

Zaradi velike hitrosti ventilatorja lahko pride do poškodb.

- Ko je izdelek zagnan, v vstopne in izstopne odprtine za zrak ter med lamele nikoli ne vstavljajte prstov ali drugih predmetov.

1.3.7 Smrtna nevarnost zaradi ognja

Izdelek vsebuje hladilno sredstvo z nizko stopnjo vnetljivosti (varnostna skupina A2).

- V bližini izdelka ne uporabljajte odprtega ognja.
- V bližini izdelka ne uporabljajte gorljivih materialov, predvsem razpršil ali drugih vnetljivih plinov.

1.3.8 Nevarnost za zdravje zaradi neposrednega pretoka zraka

- Zračnega toka ne usmerjajte neposredno proti osebam, še posebej ne proti otrokom ter šibkim ali starejšim osebam.

1.3.9 Možnost škode za okolje zaradi hladilnega sredstva

Izdelek vsebuje hladilno sredstvo, ki ga ni dovoljeno izpuščati v atmosfero.

- Prepričajte se, da izdelek vzdržuje inštalater, ki je usposobljen za delo s hladilnimi sredstvi in ga po izklopu reciklira ali odstrani.

1.3.10 Nevarnost motenj ali napačnega delovanja

- Na zunanjo enoto in v njeno bližino ne odlagajte predmetov.

1.3.11 Baterije

- Upoštevajte vrsto baterij, kot je opisano v pričujočih navodilih, glejte poglavje „Tipska tablica“.
- Odstranite baterije in vstavite baterije, kot je opisano v pričujočih navodilih, glejte poglavje „Zamenjava baterij“.
- Ne polnite izpraznjenih baterij, ki niso namenjene ponovnemu polnjenju.
- Preden polnite baterije za polnjenje, jih odstranite iz izdelka.
- Ne kombinirajte različnih vrst baterij.
- Ne kombinirajte novih in rabljenih baterij.
- Vstavite baterije in pri tem pazite na pravilno polariteto.

- Porabljene baterije odstranite iz izdelka in jih ustrezno zavrzite.
- Pred daljšim obdobjem neuporabe izdelka in/ali preden ga zavržete, iz njega odstranite baterije.
- Ne sprožite kratkega stika med priključnimi kontakti v predalu za baterije v izdelku.

2 Napotki k dokumentaciji

2.1 Upoštevajte pripadajočo dokumentacijo

- Obvezno upoštevajte vsa navodila za uporabo, ki so priložena komponentam sistema.

2.2 Shranjevanje dokumentacije

- Shranite ta navodila in vso pripadajočo dokumentacijo, da bodo na razpolago za nadaljnjo uporabo.

2.3 Veljavnost navodil

Ta navodila veljajo izključno za naslednje izdelke:

Izdelek – številka artikla

Notranja enota VAIP1-020WNI	8000010678
Notranja enota VAIP1-025WNI	8000010685
Notranja enota VAIP1-035WNI	8000010686
Notranja enota VAIP1-050WNI	8000010687
Notranja enota VAIP1-065WNI	8000010679

3 Opis izdelka

3.1 Zgradba izdelka

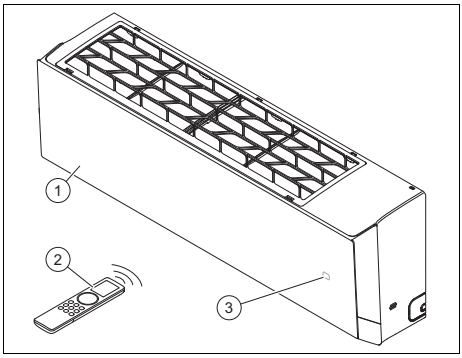

1 Notranja enota
2 Daljinski upr.
3 Temperatura/prikaz delovanja

3.2 Glavne funkcije

Z daljinskim upravljanjem se krmilijo funkcije ogrevanja, hlajenja, prezračevanja in razvlaževanja izdelka.

Daljinsko upravljanje ima funkcijo časovnega vklopa za časovno krmiljeni vklop in izklop notranje enote.

3.2.1 Ogrevanje

Senzor sobne temperature meri sobno temperaturo. Če je sobna temperatura nižja od želene temperature, regulator vklopi ogrevanje.

Med ogrevanjem notranja enota poviša temperaturo prostora, v katerem je nameščena.

3.2.2 Hlajenje

Senzor sobne temperature meri sobno temperaturo. Če je sobna temperatura višja od želene temperature, regulator vklopi hlajenje.

Med hlajenjem notranja enota zniža temperaturo prostora, v katerem je nameščena.

3.2.3 Prezračevanje

V načinu prezračevanja zrak v prostoru kroži prek enote.

3.2.4 Razvlaževanje

Med razvlaževanjem notranja enota zniža stopnjo vlage prostora, v katerem je nameščena.

Med razvlaževanjem ni mogoče nastaviti števila vrtljajev ventilatorja. Ventilator deluje z najmanjšim številom vrtljajev.

3.3 Dovoljena temperaturna območja za delovanje

Moč hlajenja/moč ogrevanja notranje enote je odvisna od sobne temperature zunanje enote.

	Hlajenje	Ogrevanje
Notranja enota	16 … 30 °C	8 … 30 °C

3.4 Tipska tablica

Tipska tablica je tovarniško nameščena na spodnji strani izdelka.

Podatek na tipski tablici	Pomen
VAIP1-0XXWNI	Nomenklatura izdelkov
Cooling / Heating	Hlajenje/ogrevanje
Rated Capacity	Nazivna moč
Max. Power Consumption / Max. operating current / IP	Maks. nazivna moč/nazivni tok/vrsta zaščite
220-240 V ~ / 50 Hz / 1 PH	Električni priključek: električna napetost/frekvenca/faza
Operating Pressure / Max P / Lo P	Dovoljen obratovalni tlak/na visokotlačni strani/na nizkotlačni strani
Net Weight	Neto teža
	Izdelek vsebuje negorljivo tekočino (varnostni razred A2L)
	Preberite navodila!
	Črtna koda s serijsko številko 3. do 6. števka = datum proizvodnje (leto/teden) 7. do 16. številka = serijska številka izdelka

3.5 Oznaka CE

Oznaka CE potrjuje, da izdelki izpolnjujejo osnovne zahteve veljavnih direktiv v skladu s podatki na izjavi o skladnosti.

S tem proizvajalec izjavlja, da tip radijske naprave, ki je opisan v teh navodilih, ustreza direktivi 2014/53/EU.

Celotno besedilo izjave ES o skladnosti je na voljo na naslednji spletni strani:

https://www.vaillant-group.com/doc/doc-radio-equipment-directive

4 delovanja

Izdelek se krmili z daljinskim upravljanjem.

4.1 Zaslon

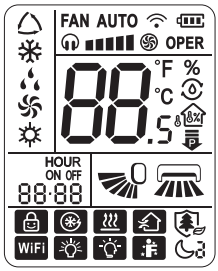

Simbol	Opis
	Samodejno delovanje
	Način hlajenja
	Razvlaževanje
	Prezračevanje
	Ogrevanje
FAN AUTO	Število vrtljajev ventilatorja
OPER	Prenos podatkov
	Način Quiet
	Način Turbo

Simbol	Opis
88 °F °C	Prikaz temperature
	Nadzor vlage
	Prikaz sobne temperature
	Prikaz vlage v prostoru
	Funkcija omejitve moči
HOUR ON OFF	Funkcija Timer(začetek/konec)
	Prikaz delovanja navpične poraz-delitve zraka
	Prikaz delovanja vodoravne poraz-delitve zraka
	Prikaz zaklepa
	Hitro hlajenje
	Funkcija X-Fan
	Funkcija Health
WiFi	Funkcija WLAN aktivirana
	LED
	Auto Led
	Funkcija I Feel
	Način Sleep

4.2 Upravljalni element

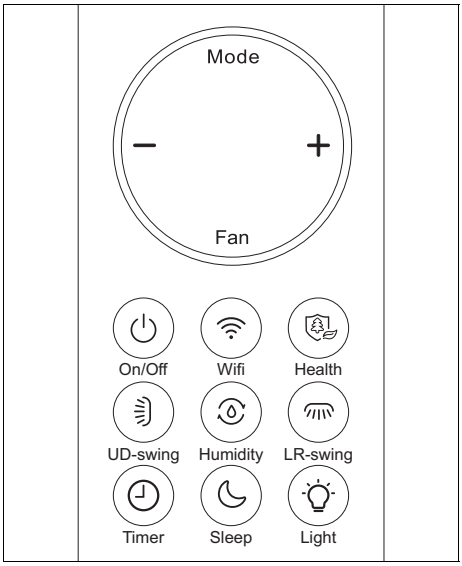

Tipka	Opis
Mode	Izbira načina delovanja
–	Nižanje nastavitvene vrednosti
+	Višanje nastavitvene vrednosti
Fan	Izbira števila vrtljajev ventilatorja
On/Off	Vklop/izklop izdelka
WiFi	Aktiviranje/deaktiviranje funkcije WLAN
Health	Aktiviranje/deaktiviranje funkcije Health
UD-swing	Izbira navpične porazdelitve zraka
Humidity	Aktiviranje/deaktiviranje funkcije Humidity
LR-swing	Izbira vodoravne porazdelitve zraka
Timer	Aktiviranje/deaktiviranje funkcije Timer
Sleep	Aktiviranje/deaktiviranje funkcije Sleep
Light	Aktiviranje/deaktiviranje osvetlitve s svetilnimi diodami na notranji enoti

4.3 Namestitev baterij

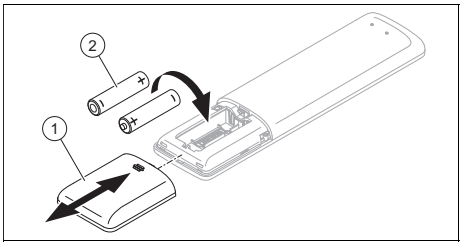

1. Odstranite pokrov **(1)** predalčka za baterijo.
2. Vstavite dve bateriji tipa AAA **(2)**. Pri tem pazite na pravilno polariteto (glejte prostor za baterije).
3. Ponovno namestite pokrov predala za baterije **(1)**.
   ▽ Če se zaslon ne vklopi, preverite, ali so baterije pravilno vstavljene.

Navodilo
Ko izdelek upravljate z daljinskim upravljanjem, upravljalnik usmerite neposredno v notranjo enoto.

Navodilo
Doseg daljinskega upravljanja je pribl. 7 metrov. V prostorih s fluorescentnimi lučmi ali brezžičnimi telefoni je doseg lahko zmanjšan.

4.4 Vklop/izklop izdelka

► Pritisnite vklop/izklop ⏻, da vklopite ali izklopite izdelek.

4.5 Izbira načina delovanja

► Pritisnite Mode za pomikanje po vrstah delovanja in izberite vrsto delovanja:
   ◁ Samodejni način: ⌂
   ◁ Način hlajenja: ❄
   ◁ Način ogrevanja: ☼
   ◁ Način prezračevanja: ✇
   ◁ Način razvlaževanja: 💧

4.5.1 Samodejno delovanje

V samodejnem načinu izdelek samodejno izbere hlajenje ali ogrevanje glede na sobno temperaturo.

Število vrtljajev ventilatorja lahko nastavite s tipko Fan. (→ Odsek 5.7)

Navpično ali vodoravno porazdelitev zraka lahko nastavite z izbirno tipko ⌯ ali ⌯. (→ Odsek 5.4)

4.5.2 Hlajenje

V načinu hlajenja notranja enota ohladi prostor na želeno temperaturo.

Želeno temperaturo lahko nastavite s tipko - ali +. (→ Odsek 5.6)

Število vrtljajev ventilatorja lahko nastavite s tipko Fan. (→ Odsek 5.7)

Navpično ali vodoravno porazdelitev zraka lahko nastavite z izbirno tipko ⌯ ali ⌯. (→ Odsek 5.4)

Navodilo
Če izdelek dlje časa deluje v načinu hlajenja pri visoki stopnji vlažnosti, lahko iz izpustne rešetke kaplja voda.

4.5.3 Način ogrevanja

Med ogrevanjem notranja enota ogreje prostor na želeno temperaturo.

Želeno temperaturo lahko nastavite s tipko - ali +. (→ Odsek 5.6)

Število vrtljajev ventilatorja lahko nastavite s tipko Fan. (→ Odsek 5.7)

Navpično ali vodoravno porazdelitev zraka lahko nastavite z izbirno tipko ⌯ ali ⌯. (→ Odsek 5.4)

4.5.4 Način prezračevanja

V načinu prezračevanja zrak v prostoru kroži prek notranje enote.

Sobna temperatura se ne spremeni.

Število vrtljajev ventilatorja lahko nastavite s tipko Fan. (→ Odsek 5.7)

Navpično ali vodoravno porazdelitev zraka lahko nastavite z izbirno tipko ali .
(→ Odsek 5.4)

4.5.5 Razvlaževanje

Notranja enota v načinu razvlaževanja zmanjšuje stopnjo vlažnosti.

Želeno temperaturo lahko nastavite s tipko - ali +. (→ Odsek 5.6)

Število vrtljajev je privzeto nastavljeno na nizko vrednost in ga ni mogoče prilagoditi.

Navpično ali vodoravno porazdelitev zraka lahko nastavite z izbirno tipko ali .
(→ Odsek 5.4)

5 Funkcije za upravljanje in prikaz

5.1 Vklop in izklop osvetlitve s svetilnimi diodami na notranji enoti

1. Pritisnite tipko Light , da vklopite osvetlitev s svetilnimi diodami notranje enote.
2. Ponovno pritisnite tipko Light , da izklopite osvetlitev s svetilnimi diodami notranje enote.
3. Trikrat pritisnite tipko Light , da aktivirate osvetlitev Auto Led notranje enote
   ◁ Pri izbiri osvetlitve Auto led notranja enota samodejno prilagodi osvetlitev glede na svetlost okolice.
4. Ponovno pritisnite tipko Light , da izklopite osvetlitev Auto Led notranje enote.

5.2 Spreminjanje enote za prikaz temperature

Pogoj: Izdelek je izklopljen.

► Istočasno pritisnite in držite tipki Mode − tri sekunde, da na zaslonu daljinskega upravljanja prikažete temperaturo v stopinjah Celzija ali Fahrenheita.

5.3 Nadzor glasnosti radijskega sprejemnika signala notranje enote

► Istočasno pritisnite tipke Mode in izbirno tipko vodoravne porazdelitve zraka , da zmanjšate glasnost radijskega sprejemnika signala notranje enote pri delovanju z daljinskem upravljanjem.

5.4 Nastavitev navpične porazdelitve zraka

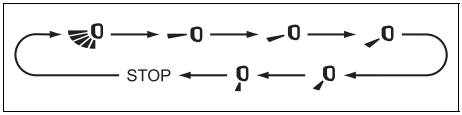

1. Pritisnite tipko , da nastavite navpično porazdelitev zraka, pri čemer ob vsakem pritisku tipke upoštevajte zaporedje funkcij, prikazano na sliki.
2. **Alternativa :**
   ► Pritisnite in držite tipko več kot dve sekundi, da nastavite želeni kot porazdelitve zraka, in spustite tipko, da ohranite smer.

5.5 Nastavitev vodoravne porazdelitve zraka

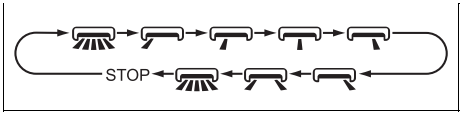

1. Pritisnite tipko , da nastavite vodoravno porazdelitev zraka, pri čemer ob vsakem pritisku tipke upoštevajte zaporedje funkcij, prikazano na sliki.

2. **Alternativa :**
   ► Pritisnite in držite tipko ⌒ več kot dve sekundi, da nastavite želeni kot porazdelitve zraka, in spustite tipko, da ohranite smer.

5.6 Nastavitev želene temperature

1. Pritisnite tipko − ali +, da nastavite želeno temperaturo.
2. **Alternativa 1:**
   ► Ponovno pritisnite tipko - ali +, da želeno temperaturo spremenite za 1 stopinjo.
2. **Alternativa 2:**
   ► Pritisnite in držite tipko − ali + za hitrejše spreminjanje želene temperature.

5.7 Nastavitev števila vrtljajev ventilatorja

Pritisnite tipko Fan, da nastavite število vrtljajev ventilatorja, pri čemer upoštevajte naslednje zaporedje funkcij:

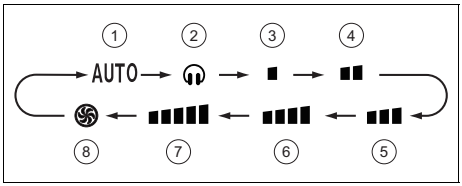

1	Hitrostni način Auto	5	Srednje število vrtljajev ventilatorja
2	Hitrostni način Quiet	6	Srednje do visoko število vrtljajev ventilatorja
3	Nizko število vrtljajev ventilatorja	7	Visoko število vrtljajev ventilatorja
4	Srednje do nizko število vrtljajev ventilatorja	8	Hitrostni način Turbo

Navodilo
V načinu razvlaževanja ventilator deluje samo pri najmanjšem številu vrtljajev **(3)** .

Navodilo
Med hlajenjem notranja enota samodejno preklopi v način Ultra-Quiet, če je sobna temperatura pod 25 ºC, kar zmanjša raven zvočnega tlaka.

5.7.1 Aktiviranje funkcije X-Fan

► Pritisnite in držite tipko Fan dve sekundi v načinu hlajenja ali razvlaževanja.
   ◁ Na zaslonu daljinskega upravljanja se pojavi prikaz aktivirane funkcije X-Fan , ventilator pa deluje še nekaj minut z izklopljeno napravo, da odstrani vlago iz uparjalnika notranje enote.

Navodilo
Funkcija X-Fan ni na voljo v samodejnem načinu, načinu ogrevanja ali načinu prezračevanja.

5.8 Zaklepanje daljinskega upravljanja

► Za zaklepanje ali odklepanje daljinskega upravljanja istočasno pritisnite On/Off in − za tri sekunde.
   ◁ Na zaslonu zaklenjenega daljinskega upravljanja se pojavi prikaz zaklepa .
   ◁ Če uporabite daljinsko upravljanje, ko je aktivirana funkcija zaklepanja, simbol trikrat utripne na zaslonu, ne da bi poslal signal enoti.

5.9 Funkcija Sleep

S funkcijo Sleep je mogoče prilagoditi sobno temperaturo za čas spanja. Pri tej funkciji s 4 različnimi nastavitvami povečate udobje in optimizirate porabo elektrike. Če je nastavljena funkcija Sleep, sistem samodejno prilagaja temperaturo.

5.9.1 Način Sleep

Med hlajenjem pri aktivni vrsti delovanja Sleep se temperatura v eni uri poviša

za 1 °C in po 2 obratovalnih urah za 2 °C in nato ostane na tej vrednosti.

Med ogrevanjem pri aktivnem načinu Sleep se temperatura v eni uri spusti za 1 °C in po 2 urah delovanja za 2 °C in nato ostane na tej vrednosti.

5.9.2 Način Sleep

5.9.2.1 Hlajenje ali razvlaževanje

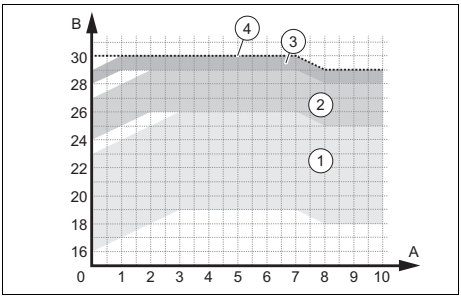

1	Območja delovanja – temperatura nastavljena med 16 in 23 °C	3	Območja delovanja – temperatura nastavljena med 28 in 29 °C
2	Območja delovanja – temperatura nastavljena med 24 in 27 °C	4	Območja delovanja – temperatura nastavljena na 30 °C

5.9.2.2 Ogrevanje

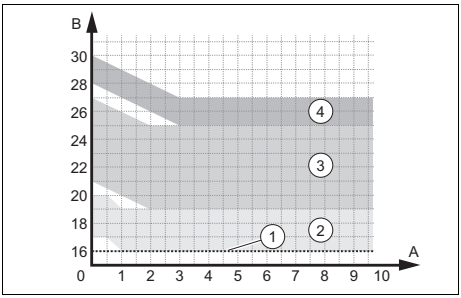

1	Območja delovanja – temperatura nastavljena na 16 °C	3	Območja delovanja – temperatura nastavljena med 21 in 27 °C
2	Območja delovanja – temperatura nastavljena med 17 in 20 °C	4	Območja delovanja – temperatura nastavljena med 28 in 30 °C

5.9.3 Način Sleep

Način Sleep omogoča programiranje temperature za vsako od naslednjih osmih ur.

- ► V načinu Sleep za dalj časa kliknite tipko Health, da se pomaknete na nastavitev temperature.
- ► S tipkama − in + nastavite želeno temperaturo in nato znova kliknite tipko Health, da potrdite izbiro temperature za prvo uro.
- ► Postopek ponovite za izbiro želene temperature v naslednjih osmih urah.
  - ◁ Po izbiri se zaslon daljinskega upravljanja vrne v prvotno stanje in prikaže vklopljeni način Sleep.
  - ◁ Če med programiranjem v 10 sekundah ne pritisnete nobene tipke, daljinsko upravljanje samodejno zaključi nastavitev načina Sleep in se vrne na prvotni zaslon.
  - ◁ Če med postopkom nastavljanja pritisnete tipke On/Off , Mode, Timer ali Sleep ali druge funkcijske tipke, se zaključi tudi nastavitev načina Sleep.

5.10 Aktiviranje/deaktiviranje nočnega načina (Night)

1. Pritisnite tipko Sleep, ko je aktivirano hlajenje ali ogrevanje, in nastavite število vrtljajev ventilatorja na način Quiet ali majhno število vrtljajev.
   - ◁ Število vrtljajev ventilatorja zunanje enote in frekvenca kompresorja se zmanjšata, kar zmanjša raven hrupa.
2. Ponovno pritisnite tipko Sleep ali nastavite število vrtljajev ventilatorja na višjo raven, da deaktivirate nočni način.

5.11 Funkcija časovnika

Funkcija Timer ◷ omogoča programiranje časa izklopa (Timer Off) ali vklopa (Timer On) enote.

Območje programiranja časovnika je med 0,5 in 24 urami.

5.11.1 Aktiviranje/deaktiviranje funkcije Timer Off

1. Ko je naprava vklopljena, enkrat pritisnite tipko Timer ◷, da programirate čas izklopa.
   ◁ Na zaslonu daljinskega upravljanja utripata prikaza HOUR in OFF.
2. Pritisnite in držite tipko − ali + pet sekund, da programirate čas izklopa.
   ◁ Z vsakim pritiskom tipke − ali + se intervali povečajo ali zmanjšajo za 30 minut.
   ◁ Pritisnite in držite tipko − ali + dve sekundi, da hitro povečate ali zmanjšate čas.
3. Ko dosežete želeni čas, spustite tipko.
4. Ponovno pritisnite tipko Timer ◷, da potrdite programiranje.
   ◁ Na zaslonu daljinskega upravljanja ne utripata prikaza HOUR in OFF.

Navodilo
Za preklic programiranja časa izklopa ponovno pritisnite tipko Timer ◷.

Navodilo
Časovni interval med dvema operacijama daljinskega upravljanja ne sme biti daljši od pet sekund. V nasprotnem primeru se samodejno prikaže stanje programiranja.

5.11.2 Aktiviranje/deaktiviranje funkcije Timer On

1. Ko je naprava izklopljena, enkrat pritisnite tipko Timer ◷ da programirate čas vklopa.
   ◁ Na zaslonu daljinskega upravljanja utripata prikaza HOUR in ON.
2. Pritisnite in držite tipko − ali + pet sekund, da programirate čas vklopa.
   ◁ Z vsakim pritiskom tipke − ali + se intervali povečajo ali zmanjšajo za 30 minut.
   ◁ Pritisnite in držite tipko − ali + dve sekundi, da hitro povečate ali zmanjšate čas.
3. Ko dosežete želeni čas, spustite tipko.
4. Ponovno pritisnite tipko Timer ◷, da potrdite programiranje.
   ◁ Na zaslonu daljinskega upravljanja ne utripata prikaza HOUR in ON.

Navodilo
Za preklic programiranja časa vklopa ponovno pritisnite tipko Timer ◷.

Navodilo
Časovni interval med dvema operacijama daljinskega upravljanja ne sme biti daljši od pet sekund. V nasprotnem primeru se samodejno prikaže stanje programiranja.

5.12 Aktiviranje/deaktiviranje načina I FEEL

Navodilo
Pri vrsti delovanja I FEEL se uporablja temperaturni senzor daljinskega upravljanja za boljše krmiljenje sobne temperature in zračnega toka.

1. Pritisnite tipki Health in +, da aktivirate/deaktivirate vrsto delovanja I FEEL.
   ◁ Pri aktivirani vrsti delovanja I FEEL se na zaslonu pojavi prikaz .

Pogoj: Vrsta delovanja I FEEL je aktivirana

▶ Prepričajte se, da je daljinsko upravljanje:
- V vaši bližini.
- V dosegu notranje enote.
- Oddaljeno od virov toplote ali virov hlajenja.

5.13 Aktiviranje/deaktiviranje funkcije varčevanja z energijo

1. Izberite način hlajenja .
2. Istočasno držite tipki Mode in Timer , da aktivirate/deaktivirate funkcijo varčevanja z energijo.
   ◁ Na zaslonu daljinskega upravljanja se pojavi prikaz "SE", enota pa samodejno nastavi temperaturo na 27 ºC, da doseže najvišjo stopnjo učinkovitosti in varčevanja z energijo.

Navodilo
S funkcijo varčevanja v načinu hlajenja je hitrost ventilatorja privzeto nastavljena na samodejno delovanje in je ni mogoče prilagoditi.

Navodilo
Funkcija varčevanja v načinu hlajenja ni združljiva s funkcijo Sleep.

5.14 Funkcija omejitve moči

Funkcija omejitve moči zmanjša frekvenco kompresorja, s čimer omeji porabo napravo ter zniža raven tlaka in jakost zvoka.

▶ Istočasno pritisnite tipki Mode in Sleep , da aktivirate funkcijo.
   ◁ Na zaslonu daljinskega upravljanja se prikaže simbol , frekvenca kompresorja pa se zmanjša na 75 %.
▶ Ponovno pritisnite tipki Mode in Sleep , da povečate učinkovitost funkcije.
   ◁ Na zaslonu daljinskega upravljanja se prikaže simbol , frekvenca kompresorja pa se zmanjša na 50 %.
▶ Ponovno istočasno pritisnite tipki Mode in Sleep , da deaktivirate funkcijo.

Navodilo
Ko napravo izklopite, se funkcija omejitve moči prekliče. Če želite funkcijo znova aktivirati, pri vklopljeni napravi spet istočasno pritisnite tipki Mode in Sleep .
Če je trenutna moč nižja od maksimalne moči vrste delovanja , moči ni mogoče omejiti, ko je ta vrsta delovanja vklopljena.
Pri namestitvi z eno zunanjo enoto in dvema notranjima enotama ali več: če je na eni od notranjih enot vklopljena funkcija omejevanja moči, zunanja enota preide v način omejitve moči, če je način omejitve moči vklopljen na dveh notranjih enotah, se zunanja enota omeji na nižjo moč obeh notranjih enot.

5.15 Prikaz sobne temperature in vlage

Pripravljalno delo

► Istočasno pritisnite in držite tipki On/Off ⏻ in ⋐ za prikaz sobne temperature in vlage, pri čemer ob vsakem pritisku teh tipk upoštevajte naslednje zaporedje funkcij.

1. Istočasno pritisnite tipki On/Off ⏻ in ⋐, da prikazovalnik temperature notranje enote prikaže notranjo temperaturo.
   ◁ Na zaslonu daljinskega upravljanja se pojavi prikaz ⌂.
2. Istočasno pritisnite tipki On/Off ⏻ in ⋐, da prikazovalnik temperature notranje enote prikaže sobno vlago.
   ◁ Na zaslonu daljinskega upravljanja se pojavi prikaz ⌂.

> **Navodilo**
> Morda je prišlo do odstopanja pri merjenju vlažnosti in občutljivosti na svetlobo.

3. Ponovno istočasno pritisnite tipki On/Off ⏻ in ⋐ za izhod iz te funkcije.

5.16 Funkcija Humidity

Funkcija Humidity omogoča izbiro različnih stopenj vlažnosti v načinu hlajenja ❄ in razvlaževanja 💧.

5.16.1 Aktiviranje funkcije Humidity v načinu hlajenja ❄

Pripravljalno delo

► Pritisnite tipko Humidity ⊙, da izberete nadzor vlažnosti v načinu hlajenja, pametno razvlaževanje v načinu hlajenja ali splošni način hlajenja, pri čemer ob vsakem pritisku te tipke upoštevajte naslednje zaporedje funkcij.

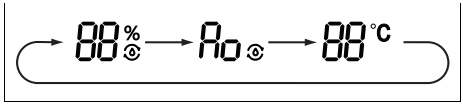

1. Enkrat pritisnite tipko Humidity ⊙, da izberete nadzor vlažnosti med hlajenjem.
   ◁ Na zaslonu daljinskega upravljanja se pojavi prikaz ⊙, vrednost vlažnosti „88“ in simbol „%“ pa utripata pet sekund.
2. Pritisnite in držite tipki − in + pet sekund, da nastavite stopnjo vlažnosti.

> **Navodilo**
> V načinu nadzora vlažnosti med hlajenjem je območje nastavitve od 40 % do 80 %. Če je izbrana vlažnost zraka višja od trenutne vlažnosti zraka v prostoru, nastavljene vlažnosti zraka ni mogoče doseči.
> Temperaturo je mogoče nastaviti s funkcijo nadzora vlažnosti v načinu hlajenja.

3. Dvakrat pritisnite tipko Humidity ⊙, da izberete funkcijo pametnega razvlaževanja med hlajenjem.
   ◁ Na zaslonu daljinskega upravljanja se pojavi prikaz ⊙ in "Ao" utripa pet sekund.

> **Navodilo**
> Temperaturo je mogoče nastaviti v funkciji pametnega razvlaževanja.
> Stopnja vlažnosti v funkciji pametnega razvlaževanja se nastavi samodejno.

4. Trikrat pritisnite tipko Humidity ⊙, da izberete splošni način hlajenja.

5.16.2 Aktiviranje funkcije Humidity v načinu razvlaževanja

Pripravljalno delo

► Pritisnite tipko Humidity, da izberete nadzor vlažnosti v načinu razvlaževanja, stalno razvlaževanje ali splošni način razvlaževanja, pri čemer ob vsakem pritisku te tipke upoštevajte naslednje zaporedje funkcij.

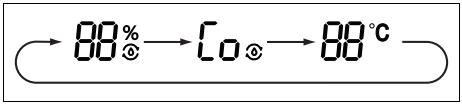

1. Enkrat pritisnite tipko Humidity, da izberete nadzor vlažnosti med razvlaževanjem.
   ◁ Na zaslonu daljinskega upravljanja se pojavi prikaz, vrednost vlažnosti „88“ in simbol „%“ pa utripata pet sekund.
2. Pritisnite in držite tipki − in + pet sekund, da nastavite stopnjo vlažnosti.

   Navodilo
   V načinu nadzora vlažnosti med razvlaževanjem je območje nastavitve od 30 % do 70 %.
   Če je izbrana vlažnost zraka višja od trenutne vlažnosti zraka v prostoru, nastavljene vlažnosti zraka ni mogoče doseči.
   Temperature ni mogoče nastaviti s funkcijo nadzora vlažnosti v načinu razvlaževanja.

3. Dvakrat pritisnite tipko Humidity, da izberete funkcijo stalnega razvlaževanja.
   ◁ Na zaslonu daljinskega upravljanja se pojavi prikaz in "Co" utripa pet sekund.

   Navodilo
   Temperature ni mogoče nastaviti v funkciji stalnega razvlaževanja v načinu razvlaževanja.
   Stopnja vlažnosti in temperatura v funkciji stalnega razvlaževanja se nastavita samodejno.

4. Trikrat pritisnite tipko Humidity, da izberete splošni način razvlaževanja.

5.17 Funkcija Health

Funkcija Health omogoča aktiviranje ionizatorja delcev za čiščenje zraka (Cold Plasma) in svetlobo UVC, ki sterilizira patogene mikroorganizme v okolici.

5.17.1 Aktiviranje funkcije Health

Pripravljalno delo

► Pritisnite tipko Health, da aktivirate funkcijo Health, pri čemer ob vsakem pritisku te tipke upoštevajte naslednje zaporedje funkcij.

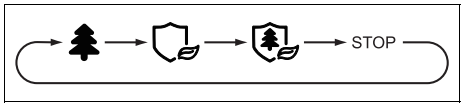

1. Enkrat pritisnite tipko Health, da aktivirate funkcijo Cold Plasma.
   ◁ Na zaslonu daljinskega upravljanja se pojavi prikaz.
2. Dvakrat pritisnite tipko Health, da vklopite luč UVC.
   ◁ Na zaslonu daljinskega upravljanja se pojavi prikaz.
3. Trikrat pritisnite tipko Health, da istočasno vklopite funkcijo Cold Plasma in luč UVC.
4. Ponovno pritisnite tipko za izhod iz funkcije Health.

5.18 Funkcija hitrega hlajenja

- ▶ Izberite način hlajenja ❄.
- ▶ Hkrati pritisnite tipki On/Off in +, da aktivirate funkcijo hitrega hlajenja.
  - ◁ Na zaslonu daljinskega upravljanja se prikaže simbol ⊛. Temperatura se nastavi na 25 °C in simbol utripa 5 sekund.
- ▶ Znova pritisnite tipki On/Off in +.
  - ◁ Na zaslonu daljinskega upravljanja se prikaže simbol ⊛. Temperatura se nastavi na 16 °C in simbol utripa 5 sekund.
- ▶ Hkrati pritisnite tipki On/Off in +.
  - ◁ Na zaslonu daljinskega upravljanja se prikaže simbol ⊛ in enota deluje krožno v običajnem načinu hlajenja.
- ▶ Za nastavitev želene temperature držite tipko – ali + 5 sekund. Temperatura, nastavljena za ustrezno funkcijo, utripa.
- ▶ Za nastavitev števila vrtljajev ventilatorja držite tipko Fan 5 sekund. Temperatura, nastavljena za ustrezno funkcijo, utripa. (→ Odsek 5.7)

Navodilo
Če temperature in števila vrtljajev ventilatorja ne nastavite v 5 sekundah, bo naprava 20 minut delovala s trenutno nastavljeno temperaturo in številom vrtljajev ventilatorja. Po teh 20 minutah se funkcija hitrega hlajenja deaktivira in vzpostavi se prejšnje stanje.

5.19 Funkcija samodejnega čiščenja notranje enote

Funkcija samodejnega čiščenja z odstranjevanjem vlage v notranji enoti preprečuje kopičenje umazanije in plesni.

Ko je funkcija samodejnega čiščenja aktivirana, začne enota delovati v načinu hlajenja z manjšim številom vrtljajev ventilatorja. Med tem postopkom kondenzacijska voda odplakne prah z baterije. Naprava nato preklopi v način ogrevanja, pri katerem ventilator deluje na najnižji stopnji, da posuši baterijo in notranjost enote. Na koncu enota preklopi v način prezračevanja, da se sušenje popolnoma zaključi.

5.20 Aktiviranje funkcije samodejnega čiščenja notranje enote

1. Ko je naprava izklopljena, pet sekund istočasno držite tipko Mode in izbirno tipko navpične porazdelitve zraka, da zaženete funkcijo samodejnega čiščenja.
   - ◁ Na zaslonu notranje enote se prikažejo črke CL.
2. Ponovno pritisnite tipko Mode in izbirno tipko navpične porazdelitve zraka, da zaustavite to funkcijo.
   - ◁ Če se funkcija samodejnega čiščenja zaustavi pred zaključkom postopka, bo naprava še nekaj časa delovala pri majhnem številu vrtljajev z vklopljenim ventilatorjem, da se enota posuši.

Navodilo
Celoten postopek funkcije samodejnega čiščenja traja pribl. 30 minut.

5.21 Delovanje z večjim številom notranjih enot

Če vaša klimatska naprava sestoji iz večjega števila notranjih enot, nastavitev temperature za posamezne prostore poteka neodvisno.

Bodite pozorni na to, da so vse notranje enote nastavljene ali na hlajenje ali na ogrevanje, da sistem bo sistem deloval pravilno.

6 PovezljivostWi-Fi

6.1 Funkcija WiFi

Funkcija WiFi uporabniku omogoča povezavo klimatske naprave z mobilnim telefonom ali tablet, da lahko delovanje ali programiranje izvaja na daljavo prek aplikacije.

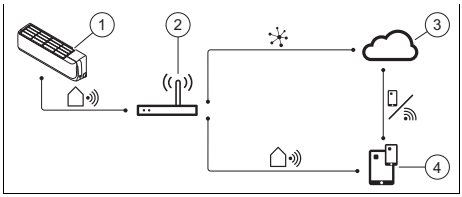

1	Pametna notranja enota	3	Oblak
2	Brezžični usmerjevalnik	4	Aplikacija za krmiljenje mobilnih naprav

6.2 Aktiviranje/deaktiviranje funkcije WiFi

1. Pritisnite tipko , da vklopite funkcijo WiFi.
   ◁ Na zaslonu se prikaže WiFi.
2. Držite tipko pet sekund, da izklopite funkcijo WiFi.

6.3 Prenos in namestitev aplikacije

Navodilo

Upoštevajte, da aplikacijo zagotavlja zunanji ponudnik, ki ni povezan z družbo Vaillant.

Vaillant ne prevzema odgovornosti za delovanje, lastnosti, razpoložljivost in obseg te aplikacije tretje osebe.

Če se odločite uporabljati aplikacijo, veljajo splošni pogoji zunanjega ponudnika.

Ne jamčimo za konkretne funkcije te aplikacije in ne prevzemamo nikakršne odgovornosti, razen v zakonsko določenem obsegu.

Za hrambo, uporabo in obdelavo vaših podatkov je odgovoren zunanji ponudnik.

Pred namestitvijo aplikacije si oglejte ponudnikove določbe o varstvu osebnih podatkov, ki veljajo za uporabo aplikacije.

Vaillant ne beleži ali hrani vaših podatkov, posredovanih zunanjemu ponudniku.

Koda QR za prenos in namestitev aplikacije

7 Nega in vzdrževanje

7.1 Nega izdelka

- ▶ Oblogo čistite z vlažno krpo in nekaj mila brez topila.
- ▶ Ne uporabljajte razpršil, abrazivnih čistilnih sredstev, sredstev za pomivanje oz. čistil, ki vsebujejo topila ali klor.

7.2 Čiščenje notranje enote

1. Oblogo notranje enote obrišite z mehko in suho krpo.
2. V primeru trdovratnih nečistoč oblogo očistite z vodo in nevtralnim čistilnim sredstvom.
   – Čistilna sredstva ne smejo priti v notranjost notranje enote.

7.3 Čiščenje zunanje enote

1. Oblogo zunanje enote obrišite s suho krpo.
2. Po potrebi odstranite umazanijo s površine dotoka zraka.
3. Če se zunanja enota nahaja v prašnem okolju, redno čistite lamele toplotnega izmenjevalnika z mehko krtačo.

7.4 Čiščenje upravljalnika za daljinsko upravljanje

- ▶ Upravljalnik za daljinsko upravljanje čistite samo s suho krpo.

7.5 Čiščenje zračnega filtra

Previdnost!
Nevarnost motenj ali napačnega delovanja!

Sistemi za dišave in sistemi za preprečevanje neprijetnih vonjav v filtru ali v notranjem toku odpadnega zraka lahko poškodujejo ali umažejo toplotni izmenjevalnik.

- ▶ Te sisteme po potrebi namestite na iztok zraka notranje enote.
- ▶ Prepričajte se, da so ti sistemi vklopljeni le, ko je vklopljen ventilator.

1. Zračne filtre čistite vsaj na 3 mesece.

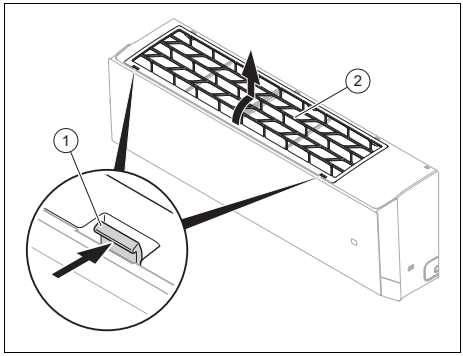

2. Pritisnite ročaja **(1)** na obeh straneh filtra in povlecite navzgor, da sprostite zadnjo stran, nakar lahko odstranite filter **(2)**.
3. S sesalnikom ali toplo vodo (največ 45 °C) in nevtralnim čistilnim sredstvom očistite filter.
4. Prepričajte se, da so filtri popolnoma suhi, preden jih vstavite nazaj v notranjo enoto.
5. 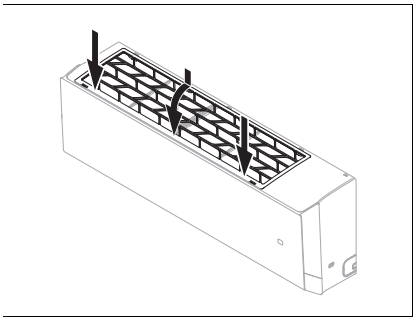

   Po čiščenju filter znova namestite v obratnem vrstnem redu.
   ◁ Če se vonji še vedno pojavljajo, je treba filter zamenjati.

7.6 Vzdrževanje

Pogoj za trajno pripravljenost, varno in zanesljivo delovanje ter dolgo življenjsko dobo je vsakoletni pregled in vzdrževanje izdelka, ki ga opravi pooblaščeni inštalater.

8 Ustavitev

8.1 Začasna ustavitev izdelka

- ► Pritisnite tipko za vklop/izklop.
  - ◁ Zaslon ugasne.

8.2 Dokončen izklop

- ► Za dokončen izklop izdelka se dogovorite z inštalaterjem. Obrnite se na pooblaščenega inštalaterja.

8.2.1 Odstranjevanje hladilnega sredstva

Izdelek vsebuje hladilno sredstvo R32, ki ga ni dovoljeno izpuščati v atmosfero.

- ► Hladilno sredstvo lahko odstranjuje samo strokovno usposobljen inštalater.

9 Recikliranje in odstranjevanje

Odstranjevanje embalaže

- ► Za odstranjevanje transportne embalaže naj poskrbi inštalater, ki je namestil izdelek.

Odstranjevanje izdelka

Če je izdelek označen s tem znakom:

- ► V tem primeru izdelek ne sodi med gospodinjske odpadke.
- ► Namesto tega izdelek odpeljite na zbirno mesto za odslužene električne ali elektronske naprave.

Odstranjevanje baterij/akumulatorskih baterij

Če izdelek vsebuje baterije/akumulatorske baterije, ki so označene s tem znakom:

- ► V tem primeru baterije/akumulatorske baterije oddajte na zbirnem mestu za baterije/akumulatorske baterije.
  - ◁ **Pogoj:** Baterije/akumulatorske baterije je mogoče odstraniti iz izdelka brez uničenja. V nasprotnem primeru se baterije/akumulatorske baterije odstranijo skupaj z izdelkom.
- ► V skladu z zakonskimi predpisi je vračilo rabljenih baterij obvezno, ker baterije/akumulatorske baterije lahko vsebujejo zdravju in okolju škodljive snovi.

Brisanje osebnih podatkov

Nepooblaščene tretje osebe lahko zlorabijo osebne podatke.

Če izdelek vsebuje osebne podatke:

- ► Preden završete izdelek, poskrbite, da ne na izdelku ne v njem (npr. podatki za spletno prijavo ipd.) ni osebnih podatkov.

10 Garancija in servisna služba

10.1 Garancija

Informacije o garanciji proizvajalca najdete pod Country specifics.

10.2 Servisna služba

Kontaktne podatke naše servisne službe najdete pod Country specifics ali na naši spletni strani.

A Odpravljanje motenj

Težava	Možni vzroki	Odpravljanje
Zaslon daljinskega upravljalnika se ne vklopi	Preverite, ali so baterije pravilno vstavljene.	Pazite na pravilno polariteto.
	Baterije so prazne	Zamenjajte baterije. Vedno zamenjajte obe bateriji.
Sistem se ne zažene takoj	Sistem se po izklopu ne zažene takoj znova.	Naprava z namenom zaščite ostane izklopljena vsaj 3 minute po vsaki zaustavitvi. Po tem času jo spet vklopite.
	Če vtič potegnete iz vtičnice in ga takoj spet priključite, se sproži zaščitni krog, ki zaščiti izdelek.	
Sistem sploh ne deluje (ventilator se ne vklopi)	Omrežni priključni kabel ni priključen	Električni vtič priključite na vtičnico in vklopite notranjo enoto.
	Dobava električne energije je prekinjena	Znova vzpostavite dovod električnega toka do sistema.
	Varovalka je pokvarjena	Obvestite inštalaterja.
Nezadostno hlajenje ali ogrevanje	Vrata in/ali okna so odprta	Zaprite vrata in/ali okna.
	V prostoru je vir toplote (veliko število oseb v prostoru)	Če je možno, odstranite vir toplote.
	Termostat je med hlajenjem nastavljen na previsoko temperaturo	Optimalno nastavite temperaturo.
	Termostat je med ogrevanjem nastavljen na prenizko temperaturo	Optimalno nastavite temperaturo.
	Zračni filter je umazan ali zamašen	Očistite zračne filtre.
	Pred dotokom ali iztokom zraka je ovira	Odstranite oviro, da vzpostavite zadostno kroženje zraka.
	Sobna temperatura ni dosegla nastavljene stopnje	Počakajte trenutek.
	Neposredno sončno sevanje skozi okno, medtem ko je izdelek v načinu hlajenja	Notranjo enoto zaščitite pred sončnim sevanjem (npr. zagrnite zavese, zaprite rolete …).
Hrup	Med delovanjem ali pri izklopljeni enoti se lahko sliši šumenje. Zvok je najglasnejši v prvih 2–3 minutah.	Vzrok za ta zvok je pretakanje hladilnega sredstva v enoti. Ta zvok ne pomeni, da gre za napačno delovanje.
	Med delovanjem sistema je mogoče slišati pokanje	Vzrok za ta zvok so spremembe temperature in v povezavi s tem raztezanje ali krčenje posode. Ta zvok ne pomeni, da gre za napačno delovanje.
	Glasen zvok zraka med delovanjem sistema lahko nastane zaradi nečistoč na zračnem filtru	Temeljito očistite zračne filtre.
Nastajanje vonjav	Sistem povzroča kroženje vonjav po prostoru (vonj po cigaretah ali pohištvu)	Brez korekcijskih ukrepov

Težava	Možni vzroki	Odpravljanje
Nastajanje megle ali pare	V načinu ogrevanja ali pri nizkih temperaturah lahko zunanja enota med odtaljevanjem proizvaja paro.	Brez korekcijskih ukrepov
Na prikazu notranje enote se prikaže E07 .	Posamezne notranje enote klimatske naprave niso nastavljene na isto vrsto delovanja.	Vse notranje enote nastavite na hlajenje ali na ogrevanje.

Bruksanvisning

Innehåll

1 Säkerhet ... 145
1.1 Åtgärdsrelaterade varningsanmärkningar ... 145
1.2 Avsedd användning ... 145
1.3 Allmänna säkerhetsanvisningar ... 146
2 Hänvisningar till dokumentation ... 149
2.1 Följ anvisningarna i övrig dokumentation ... 149
2.2 Förvaring av dokumentation ... 149
2.3 Anvisningens giltighet ... 149
3 Produktbeskrivning ... 149
3.1 Produktens uppbyggnad ... 149
3.2 Huvudfunktioner ... 149
3.3 Tillåtna temperaturintervaller för drift ... 149
3.4 Typskylt ... 150
3.5 CE-märkning ... 150
4 Användning ... 150
4.1 Display ... 150
4.2 Manöverelement ... 151
4.3 Sätta i batterier ... 151
4.4 Slå på/stänga av produkten ... 152
4.5 Val av driftsätt ... 152
5 Manöver- och indikeringsfunktioner ... 152
5.1 Slå på och stänga av LED-belysningen på inomhusenheten ... 152
5.2 Ändra enhet för temperaturindikeringen ... 153
5.3 Inomhusenhet signalmottagare volymreglering ... 153
5.4 Inställning av den vertikala luftfördelningen ... 153
5.5 Inställning av den horisontella luftfördelningen ... 153
5.6 Inställning av önskad temperatur ... 153
5.7 Ställa in fläkthastigheten ... 153
5.8 Spärra fjärrkontrollen ... 154
5.9 Funktion Sleep ... 154
5.10 Aktivering/avaktivering av nattläge (Night) ... 155
5.11 Timerfunktion ... 155
5.12 Aktivering/avaktivering av I FEEL-läge ... 156
5.13 Aktivering/avaktivering av energibesparingsfunktion ... 156
5.14 Effektbegränsningsfunktion ... 156
5.15 Visning av rumstemperatur och luftfuktighet ... 157
5.16 Funktion Humidity ... 157
5.17 Funktion Health ... 159
5.18 Snabbkylningsfunktion ... 159
5.19 Inomhusenhetens självrengöringsfunktion ... 159
5.20 Aktivering av inomhusenhetens självrengöringsfunktion ... 160
5.21 Drift med flera inre enheter ... 160
6 AnslutbarhetWi-Fi ... 160
6.1 Funktion WiFi ... 160
6.2 Aktivering/avaktivering av WiFi-funktionen ... 160
6.3 Ladda ner och installera appen ... 160
7 Skötsel och underhåll ... 161
7.1 Underhåll av produkten ... 161
7.2 Rengör inomhusenheten ... 161
7.3 Rengör utomhusenheten ... 161
7.4 Rengör fjärrkontrollen ... 161
7.5 Rengöring av luftfiltret ... 161
7.6 Underhåll ... 162
8 Avställning ... 162
8.1 Tillfällig avställning av produkten ... 162
8.2 Slutgiltig avställning av produkten ... 162
9 Återvinning och avfallshantering ... 162

10 Garanti och kundtjänst..... 163
10.1 Garanti 163
10.2 Kundtjänst..... 163
Bilaga..... 164
A Felsökning..... 164

1 Säkerhet

1.1 Åtgärdsrelaterade varningsanmärkningar

Klassificering av handlingsrelaterade varningar

De handlingsrelaterade varningarna är klassificerade med varningssymboler och signalord enligt allvarlighetsgraden för möjlig fara:

Varningssymboler och varningstext

Fara!
omedelbar livsfara eller fara för allvarliga personskador

Fara!
Livsfara pga. elektrisk stöt

Varning!
Fara för lättare personskador

Se upp!
Risk för skador på föremål eller miljö

1.2 Avsedd användning

Vid olämplig eller ej avsedd användning kan fara för hälsa och liv hos användare eller tredje part uppstå, liksom skador på produkten och andra materiella värden.

Produkten är avsedd för luftkonditionering av bostäder och kontor.

Avsedd användning innefattar:

– Produktens medföljande driftinstruktioner ska beaktas samt alla ytterligare komponenter i anläggningen
– att alla besiktnings- och underhållsvillkor som anges i anvisningarna uppfylls.

Denna produkt får användas av barn över 8 år samt av personer som har fysiska, sensoriska eller mentala funktionshinder eller saknar erfarenhet och kunskap, förutsatt att de står under uppsikt eller instruerats i hur produkten används på ett säkert sätt och förstår vilka faror den kan medföra. Barn får inte leka med produkten. Rengöring eller användarunderhåll får inte utföras av barn utan uppsikt av någon vuxen.

All användning utom sådan som beskrivs i dessa anvisningar eller som utgår från sådan gäller som ej avsedd användning. All direkt kommersiell och industriell användning gäller också som ej avsedd användning. All användning för förvaring av livsmedel, växter eller andra känsliga livsmedel betraktas också som ej ändamålsenlig användning.

Obs!

Missbruk är ej tillåtet.

1.3 Allmänna säkerhetsanvisningar

1.3.1 Livsfara vid förändringar på produkten eller i dess närhet

- Ta inte bort, överbrygga eller blockera säkerhetsanordningarna.
- Manipulera aldrig med säkerhetsanordningarna.
- Förstör eller avlägsna inte plomberingar från byggnadsdelar.
- Gör inga ändringar:
  - på produkten
  - vid tilledningarna för vatten och ström
  - på säkerhetsventilen
  - på utloppsledningar
  - på luftinlopp och luftutlopp
  - på rörledningarna för lufttillförsel och luftavledning
  - på komponenter som kan påverka produktens driftsäkerhet

1.3.2 Fara på grund av felaktig handhavande

På grund av felaktig handhavande kan du förorsaka dig själv och andra personskador och materiella skador.

- Läs den föreliggande anvisningen och alla ytterligare gällande underlag noga och framför allt kapitlet "Säkerhet" och varningar.
- Utför endast de uppgifter som finns angivna i driftsanvisningen.

1.3.3 Risk för personskador och materiell skada pga. felaktigt eller försummat underhåll och reparationsarbete

- Försök aldrig själv utföra underhållsarbeten eller reparationer på produkten.
- Låt en installatör åtgärda störningar och skador omedelbart.
- Följ de angivna underhållsintervallen.

1.3.4 Livsfara pga. elektrisk stöt

- Hantera inte produkten med våta eller fuktiga händer.

1.3.5 Risk för skador på grund av kylvätska

Kylvätska som läcker ut kan leda till allvarliga ögonskador och syrebrist på uppställningsplatsen.

- Skada inte några komponenter som innehåller köldmedel.
- Se till att aldrig skada luftkonditioneringens ledningar med vassa eller spetsiga föremål, eller klämmer eller vrider ledningar.
- Om köldmedel har läckt ut, informera en kvalificerad hant-

verkare som kan åtgärda läckaget.

- Om du får köldmedel i ögonen, kontakta läkare omedelbart.
- Använd skyddshandskar vid hantering av köldmedium.

1.3.6 Risk för personskador på grund fläkt

Den höga hastigheten hos fläkten kan leda till skador.

- Stick aldrig in fingret eller andra föremål i luftinlopp och -utlopp eller mellan lamellerna medan produkten är i drift.

1.3.7 Livsfara på grund av brand

I produkten används ett kylmedel med låg brännbarhet (säkerhetsgrupp A2).

- Använd ingen öppen eld i närheten av produkten.
- Använd inga brandfarliga material i närheten av produkten, framför allt inga sprayer eller andra brännbara gaser.

1.3.8 Hälsorisk på grund av direkt luftström

- Rikta inte luftströmmen direkt mot människor, i synnerhet inte barn, handikappade eller äldre personer.

1.3.9 Risk för miljöskador på grund av kylmedel

Produkten innehåller ett kylmedel som inte får hamna i atmosfären.

- Säkerställ att en specialisthantverkare som är kvalificerad att arbeta med köldmedel underhåller eller avfallshanterar produkten.

1.3.10 Risk för störningar eller felfunktion

- Ställ inga föremål på eller i närheten av utomhusenheten.

1.3.11 Batterier

- Beakta batteritypen, såsom beskrivs i den föreliggande anvisningen, se kapitel "Typskylt".
- Ta bort batterierna och lägg in batterierna såsom beskrivs i den föreliggande anvisningen. Se kapitlet "Byta batteri".
- Ladda inte upp engångsbatterier igen.
- Ta bort laddningsbara batterier ur produkten innan du laddar upp dem.
- Kombinera inte olika batterityper.
- Kombinera inte nya och använda batterier.
- Sätt in batterierna med polerna korrekt placerade.

- Ta bort förbrukade batterier ur produkten och avfallssortera dem enligt föreskrifterna.
- Ta bort batterierna innan du förvarar produkten oanvänd under en längre tid.
- Kortslut inte kontakterna i produktens batterifack.

2 Hänvisningar till dokumentation

2.1 Följ anvisningarna i övrig dokumentation

- Anvisningarna i alla de bruksanvisningar som följer med komponenterna ska följas.

2.2 Förvaring av dokumentation

- Förvara dessa anvisningar samt all övrig dokumentation för framtida användning.

2.3 Anvisningens giltighet

Denna anvisning gäller endast för följande produkter:

Produkt - artikelnummer

Inomhusenhet VAIP1-020WNI	8000010678
Inomhusenhet VAIP1-025WNI	8000010685
Inomhusenhet VAIP1-035WNI	8000010686
Inomhusenhet VAIP1-050WNI	8000010687
Inomhusenhet VAIP1-065WNI	8000010679

3 Produktbeskrivning

3.1 Produktens uppbyggnad

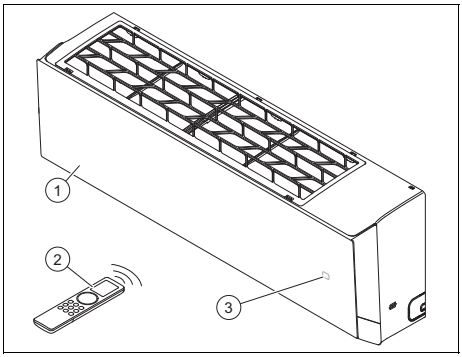

1 Inomhusenhet
2 Fjärrkontroll
3 Temperatur/driftvisning

3.2 Huvudfunktioner

Fjärrkontrollen styr funktionerna uppvärmning, kylning, vädring och avfuktning hos produkten.

Fjärrkontrollen har en timer för tidsstyrd påslagning och avstängning av inomhusenheten.

3.2.1 Uppvärmning

Rumsgivaren mäter rumstemperaturen. Om rumstemperaturen är lägre än önskad temperatur så aktiverar regleringen uppvärmningen.

I värmedrift ökar inomhusenheten temperaturen i rummet där den är installerad.

3.2.2 Kylning

Rumsgivaren mäter rumstemperaturen. Om rumstemperaturen är högre än önskad temperatur så aktiverar regleringen kylningen.

I kyldrift sänker inomhusenheten temperaturen i det rum som den är installerad i.

3.2.3 Ventilation

I vädringsläge cirkulerar enheten rumsluften.

3.2.4 Avfuktning

Vid avfuktningsdrift minskar inomhusenheten luftfuktigheten i rummet där den är installerad.

I avfuktningsdrift går det inte att ställa in fläktvarvtalet. Fläkten är igång på lägsta hastighet.

3.3 Tillåtna temperaturintervaller för drift

Inomhusenhetens kyl-/värmeeffekt varierar beroende på utomhusenhetens rumstemperatur.

	Kylning	Uppvärmning
Inomhusenhet	16 … 30 °C	8 … 30 °C

3.4 Typskylt

På produktens undersida sitter en fabriksmonterad typskylt.

Uppgift på typskylten	Betydelse
VAIP1-0XXWNI	Produktnomenklatur
Cooling / Heating	Kyl-/värmedrift
Rated Capacity	Nominell effekt
Max. Power Consumption / Max. operating current / IP	Max. effektförbrukning / Max. strömförbrukning/ skyddsklass
220-240 V ~ / 50 Hz / 1 PH	Elektrisk anslutning: spänning / frekvens / fas
Operating Pressure / Max P / Lo P	Tillåtet driftstryck / högtryckssida / lågtryckssida
Net Weight	Nettovikt
	Produkten innehåller en lättantändlig vätska (säkerhetsklass A2L)
	Läs anvisningarna!
	Streckkod med serienummer Tredje till sjätte siffran = produktionsdatum (år/vecka) 7:e till 16:e siffran = Produktens artikelnummer

3.5 CE-märkning

Med CE-märkningen dokumenteras att produkterna uppfyller kraven i gällande bestämmelser enligt intygan om överensstämmelse.

Härmed intygar tillverkaren att den trådlösa anläggningstyp som beskrivs i denna anvisning uppfyller kraven i direktivet 2014/53/EU.

Den fullständiga texten till EU-förklaringen om överensstämmelse finns under följande internetadress:

https://www.vaillant-group.com/doc/doc-radio-equipment-directive

4 Användning

Produkten styrs med fjärrkontrollen.

4.1 Display

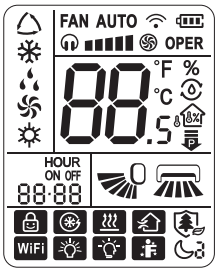

Symbol	Beskrivning
	Automatik
	Kylläge
	Avfuktningsdrift
	Fläktdrift
	Värmedrift
FAN AUTO	Fläktvarvtal
OPER	Dataöverföring
	Quiet-läge
	Turbo-läge
°F °C	Temperaturindikering
	Luftfuktighetsreglering
	Indikering av rumstemperatur
	Indikering av luftfuktighet
	Effektbegränsningsfunktion
HOUR ON OFF	Timer-funktion (starttid/sluttid)
	Driftvisning av den vertikala luftfördelningen
	Driftvisning av den horisontella luftfördelningen

Symbol	Beskrivning
	Låsindikering
	Snabbkylning
	X-Fan-funktion
	Funktion Health
WiFi	WLAN-funktion aktiverad
	Lysdiod
	Auto Led
	I Feel-funktion
	Sleep-läge

4.2 Manöverelement

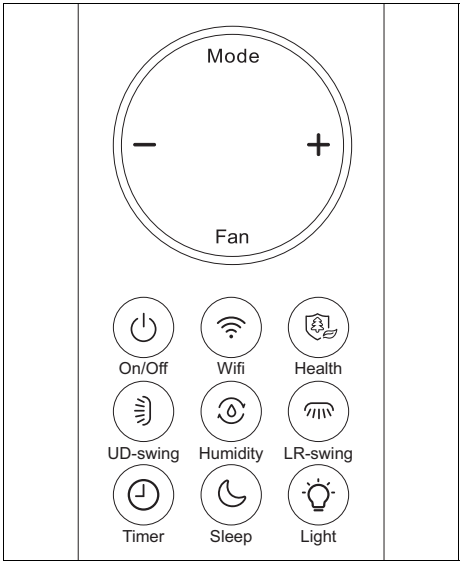

Knapp	Beskrivning
Mode	Val av driftsätt
–	Reducering av inställt värde
+	Ökning av inställt värde
Fan	Val av fläkthastighet
On/Off	Slå på/stänga av produkten
WiFi	Aktivering/avaktivering av WLAN-funktionen
Health	Aktivering/avaktivering av funktionen Health
UD-swing	Val av vertikal luftfördelning
Humidity	Aktivering/avaktivering av funktionen Humidity
LR-swing	Val av horisontell luftfördelning
Timer	Aktivering/avaktivering av funktionen Timer
Sleep	Aktivering/avaktivering av funktionen Sleep
Light	Aktivering/avaktivering av inomhusenhetens LED-belysning

4.3 Sätta i batterier

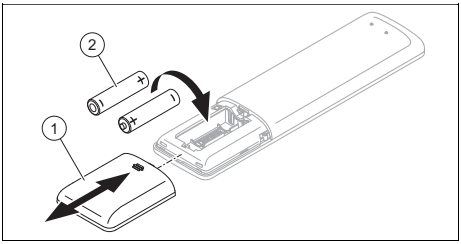

1. Ta av locket **(1)** på batterifacket.
2. Sätt i två batterier av typen AAA **(2)**. Se till att polerna är vända åt rätt håll (se batterifacket).
3. Sätt på locket på batterifacket **(1)** igen.
   ▽ Om displayen inte tänds, kontrollera om batterierna är korrekt isatta.

Anmärkning
När du styr produkten med fjärrkontrollen, rikta fjärrkontrollen direkt mot inomhusenheten.

Anmärkning
Fjärrkontrollens räckvidd är ca 7 m. I rum med lysrör eller trådlös telefon kan räckvidden minska.

4.4 Slå på/stänga av produkten

► Tryck på On/Off ⏻ för att slå på och stänga av produkten.

4.5 Val av driftsätt

► Tryck på Mode för att bläddra mellan driftsätten och välj ett driftsätt:
- ◁ Automatiskt läge: ⌂
- ◁ Kylläge: ❄
- ◁ Värmeläge: ☼
- ◁ Vädringsläge: ✇
- ◁ Avfuktningsläge: 💧

4.5.1 Automatik

I automatiskt läge väljer produkten automatiskt kyl- eller uppvärmningsdrift beroende på rumstemperatur.

Fläkthastigheten kan ställas in via knappen Fan. (→ Kapitel 5.7)

Den vertikala eller horisontella luftfördelningen kan ställas in via väljarknapparna ⌯ eller ⌯. (→ Kapitel 5.4)

4.5.2 Kylning

I kylläge kyler inomhusenheten ner rummet till önskad temperatur.

Önskad temperatur kan ställas in via knapparna – eller +. (→ Kapitel 5.6)

Fläkthastigheten kan ställas in via knappen Fan. (→ Kapitel 5.7)

Den vertikala eller horisontella luftfördelningen kan ställas in via väljarknapparna ⌯ eller ⌯. (→ Kapitel 5.4)

Anmärkning
Om produkten befinner sig i kyldrift under en längre period vid hög luftfuktighet kan vattendroppar komma ut ur utloppsgallret.

4.5.3 Värmeläge

I uppvärmningsläge värmer inomhusenheten upp rummet till önskad temperatur.

Önskad temperatur kan ställas in via knapparna – eller +. (→ Kapitel 5.6)

Fläkthastigheten kan ställas in via knappen Fan. (→ Kapitel 5.7)

Den vertikala eller horisontella luftfördelningen kan ställas in via väljarknapparna ⌯ eller ⌯. (→ Kapitel 5.4)

4.5.4 Vädringsläge

I vädringsläge cirkulerar inomhusenheten rumsluften.

Rumstemperaturen ändras inte.

Fläkthastigheten kan ställas in via knappen Fan. (→ Kapitel 5.7)

Den vertikala eller horisontella luftfördelningen kan ställas in via väljarknapparna ⌯ eller ⌯. (→ Kapitel 5.4)

4.5.5 Avfuktningsdrift

I avfuktningsläget minskar inomhusenheten luftfuktigheten.

Önskad temperatur kan ställas in via knapparna – eller +. (→ Kapitel 5.6)

Fläkthastigheten hålls på ett lågt varvtal som standard och kan inte ställas in.

Den vertikala eller horisontella luftfördelningen kan ställas in via väljarknapparna ⌯ eller ⌯. (→ Kapitel 5.4)

5 Manöver- och indikeringsfunktioner

5.1 Slå på och stänga av LED-belysningen på inomhusenheten

1. Tryck på knappen Light 💡 för att slå på inomhusenhetens LED-belysning.
2. Tryck på knappen Light 💡 igen för att stänga av inomhusenhetens LED-belysning.
3. Tryck på knappen Light 💡 tre gånger för att aktivera inomhusenhetens belysning Auto Led 💡.
   - ◁ Vid val av belysningen Auto led 💡 ställer inomhusenheten in belysningsstyrkan automatiskt beroende på omgivningsbelysningen.

4. Tryck på knappen Light igen för att stänga av inomhusenhetens belysning Auto Led.

5.2 Ändra enhet för temperaturindikeringen

Betingelse: Produkten är avstängd.

- Tryck på knapparna Mode − samtidigt i tre sekunder för att visa temperaturen i Celsius eller Fahrenheit på fjärrkontrollens display.

5.3 Inomhusenhet signalmottagare volymreglering

- Tryck samtidigt på knapparna Mode och väljarknappen för den horisontella luftfördelningen för att reducera ljudnivån för signalmottagaren vid användning med fjärrkontrollen.

5.4 Inställning av den vertikala luftfördelningen

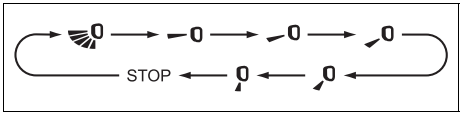

1. Tryck på knappen för att ställa in den vertikala luftfördelningen. Följ alltid funktionssekvensen på bilden när du trycker på knapparna.
2. **Alternativ :**
   - Håll knappen intryckt i mer än två sekunder tills önskad luftfördelningsvinkel har ställts in och släpp sedan knappen för att behålla riktningen.

5.5 Inställning av den horisontella luftfördelningen

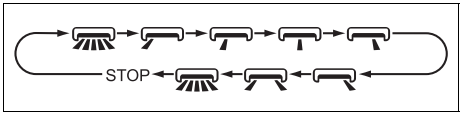

1. Tryck på knappen för att ställa in den horisontella luftfördelningen. Följ alltid funktionssekvensen på bilden när du trycker på knapparna.
2. **Alternativ :**
   - Håll knappen intryckt i mer än två sekunder tills önskad luftfördelningsvinkel har ställts in och släpp sedan knappen för att behålla riktningen.

5.6 Inställning av önskad temperatur

1. Tryck på knapparna − eller + för att ställa in önskad temperatur.
2. **Alternativ 1:**
   - Tryck på knappen – eller + igen för att ändra önskad temperatur i steg om en grad.
2. **Alternativ 2:**
   - Håll knappen − eller + intryckt för att snabbare ändra önskad temperatur.

5.7 Ställa in fläkthastigheten

Tryck på knappen Fan för att ställa in fläkthastigheten. Håll följande funktionssekvens:

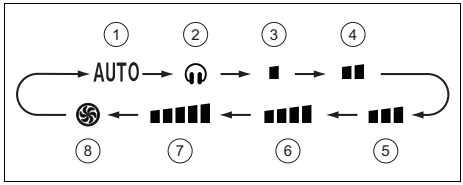

1	Hastighetsläge Auto	5	Medel fläkthastighet
2	Hastighetsläge Quiet	6	Medel till hög fläkthastighet
3	Låg fläkthastighet	7	Hög fläkthastighet
4	Medel till låg fläkthastighet	8	Hastighetsläge Turbo

Anmärkning
I avfuktningsläget fungerar fläkten endast med lägsta varvtalet **(3)**.

Anmärkning
I kyldrift ❄ slår inomhusenheten automatiskt om till Ultra-Quiet-läge om rumstemperaturen ligger under 25 ºC, vilket gör att bullernivån sjunker.

5.7.1 Aktivering av funktionen X-Fan

► Tryck på knappen Fan i två sekunder i kyl- eller avfuktningsläge.
  ◁ På fjärrkontrollens display visas indikeringen för aktiverad funktion X-Fan och fläkten fortsätter att gå i några minuter för att få bort fukten från inomhusenhetens förångare.

Anmärkning
Funktionen X-Fan är inte tillgänglig i auto-, uppvärmnings- och vädringsläge.

5.8 Spärra fjärrkontrollen

► Tryck samtidigt på knapparna On/Off och − i tre sekunder för att spärra eller låsa upp fjärrkontrollen.
  ◁ På fjärrkontrollens display visas spärrindikeringen 🔒 när den är spärrad.
  ◁ Om du försöker använda fjärrkontrollen när spärrfunktionen är aktiverad blinkar symbolen 🔒 tre gånger på displayen, utan att sända någon signal till enheten.

5.9 Funktion Sleep

Med Sleep-funktionen kan rumstemperaturen anpassas under sovtiderna. Med denna funktion ökas komforten och strömförbrukningen optimeras med 4 olika inställningar. När Sleep-funktionen är inställd anpassar systemet automatisk temperaturen.

5.9.1 Läge Sleep

Vid kyldrift i aktiverat läge Sleep ökas temperaturen på en timme med 1 °C och efter 2 driftstimmar med 2 °C och hålls sedan på detta värde.

Vid värmedrift i aktiverat läge Sleep ökas temperaturen på en timme med 1 °C och efter 2 driftstimmar med 2 °C och hålls sedan på detta värde.

5.9.2 Sleep-läge

5.9.2.1 Kyl- eller avfuktningsdrift

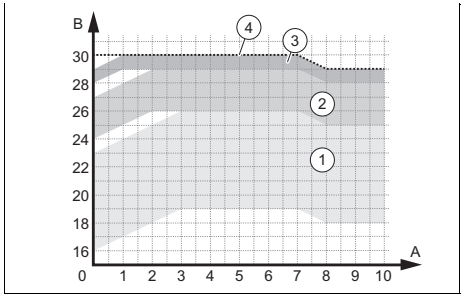

1	Driftsområden – temperatur mellan 16 och 23 °C inställd	3	Driftsområden – temperatur mellan 28 och 29 °C inställd
2	Driftsområden – temperatur mellan 24 och 27 °C inställd	4	Driftsområden – temperatur inställd på 30 °C

5.9.2.2 Värmedrift

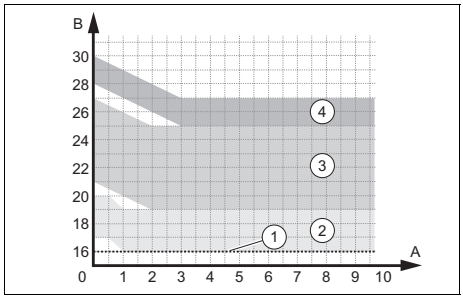

1	Driftsområden – temperatur inställd på 16 °C	3	Driftsområden – temperatur inställd mellan 21 och 27 °C
2	Driftsområden – temperatur inställd mellan 17 och 20 °C	4	Driftsområden – temperatur inställd mellan 28 och 30 °C

5.9.3 Sleep-läge

Sleep-läget gör att temperaturen kan ställas in för var och en av följande åtta timmar.

- ▶ I Sleep-läge trycker du längre på knappen Health för att komma till temperaturinställningarna.
- ▶ Ställ in önskad temperatur med knapparna − och + och tryck igen på knappen Health för att bekräfta valet av temperatur för den första timmen.
- ▶ Upprepa proceduren för önskat temperaturval de efterföljande åtta timmarna.
  - ◁ När valet är klart återgår fjärrkontrollens skärm till sitt originaltillstånd igen och visar det aktiverade Sleep-läget.
  - ◁ Vid inställningarna lämnar fjärrkontrollen automatiskt inställningen av Sleep-läget och återgår till original-skärmen, om man inte trycker på någon knapp inom 10 sekunder.
  - ◁ Om du trycker på knapparna On/Off , Mode, Timer eller Sleep eller andra funktioner under inställningarna lämnar du även inställning av läget Sleep.

5.10 Aktivering/avaktivering av nattläge (Night)

1. Tryck på knappen Sleep vid aktiverad kyldrift eller värmedrift och ställ fläkthastigheten på Quiet-läge eller ett lågt varvtal.
   - ◁ Utomhusenhetens fläkthastighet och kompressorns frekvens sjunker, och därmed sjunker även bullernivån.
2. Tryck på knappen Sleep igen eller ställ fläkthastigheten på ett högre varvtal för att avaktivera nattläget.

5.11 Timerfunktion

Funktionen Timer tillåter programmering av avstängnings- (Timer Off) eller påslagningstiden (Timer On) för enheten.

Timern kan programmeras mellan 0,5 och 24 timmar.

5.11.1 Aktivering/avaktivering av funktionen Timer Off

1. Tryck på knappen Timer en gång medan produkten är påslagen för att ställa in avstängningstiden.
   - ◁ Indikeringarna HOUR och OFF blinkar på fjärrkontrollens display.
2. Tryck på knapparna − eller + i fem sekunder för att ställa in avstängningstiden.
   - ◁ För varje knapptryck på − eller + minskar eller ökar intervallet med 30 minuter.
   - ◁ Håll knappen − eller + intryckt i två sekunder för att snabbt minska eller öka tiden
3. Släpp knappen när önskad temperatur uppnåtts.
4. Tryck på knappen Timer igen för att bekräfta inställningarna.
   - ◁ Indikeringarna HOUR och OFF blinkar inte på fjärrkontrollens display.

Anmärkning
För att avbryta inställningen av avstängningstiden trycker du på knappen Timer igen.

Anmärkning
Tidsintervallet mellan två aktiveringar på fjärrkontrollen får inte överskrida fem sekunder. Annars visas inställningsstatus automatiskt.

5.11.2 Aktivering/avaktivering av funktionen Timer On

1. Tryck på knappen Timer ⏲ en gång medan produkten är avstängd för att ställa in påslagningstiden.
   ◁ Indikeringarna HOUR och ON blinkar på fjärrkontrollens display.
2. Tryck på knapparna − eller + i fem sekunder för att ställa in påslagningstiden.
   ◁ För varje knapptryck på − eller + minskar eller ökar intervallet med 30 minuter.
   ◁ Håll knappen − eller + intryckt i två sekunder för att snabbt minska eller öka tiden
3. Släpp knappen när önskad temperatur uppnåtts.
4. Tryck på knappen Timer ⏲ igen för att bekräfta inställningarna.
   ◁ Indikeringarna HOUR och ON blinkar inte på fjärrkontrollens display.

Anmärkning
För att avbryta inställningen av påslagningstiden trycker du på knappen Timer ⏲ igen.

Anmärkning
Tidsintervallet mellan två aktiveringar på fjärrkontrollen får inte överskrida fem sekunder. Annars visas inställningsstatus automatiskt.

5.12 Aktivering/avaktivering av I FEEL-läge

Anmärkning
I FEEL-läget använder fjärrkontrollens temperatursensor för att bättre kunna styra rumstemperaturen och luftströmmen.

1. Tryck på knapparna Health och + för att aktivera/avaktivera driftsättet I FEEL.
   ◁ När I FEEL-läget är aktiverat visas indikeringen på displayen.

Betingelse: I FEEL-läget är aktiverat

► Kontrollera att fjärrkontrollen:
- Befinner sig i närheten av dig.
- Befinner sig inom inomhusenhetens räckvidd.
- Inte befinner sig i närheten av en värme- eller kylkälla.

5.13 Aktivering/avaktivering av energibesparingsfunktion

1. Välj kyldrift ❄.
2. Håll knapparna Mode och Timer ⏲ intryckta samtidigt för att aktivera/avaktivera energisparfunktionen.
   ◁ Fjärrkontrollens display visar "SE" och enheten ställer automatiskt in temperaturen på 27 ºC för att uppnå bästa effekt och energibesparing.

Anmärkning
Vid kylläge-sparfunktion är fläkthastigheten inställd på automatisk drift som standard och kan inte ändras.

Anmärkning
Kylläge-sparfunktionen är inte kompatibel med funktionen Sleep.

5.14 Effektbegränsningsfunktion

Effektbegränsningsfunktionen reducerar kompressorns frekvens och begränsar därmed produktens förbrukning och sänker trycknivån och bullernivån.

► Tryck på knapparna Mode och Sleep samtidigt för att aktivera funktionen.
   ◁ Symbolen visas på fjärrkontrollens display och kompressorns frekvens reduceras till 75 %.

- ► Tryck på knapparna Mode och Sleep igen för att öka funktionen.
  - ◁ Symbolen visas på fjärrkontrollens display och kompressorns frekvens reduceras till 50 %.
- ► Tryck på knapparna Mode och Sleep samtidigt igen för att avaktivera funktionen.

Anmärkning
När produkten stängs av avbryts funktionen effektbegränsning. Om du vill aktivera funktionen igen trycker du på knapparna Mode och Sleep samtidigt igen.
Om aktuell effekt ligger under max.-nivå i läget kan effekten inte begränsas när detta läge är aktiverat.
Vid installation med en utomhusenhet och två eller fler inomhusenheter övergår utomhusenheten till effektbegränsningsläge om effektbegränsningsfunktionen aktiveras på en av inomhusenheterna. Om effektbegränsningsfunktionen aktiveras på två inomhusenheter begränsas utomhusenheten till den lägre effekten hos de båda inomhusenheterna.

5.15 Visning av rumstemperatur och luftfuktighet

Förarbete

- ► Håll knapparna On/Off och intryckta samtidigt för att visa rumstemperatur och luftfuktighet, och håll alltid följande funktionssekvens när du trycker på knapparna.

1. Tryck samtidigt på knapparna On/Off och så visar inomhusenhetens temperaturindikering inomhustemperaturen.
   - ◁ Indikeringen visas i fjärrkontrollens display.
2. Tryck samtidigt på knapparna On/Off och så visar inomhusenhetens temperaturindikering luftfuktigheten.
   - ◁ Indikeringen visas i fjärrkontrollens display.

Anmärkning
En avvikelse kan ha uppstått vid mätning av luftfuktighet och ljuskänslighet.

3. Tryck på knapparna On/Off och samtidigt igen för att lämna denna funktion.

5.16 Funktion Humidity

Funktionen Humidity tillåter val av olika luftfuktighetsgrader i kyl- och avfuktningsläge .

5.16.1 Aktivering av funktionen Humidity i kylläge

Förarbete

- ► Tryck på knappen Humidity för att välja reglering av luftfuktighet i kylläge, smart avfuktning i kylläge eller allmänt kylläge. Håll alltid följande funktionssekvens när du trycker på knapparna.

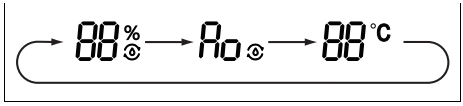

1. Tryck en gång på knappen Humidity för att välja reglering av luftfuktighet i kyldrift.
   - ◁ Indikeringen visas på fjärrkontrollens display och luftfuktighetsvärdet ”88” och symbolen ”%” blinkar i 5 sekunder.
2. Tryck på knapparna − och + i fem sekunder för att ställa in luftfuktighetsgraden.

Anmärkning
I läget reglerings av luftfuktigheten i kyldrift är inställningsintervallet 40 % till 80 %.
Om vald luftfuktighet är högre än aktuell luftfuktighet i rummet kan inställd luftfuktighet inte uppnås.
Temperaturen kan ställas in med funktionen reglering av luftfuktighet i kylläge.

3. Tryck två gånger på knappen Humidity för att välja funktionen smart avfuktning i kyldrift.
   ◁ Indikeringen och "Ao" blinkar i fem sekunder på fjärrkontrollens display.

Anmärkning
Temperaturen kan ställas in i funktionen smart avfuktning.
Luftfuktighetsgraden i funktionen smart avfuktning ställs in automatiskt.

4. Tryck tre gånger på knappen Humidity för att välja allmänt kylläge.

5.16.2 Aktivering av funktionen Humidity i avfuktningsläge

Förarbete

▶ Tryck på knappen Humidity för att välja reglering av luftfuktighet i avfuktningsläge, kontinuerlig avfuktning eller allmänt avfuktningsläge. Håll alltid följande funktionssekvens när du trycker på knapparna.

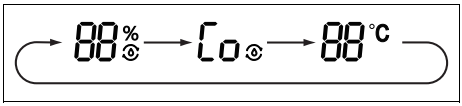

1. Tryck en gång på knappen Humidity för att välja reglering av luftfuktighet i avfuktningsdrift.
   ◁ Indikeringen visas på fjärrkontrollens display och luftfuktighetsvärdet ”88” och symbolen ”%” blinkar i 5 sekunder.
2. Tryck på knapparna − och + i fem sekunder för att ställa in luftfuktighetsgraden.

Anmärkning
I läget reglerings av luftfuktigheten i avfuktningsdrift är inställningsintervallet 30 % till 70 %.
Om vald luftfuktighet är högre än aktuell luftfuktighet i rummet kan inställd luftfuktighet inte uppnås.
Temperaturen kan inte ställas in med funktionen reglering av luftfuktighet i avfuktningsläge.

3. Tryck två gånger på knappen Humidity för att välja funktionen kontinuerlig avfuktning.
   ◁ Indikeringen och "Co" blinkar i fem sekunder på fjärrkontrollens display.

Anmärkning
Temperaturen kan inte ställas in med funktionen kontinuerlig avfuktning i avfuktningsläge.
Luftfuktighetsgraden och temperaturen i funktionen kontinuerlig avfuktning ställs in automatiskt.

4. Tryck tre gånger på knappen Humidity för att välja allmänt avfuktningsläge.

5.17 Funktion Health

Funktionen Health tillåter aktivering av partikeljonisatorn för rengöring av luften (Cold Plasma) och för ljuset UVC som steriliserar omgivningen mot smittsamma mikroorganismer.

5.17.1 Aktivering av funktionen Health

Förarbete

- ▶ Tryck på knappen Health för att aktivera funktionen Health håll alltid följande funktionssekvens när du trycker på knapparna.

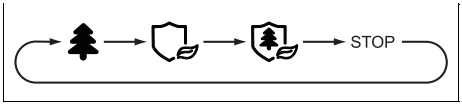

1. Tryck en gång på knappen Health för att aktivera funktionen Cold Plasma.
   - ◁ Indikeringen visas i fjärrkontrollens display.
2. Tryck två gånger på knappen Health för att slå på ljuset UVC.
   - ◁ Indikeringen visas i fjärrkontrollens display.
3. Tryck tre gånger på knappen Health för att slå på funktionen Cold Plasma och ljuset UVC samtidigt.
4. Tryck på knappen igen för att lämna funktionen Health.

5.18 Snabbkylningsfunktion

- ▶ Välj kyldrift ❄.
- ▶ Tryck på knapparna On/Off och + för att aktivera snabbkylningsfunktionen.
  - ◁ På fjärrkontrollens display visas symbolen och temperaturen fastställs till 25 ºC. Symbolen blinkar i 5 sekunder.
- ▶ Tryck på knapparna On/Off och + igen.
  - ◁ På fjärrkontrollens display visas symbolen och temperaturen fastställs till 16 ºC. Symbolen blinkar i 5 sekunder.
- ▶ Tryck på knapparna On/Off och + samtidigt.
  - ◁ På fjärrkontrollens display visas symbolen och enheten är igång i cirkulär drift i normalt kylningsläge.
- ▶ Tryck på knapparna − eller + i 5 sekunder för att ställa in önskad temperatur. Den temperatur som fastställts för respektive funktion blinkar.
- ▶ Tryck på knappen Fan i 5 sekunder för att ställa i fläktens varvtal. Den temperatur som fastställts för respektive funktion blinkar. (→ Kapitel 5.7)

Anmärkning
Om fläktens temperatur och varvtal inte ställs in inom 5 sekunder går produkten i 20 minuter med fastställd temperatur och varvtal för fläkten. Efter dessa 20 minuter avaktiveras snabbkylningsfunktionen och föregående status återupptas.

5.19 Inomhusenhetens självrengöringsfunktion

Självrengöringsfunktionen förhindrar smutsansamling och mögelbildning genom att avlägsna fukt i inomhusenheten.

När självrengöringsfunktionen aktiveras börjar produkten arbeta i kylfunktion med låg fläkthastighet. Under denna procedur tvättar kondensvattnet bort damm från batteriet. Produkten växlar därefter till värmedrift med låg fläkthastighet för att torka batteriet och enhetens insida. Till sist växlar produkten till ventilationsläge för att fullföra torkningen.

5.20 Aktivering av inomhusenhetens självrengöringsfunktion

1. Tryck på knappen Mode och väljarknappen för vertikal luftfördelning samtidigt i fem sekunder medan produkten är avstängd för att starta självrengöringsfunktionen.
   ◁ Inomhusenhetens display visar bokstäverna CL .
2. Tryck på knappen Mode och väljarknappen för den vertikala luftfördelningen samtidigt igen för att stoppa denna funktion.
   ◁ Om självrengöringsfunktionen skulle stanna innan proceduren har avslutats fortsätter enheten att gå ett tag till med lågt varvtal när fläkten är igång för att torka enheten.

Anmärkning
Hela självrengörings-proceduren tar ca. 30 minuter.

5.21 Drift med flera inre enheter

Om din klimatanläggning består av flera inre enheter sker temperaturinställningen för de enskilda rummen oberoende av varandra.

Kontrollera att alla inre enheter antingen är inställda på kyldrift eller värmedrift så att anläggningen fungerar korrekt.

6 AnslutbarhetWi-Fi

6.1 Funktion WiFi

Funktionen WiFi gör det möjligt för den driftsansvarige att ansluta klimatenheten till mobiltelefonen eller tablet för att fjärrstyra driften eller programmeringen via en app.

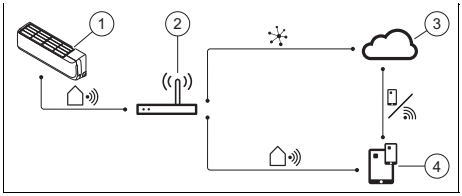

1	Intelligent innerenhet	3	Cloud
2	Trådlös router	4	App för styrning av mobila enheter

6.2 Aktivering/avaktivering av WiFi-funktionen

1. Tryck på knappen för att slå på funktionen WiFi.
   ◁ WiFi visas på displayen.
2. Håll knappen intryckt i fem sekunder för at stänga av funktionen WiFi.

6.3 Ladda ner och installera appen

Anmärkning
Observera att appen har konstruerats av en extern leverantör som är oberoende av Vaillant.

Vaillant tar inte ansvar för funktion, tillgänglighet och omfattning för denna app från tredje part.

Om du bestämmer dig för att använda appen godtar du den externa leverantörens allmänna villkor.

Vi ger ingen garanti för specifika funktioner i denna app och tar inte ansvar så länge detta inte är ett lagstadgat krav.

Den externa leverantören ansvarar för lagring, användning och bearbetning av dina uppgifter.

Kontrollera leverantörens allmänna användarvillkor innan du installerar appen.

Vaillant registrerar eller sparar inte de uppgifter som du har delat med den externa leverantören.

QR-kod för nedladdning och installation av appen

7 Skötsel och underhåll

7.1 Underhåll av produkten

- ▶ Rengör höljet med en fuktig duk och lite tvål utan lösningsmedel.
- ▶ Använd inga sprejer, slipmedel, lösningsmedel eller klorhaltiga rengöringsmedel.

7.2 Rengör inomhusenheten

1. Torka av inomhusenhetens beklädnad med en mjuk, torr trasa.
2. Rengör beklädnaden med vatten och ett neutralt rengöringsmedel vid envis smuts.
   – Håll inomhusenhetens inre fritt från rengöringsmedel.

7.3 Rengör utomhusenheten

1. Torka av utomhusenhetens beklädnad med en torr trasa.
2. Ta bort ev. smuts från luftinloppets yta.
3. Om utomhusenheten befinner sig i en dammig omgivning, rengör värmeväxlarens lameller regelbundet med en mjuk borste.

7.4 Rengör fjärrkontrollen

- ▶ Använd endast en torr trasa för att rengöra fjärrkontrollen.

7.5 Rengöring av luftfiltret

Se upp!
Risk för störningar eller felfunktioner!

Doftsystem och antiluktsystem i filtret eller i den inre frånluftströmmen kan skada eller förorena värmeväxlaren.

- ▶ Installera dessa system vid inomhusenhetens luftinlopp vid behov.
- ▶ Kontrollera att systemet endast är aktivt när fläkten är igång.

1. Rengör luftfiltren minst var 3:e månad.

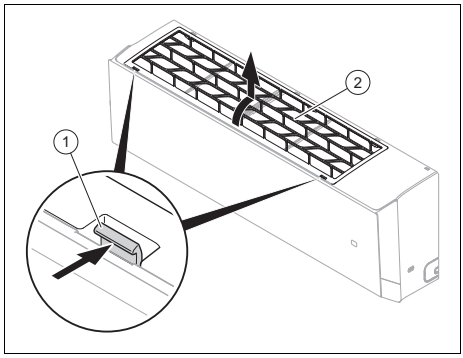

2. Tryck på handtagen **(1)** på båda sidor av handtaget och dra dem uppåt för att lossa baksidan, därefter kan du ta ut filtret **(2)**.
3. Rengör luftfiltret med en dammsugare eller med varmt vatten (max. 45 °C) och ett neutralt rengöringsmedel.
4. Kontrollera att filtren är helt torra innan du sätter in dem i inomhusenheten.

5. 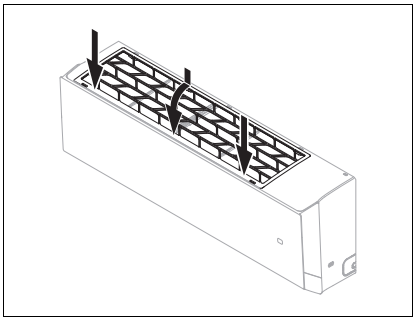

Montera filtret i omvänd ordningsföljd efter rengöring.

◁ Om lukten kvarstår måste filtret bytas ut.

7.6 Underhåll

Förutsättning för långvarig funktionsduglighet, tillförlitlighet och lång livslängd är att inspektion och underhåll utförs årligen av en godkänd installatör.

8 Avställning

8.1 Tillfällig avställning av produkten

► Tryck på på-/avknappen.

◁ Displayen slocknar.

8.2 Slutgiltig avställning av produkten

► Ge en installatör i uppdrag att definitivt ta produkten ur drift. Kontakta en auktoriserad installatör.

8.2.1 Avfallshantering av kylmedel

Produkten innehåller köldmedlet R32 som inte får hamna i atmosfären.

► Kylmedlet får bara avfallshanteras av en kvalificerad installatör.

9 Återvinning och avfallshantering

Avfallshantering av förpackningen

► Lämna avfallshanteringen av emballaget till den installatör som installerade produkten.

Avfallshantering produkt

Om produkten är märkt med detta tecken:

► Avfallshantera i detta fall inte produkten tillsammans med hushållsavfallet.

► Lämna istället in produkten på ett insamlingsställe för el- och elektronikskrot.

Avfallshantering av batterier

Följande gäller om produkten innehåller batterier med denna märkning:

► Lämna gamla batterier till kommunens insamlingsställe för batterier.

◁ **Krav:** Det ska gå att lossa batterierna ur produkten utan att batterierna går sönder. Annars ska batterierna avfallshanteras tillsammans med produkten.

► Enligt lag är det ett obligatoriskt krav att återlämna uttjänta batterier, eftersom batterierna kan innehålla ämnen som är skadliga för hälsan och miljön.

Radera personuppgifter

Personuppgifter kan missbrukas av obehörig tredje part.

Om produkten innehåller personuppgifter:

► Kontrollera att det inte finns några personuppgifter på eller i produkten (t.ex. inloggningsuppgifter och liknande) innan du avfallshanterar den.

10 Garanti och kundtjänst

10.1 Garanti

Information om tillverkarens garanti hittar du i Country specifics.

10.2 Kundtjänst

Kontaktinformationen för vår kundtjänst hittar du i Country specifics eller på vår webbsida.

Bilaga
A Felsökning

Problem	Möjliga orsaker	Åtgärd
Fjärrkontrollens display tänds inte	Kontrollera att batterierna är korrekt isatta.	Se till att polerna sitter åt rätt håll.
	Batterierna har laddats ur	Byt ut batterierna. Byt alltid båda batterier samtidigt.
Systemet startar inte direkt	Systemet startas inte på nytt direkt efter en avstängning.	För att skydda anläggningen är den avstängd i minst 3 minuter efter varje stopp. Sätt på den igen efter denna tid.
	Skyddskretsen utlöses för att skydda produkten när kontakten dras ut ur uttaget och sedan sätts in igen.	
Systemet fungerar inte alls (fläkten startar inte)	Nätanslutningskabeln är inte ansluten	Sätt in kontakten i uttaget och starta inomhusenheten.
	Strömavbrott föreligger	Återupprätta strömförsörjningen till anläggningen.
	Säkringen är defekt	Kontakta en installatör.
Otillräcklig kylning eller uppvärmning	Dörrar och/eller fönster öppna	Stäng dörrar och/eller fönster.
	En värmekälla befinner sig i rummet (många personer i rummet)	Ta bort värmekällan om möjligt.
	Termostaten är inställd på för hög temperatur i kyldrift	Ställ in optimal temperatur.
	Termostaten är inställd på för låg temperatur i värmedrift	Ställ in optimal temperatur.
	Luftfiltret är smutsigt eller igensatt	Rengör luftfiltret.
	Hinder framför luftinlopp eller -utlopp	Ta bort hindret för att uppnå en tillräcklig luftcirkulation.
	Rumstemperaturen har inte uppnått fastställd nivå	Vänta ett ögonblick.
	Direkt solstrålning genom ett fönster medan produkten befinner sig i kyldrift	Skydda inomhusenheten mot solstrålning (t.ex. med gardin eller jalusier).
Uppkomst av buller	Under drift eller vid avstängd enhet kan ett prasslande ljud höras. Under de första 2–3 minuterna är ljudet som starkast.	Orsaken till prasslandet är att köldmedlet flyter i enheten. Ljudet innebär inte att produkten har en felfunktion.
	Ett knackljud hörs under drift av systemet	Orsaken till detta ljud är temperaturförändringar som i sin tur gör att behållaren töjs ut eller dras ihop. Ljudet innebär inte att produkten har en felfunktion.
	Ett högt ljud under drift av systemet kan orsakas av ett förorenat luftfilter	Rengör luftfiltret noga.
Ljud	Systemet låter lukt cirkulera i rumsluften (cigarett- eller möbellukt)	Inga korrekturåtgärder
Dimma eller ånga bildas	I värmeläget eller vid låga temperaturer kan utomhusenheten generera ånga under upptiningsprocessen.	Inga korrekturåtgärder

Problem	Möjliga orsaker	Åtgärd
Innerenhetens bildskärm visar E07 .	Luftkonditioneringens enskilda inomhusenheter är inte konfigurerade till samma driftsätt.	Ställ alla inomhusenheter antingen på kyldrift eller värmedrift.

Country specifics

1 DK, Danmark

Du kan rekvirere informationer om producentgarantien på den kontaktadresse, som er angivet på bagsiden.

Du finder kontaktdata til vores kundeservice under adressen, som er angivet på bagsiden, eller på www.vaillant.dk.

Vaillant A/S
Dybendalsvænget 3
DK-2630 Taastrup
Danmark
Telefon 0046 160200
Vaillant Kundeservice 46 160200
info@vaillant.dk
www.vaillant.dk

2 FI, Finland

Lisätietoja valmistajan takuusta voit pyytää ottamalla yhteyttä takapuolella mainittuun osoitteeseen.

Asiakaspalvelumme yhteystiedot löytyvät takapuolella mainitun osoitteen alta tai WWW-sivulta osoitteesta www.vaillant.fi.

Närmare information om tillverkargarantin lämnas på baksidan angiven kontaktadress.

Kontaktadresser för vår kundtjänst hittar du på baksidan angiven adress eller på www.vaillant.fi.

Vaillant A/S
Dybendalsvænget 3
DK-2630 Taastrup
Danmark
Telefon 0045 46160200
info@vaillant.dk
www.vaillant.fi

3 GR, Greece

Πληροφορίες για την εγγύηση κατασκευαστή μπορείτε να λάβετε από την αναφερόμενη διεύθυνση επικοινωνίας στην πίσω πλευρά.

Στοιχεία επικοινωνίας για το τμήμα εξυπηρέτησης πελατών θα βρείτε στην αναφερόμενη διεύθυνση στην πίσω πλευρά ή στην ιστοσελίδα www.vaillant.info.

Vaillant Group International GmbH
Berghauser Str. 40
42859 Remscheid
Deutschland
Tel. +49 (0)2191 18 0
www.vaillant.com

4 HR, Croatia

Informacije o jamstvu proizvođača zatražite na adresi za kontakt navedenoj na stražnjoj strani.

Podaci za kontakt naše servisne službe za korisnike možete naći u adresi navedenoj na stražnjoj strani ili na www.vaillant.hr.

Vaillant d.o.o.
Heinzelova 60
10000 Zagreb
Hrvatska
Tel. 01 6188 670
Tel. 01 6188 671
Tel. 01 6064 380
Tehnički odjel 01 6188 673
info@vaillant.hr
www.vaillant.hr

5 NO, Norway

Informasjon om produsentgaranti får du ved henvendelse til kontaktadressen som står på baksiden.

Kontaktdata for vår kundeservice finner du på adressen som står på baksiden eller på www.vaillant.no.

Vaillant Group Norge AS
Støttumveien 7
1540 Vestby
Norge
Telefon 64 959900
Fax 64 959901
info@vaillant.no
www.vaillant.no

6 SE, Sweden

Närmare information om tillverkargarantin lämnas på baksidan angiven kontaktadress.

Kontaktadresser för vår kundtjänst hittar du på baksidan angiven adress eller på www.vaillant.se.

Vaillant Group Gaseres AB
Norra Ellenborgsgatan 4
S-23351 Svedala
Sverige
Telefon 040 80330
Telefax 040 968690
info@vaillant.se
www.vaillant.se

7 SI, Slovenia

Informacije o garanciji proizvajalca lahko dobite na kontaktnem naslovu, ki je naveden na zadnji strani.

Kontaktni podatki za našo servisno službo z naslovi so navedeni na zadnji strani oz. so na voljo na spletni strani www.vaillant.si.

Vaillant d.o.o.
Dolenjska c. 242 b
1000 Ljubljana
Slovenija
Tel. 01 28093 40
Tel. 01 28093 42
Tel. 01 28093 46
Tehnični oddelek 01 28093 45
Fax 01 28093 44
info@vaillant.si
www.vaillant.si

8000025701_01

Publisher/manufacturer
Vaillant GmbH
Berghauser Str. 40 ▮ 42859 Remscheid ▮ Deutschland
Tel. +49 (0)2191 18 0 ▮ Fax +49 (0)2191 18 2810
info@vaillant.de ▮ www.vaillant.de

© These instructions, or parts thereof, are protected by copyright and may be reproduced or distributed only with the manufacturer's written consent. Subject to technical modifications.